ROLLER
WERKZEUGE UND MASCHINEN

ROLLER'S Protector 2 L
ROLLER'S Protector 2 M

deu	Betriebsanleitung	6
eng	Instruction Manual	12
fra	Notice d'utilisation	17
ita	Istruzioni d'uso	23
nld	Handleiding	29
swe	Bruksanvisning	35
dan	Brugsanvisning	40
fin	Käyttöohje	45
slv	Navodilo za uporabo	50

Albert Roller GmbH & Co KG • Werkzeuge und Maschinen • Neue Rommelshauser Straße 4 • 71332 Waiblingen
Deutschland • Telefon +49 7151 1727-0 • Telefax +49 7151 1727-87 • www.albert-roller.de

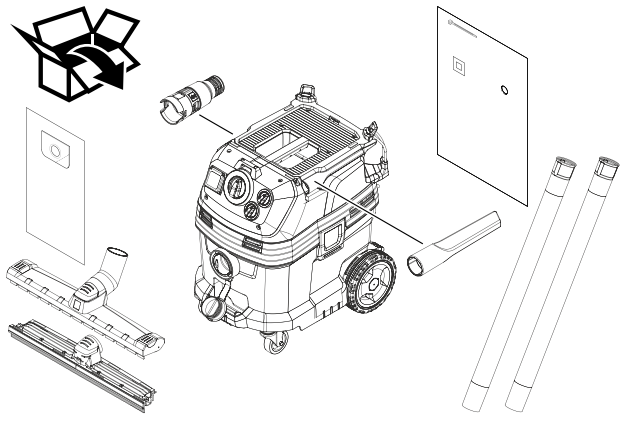

Fig. 1

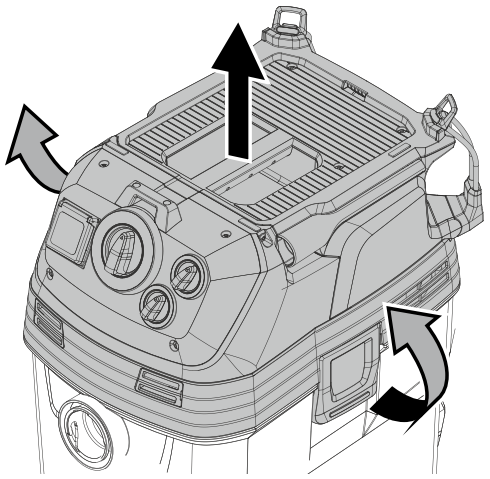

Fig. 2

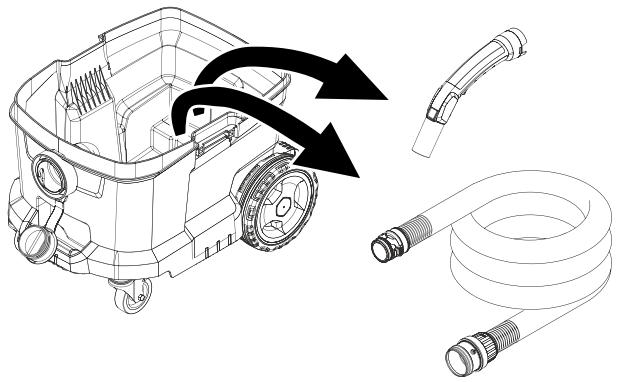

Fig. 3

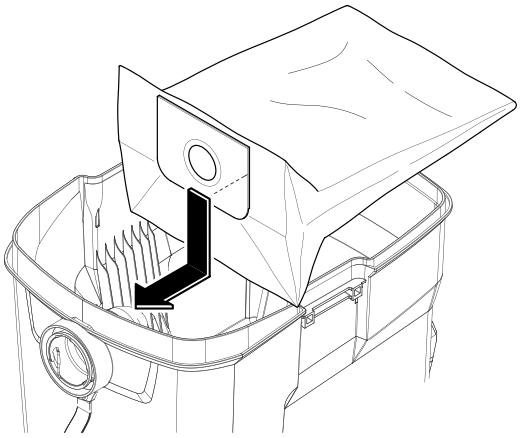

Fig. 4

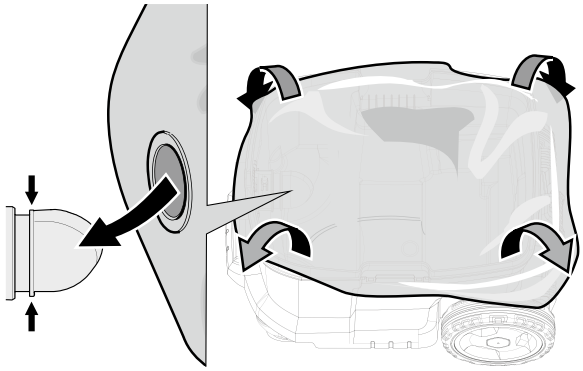

Fig. 5

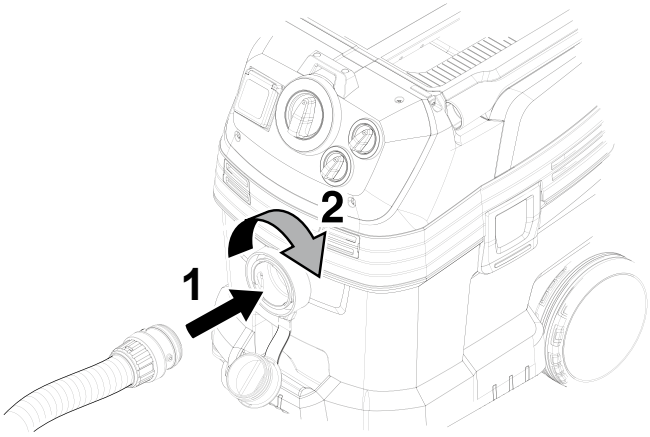

Fig. 6

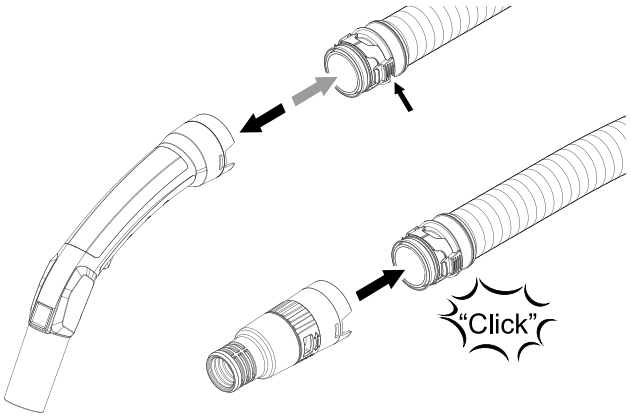

Fig. 7

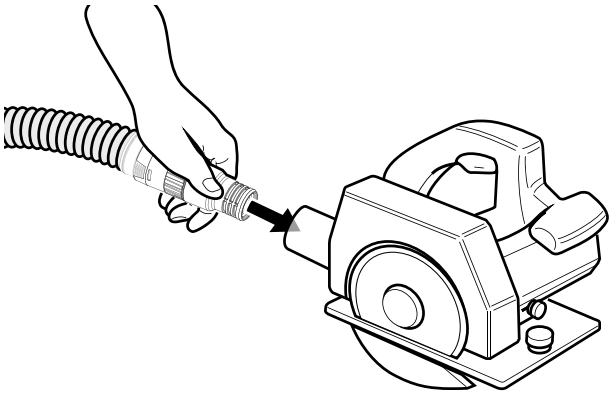

Fig. 8

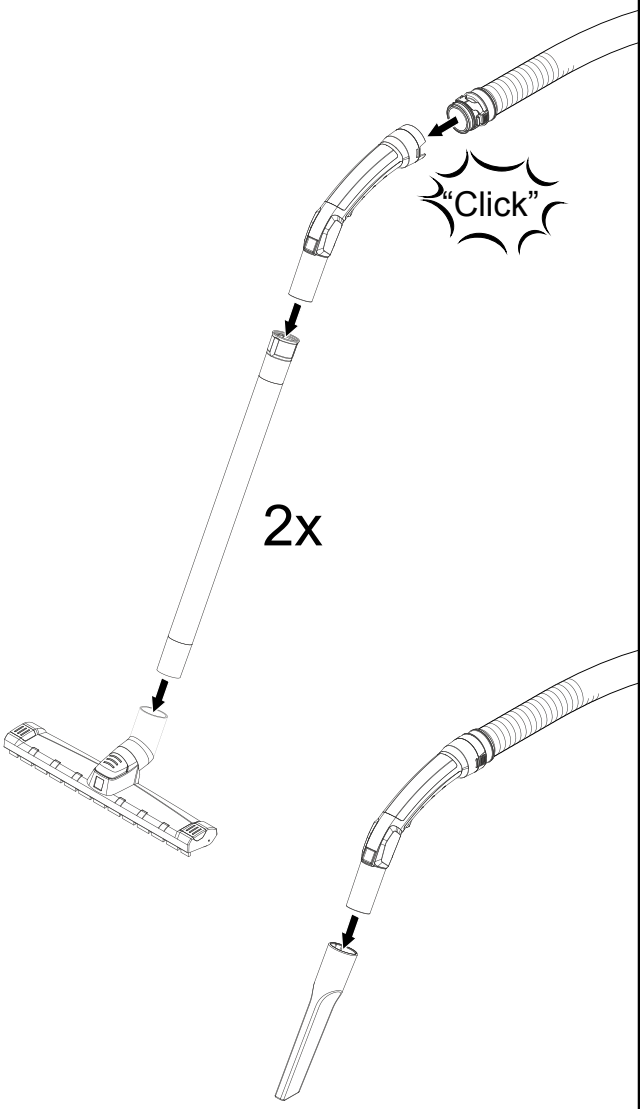

Fig. 9

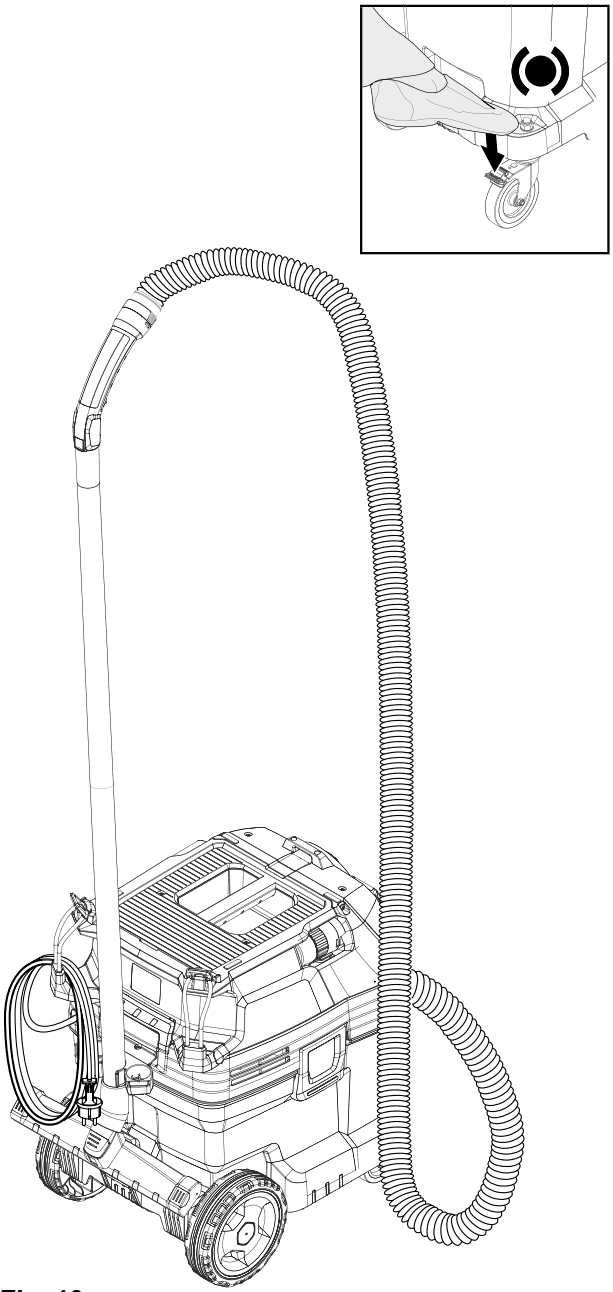

Fig. 10

17
13
19
21
14
27
4
26
9
27
24
3
7
16
25
12
20
11
2
5
1
21
8

Fig. 11

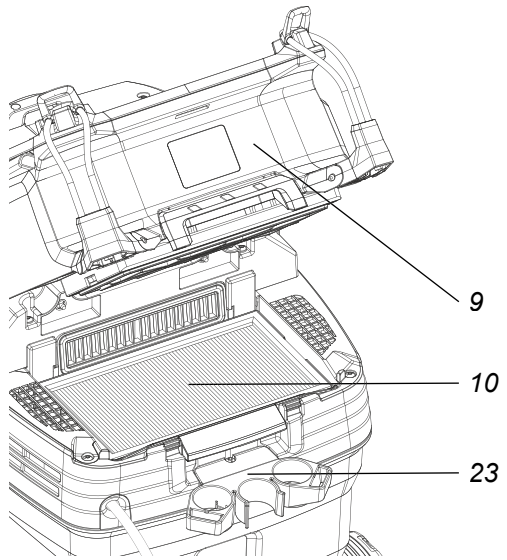

Fig. 12

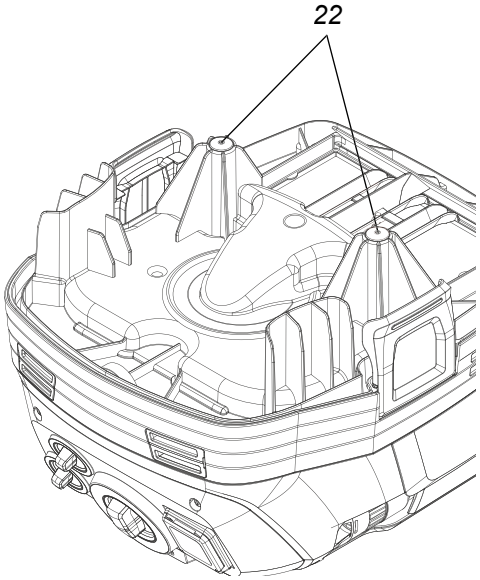

Fig. 13

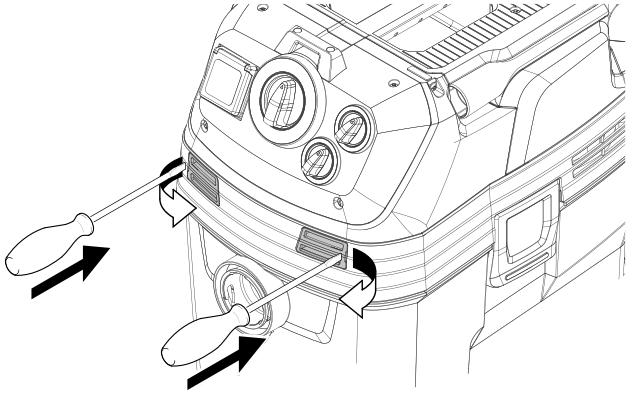

Fig. 14

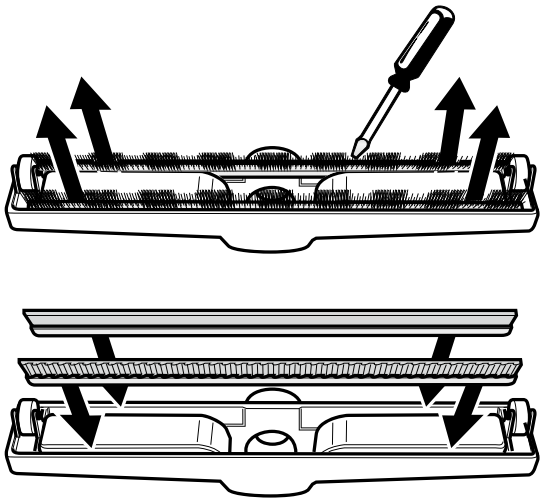

Fig. 15

Fig. 16

Originalbetriebsanleitung

Fig. 1 – 16

1 *Behälter*
2 *Saugeroberteil*
3 *Verriegelung Saugeroberteil*
4 *Tragegriff*
5 *Lenkrolle/Lenkrolle mit Arretierung*
6 *Halterung für Flächensaugvorsatz nass/trocken*
7 *Laufrad*
8 *Schalter Saugleistung*
9 *Filterabdeckung*
10 *Flachfaltenfilter*
11 *Verschlussstopfen für Saugschlauch-Anschlussstutzen (ROLLER'S Protector 2 M)*
12 *Saugschlauch-Anschlussstutzen*
13 *Saugschlauch*
14 *Wahlschalter Saugschlauchdurchmesser (ROLLER'S Protector 2 M)*
15 *Adapter Saugschlauch/Elektrowerkzeug*
16 *Steckdose für Elektrowerkzeug mit Ein-/Ausschaltautomatik*
17 *Griffstück*
18 *Fugensaugvorsatz nass/trocken*
19 *Saugrohr*
20 *Flächensaugvorsatz nass/trocken 300 mm*
21 *Ein-/Ausschalter / Schalter automatische Filterreinigung*
22 *Elektroden zur Füllstandsbegrenzung*
23 *Halterung für Fugensaugvorsatz nass/trocken, Griffstück, Saugrohre, Adapter Saugschlauch/Elektrowerkzeug*
24 *Luftaustritt*
25 *Lufteintritt Motorkühlung*
26 *Halterung für Anschlussleitung und Saugschlauch*
27 *Einschubfächer für Adapter Saugschlauch/Elektrowerkzeug und Fugensaugvorsatz nass/trocken 300 mm*

Allgemeine Sicherheitshinweise für Elektrowerkzeuge

⚠ WARNUNG

Lesen Sie alle Sicherheitshinweise, Anweisungen, Bebilderungen und technischen Daten, mit denen dieses Elektrowerkzeug versehen ist. *Versäumnisse bei der Einhaltung der nachfolgenden Anweisungen können elektrischen Schlag, Brand und/oder schwere Verletzungen verursachen.*

Bewahren Sie alle Sicherheitshinweise und Anweisungen für die Zukunft auf.

Der in den Sicherheitshinweisen verwendete Begriff „Elektrowerkzeug" bezieht sich auf netzbetriebene Elektrowerkzeuge (mit Netzleitung) oder auf akkubetriebene Elektrowerkzeuge (ohne Netzleitung).

1) Arbeitsplatzsicherheit

a) **Halten Sie Ihren Arbeitsbereich sauber und gut beleuchtet.** *Unordnung oder unbeleuchtete Arbeitsbereiche können zu Unfällen führen.*

b) **Arbeiten Sie mit dem Elektrowerkzeug nicht in explosionsgefährdeter Umgebung, in der sich brennbare Flüssigkeiten, Gase oder Stäube befinden.** *Elektrowerkzeuge erzeugen Funken, die den Staub oder die Dämpfe entzünden können.*

c) **Halten Sie Kinder und andere Personen während der Benutzung des Elektrowerkzeugs fern.** *Bei Ablenkung können Sie die Kontrolle über das Elektrowerkzeug verlieren.*

2) Elektrische Sicherheit

a) **Der Anschlussstecker des Elektrowerkzeugs muss in die Steckdose passen. Der Stecker darf in keiner Weise verändert werden. Verwenden Sie keine Adapterstecker gemeinsam mit schutzgeerdeten Elektrowerkzeugen.** *Unveränderte Stecker und passende Steckdosen verringern das Risiko eines elektrischen Schlages.*

b) **Vermeiden Sie Körperkontakt mit geerdeten Oberflächen wie von Rohren, Heizungen, Herden und Kühlschränken.** *Es besteht ein erhöhtes Risiko durch elektrischen Schlag, wenn Ihr Körper geerdet ist.*

c) **Halten Sie Elektrowerkzeuge von Regen oder Nässe fern.** *Das Eindringen von Wasser in ein Elektrowerkzeug erhöht das Risiko eines elektrischen Schlages.*

d) **Zweckentfremden Sie die Anschlussleitung nicht, um das Elektrowerkzeug zu tragen, aufzuhängen oder um den Stecker aus der Steckdose zu ziehen. Halten Sie die Anschlussleitung fern von Hitze, Öl, scharfen Kanten oder sich bewegenden Teilen.** *Beschädigte oder verwickelte Anschlussleitungen erhöhen das Risiko eines elektrischen Schlages.*

e) **Wenn Sie mit einem Elektrowerkzeug im Freien arbeiten, verwenden Sie nur Verlängerungsleitungen, die auch für den Außenbereich geeignet sind.** *Die Anwendung einer für den Außenbereich geeigneten Verlängerungsleitung verringert das Risiko eines elektrischen Schlages.*

f) **Wenn der Betrieb des Elektrowerkzeugs in feuchter Umgebung nicht vermeidbar ist, verwenden Sie einen Fehlerstromschutzschalter.** *Der Einsatz eines Fehlerstromschutzschalters vermindert das Risiko eines elektrischen Schlages.*

3) Sicherheit von Personen

a) **Seien Sie aufmerksam, achten Sie darauf, was Sie tun, und gehen Sie mit Vernunft an die Arbeit mit einem Elektrowerkzeug. Benutzen Sie kein Elektrowerkzeug, wenn Sie müde sind oder unter dem Einfluss von Drogen, Alkohol oder Medikamenten stehen.** *Ein Moment der Unachtsamkeit beim Gebrauch des Elektrowerkzeugs kann zu ernsthaften Verletzungen führen.*

b) **Tragen Sie persönliche Schutzausrüstung und immer eine Schutzbrille.** *Das Tragen persönlicher Schutzausrüstung, wie Staubmaske, rutschfeste Sicherheitsschuhe, Schutzhelm oder Gehörschutz, je nach Art und Einsatz des Elektrowerkzeugs, verringert das Risiko von Verletzungen.*

c) **Vermeiden Sie eine unbeabsichtigte Inbetriebnahme. Vergewissern Sie sich, dass das Elektrowerkzeug ausgeschaltet ist, bevor Sie es an die Stromversorgung und/oder den Akku anschließen, es aufnehmen oder tragen.** *Wenn Sie beim Tragen des Elektrowerkzeugs den Finger am Schalter haben oder das Elektrowerkzeug eingeschaltet an die Stromversorgung anschließen, kann dies zu Unfällen führen.*

d) **Entfernen Sie Einstellwerkzeuge oder Schraubenschlüssel, bevor Sie das Elektrowerkzeug einschalten.** *Ein Werkzeug oder Schlüssel, der sich in einem drehenden Teil des Elektrowerkzeugs befindet, kann zu Verletzungen führen.*

e) **Vermeiden Sie eine abnormale Körperhaltung. Sorgen Sie für einen sicheren Stand und halten Sie jederzeit das Gleichgewicht.** *Dadurch können Sie das Elektrowerkzeug in unerwarteten Situationen besser kontrollieren.*

f) **Tragen Sie geeignete Kleidung. Tragen Sie keine weite Kleidung oder Schmuck. Halten Sie Haare und Kleidung fern von sich bewegenden Teilen.** *Lockere Kleidung, Schmuck oder lange Haare können von sich bewegenden Teilen erfasst werden.*

g) **Wenn Staubabsaug- und -auffangeinrichtungen montiert werden können, sind diese anzuschließen und richtig zu verwenden.** *Verwendung einer Staubabsaugung kann Gefährdungen durch Staub verringern.*

h) **Wiegen Sie sich nicht in falscher Sicherheit und setzen Sie sich nicht über die Sicherheitsregeln für Elektrowerkzeuge hinweg, auch wenn Sie nach vielfachem Gebrauch mit dem Elektrowerkzeug vertraut sind.** *Achtloses Handeln kann binnen Sekundenbruchteilen zu schweren Verletzungen führen.*

4) Verwendung und Behandlung des Elektrowerkzeugs

a) **Überlasten Sie das Elektrowerkzeug nicht. Verwenden Sie für Ihre Arbeit das dafür bestimmte Elektrowerkzeug.** *Mit dem passenden Elektrowerkzeug arbeiten Sie besser und sicherer im angegebenen Leistungsbereich.*

b) **Benutzen Sie kein Elektrowerkzeug, dessen Schalter defekt ist.** *Ein Elektrowerkzeug, das sich nicht mehr ein- oder ausschalten lässt, ist gefährlich und muss repariert werden.*

c) **Ziehen Sie den Stecker aus der Steckdose und/oder entfernen Sie einen abnehmbaren Akku, bevor Sie Geräteeinstellungen vornehmen, Einsatzwerkzeugteile wechseln oder das Elektrowerkzeug weglegen.** *Diese Vorsichtsmaßnahme verhindert den unbeabsichtigten Start des Elektrowerkzeugs.*

d) **Bewahren Sie unbenutzte Elektrowerkzeuge außerhalb der Reichweite von Kindern auf. Lassen Sie keine Personen das Elektrowerkzeug benutzen, die mit diesem nicht vertraut sind oder diese Anweisungen nicht gelesen haben.** *Elektrowerkzeuge sind gefährlich, wenn Sie von unerfahrenen Personen benutzt werden.*

e) **Pflegen Sie Elektrowerkzeuge und Einsatzwerkzeug mit Sorgfalt. Kontrollieren Sie, ob bewegliche Teile einwandfrei funktionieren und nicht klemmen, ob Teile gebrochen oder so beschädigt sind, dass die Funktion des Elektrowerkzeugs beeinträchtigt ist. Lassen Sie beschädigte Teile vor dem Einsatz des Elektrowerkzeuges reparieren.** *Viele Unfälle haben ihre Ursache in schlecht gewarteten Elektrowerkzeugen.*

f) **Halten Sie Schneidwerkzeuge scharf und sauber.** *Sorgfältig gepflegte Schneidwerkzeuge mit scharfen Schneidkanten verklemmen sich weniger und sind leichter zu führen.*

g) **Verwenden Sie Elektrowerkzeug, Einsatzwerkzeug, Einsatzwerkzeuge usw. entsprechend diesen Anweisungen. Berücksichtigen Sie dabei die Arbeitsbedingungen und die auszuführende Tätigkeit.** *Der Gebrauch von Elektrowerkzeugen für andere als die vorgesehenen Anwendungen kann zu gefährlichen Situationen führen.*

h) **Halten Sie Griffe und Griffflächen trocken, sauber und frei von Öl und Fett.** *Rutschige Griffe und Griffflächen erlauben keine sichere Bedienung und Kontrolle des Elektrowerkzeugs in unvorhergesehenen Situationen.*

5) Service

a) **Lassen Sie Ihr Elektrowerkzeug nur von qualifiziertem Fachpersonal und nur mit Original-Ersatzteilen reparieren.** *Damit wird sichergestellt, dass die Sicherheit des Elektrowerkzeugs erhalten bleibt.*

Sicherheitshinweise für Trocken- und Nasssauger, Entstauber

⚠ WARNUNG

Lesen Sie alle Sicherheitshinweise, Anweisungen, Bebilderungen und technischen Daten, mit denen dieses Elektrowerkzeug versehen ist. *Versäumnisse bei der Einhaltung der nachfolgenden Anweisungen können elektrischen Schlag, Brand und/oder schwere Verletzungen verursachen.*

Bewahren Sie alle Sicherheitshinweise und Anweisungen für die Zukunft auf.

- **Saugen Sie niemals asbesthaltige Stoffe.** *Asbest gilt als krebserregend.*
- **Saugen Sie nur Stoffe die für das elektrische Gerät zugelassen sind.** *Die Stoffe können krebserregend sein.*
- **Benutzen Sie das elektrische Gerät nur, wenn Sie alle Funktionen voll einschätzen können und ohne Einschränkungen durchführen können oder entsprechende Anweisungen erhalten haben.** *Eine sorgfältige Einweisung verringert Fehlbedienung und Verletzungen.*
- **Das elektrische Gerät darf nicht von Personen (einschließlich Kinder) mit verringerten physischen, sensorischen oder mentalen Fähigkeiten oder Mangel an Erfahrung und Wissen benutzt werden. Kinder sind zu beaufsichtigen, um sicherzustellen, dass sie nicht mit dem elektrischen Gerät spielen.** *Andernfalls besteht die Gefahr von Fehlbedienung und Verletzungen.*

- **Saugen Sie mit dem elektrische Gerät keine brennbaren oder explosiven Flüssigkeiten, zum Beispiel Benzin, Öl, Alkohol, Lösemittel. Saugen Sie keine heißen oder brennenden Stäube. Betreiben Sie das elektrische Gerät nicht in explosionsgefährdeten Räumen.** *Die Stäube, Dämpfe oder Flüssigkeiten können sich entzünden oder explodieren.*
- **Das elektrische Gerät ist geeignet zum Saugen von trockenen Stoffen und durch geeignete Maßnahmen auch zum Saugen von Flüssigkeiten.** *Das Eindringen von Wasser in das elektrische Gerät erhöht das Risiko eines elektrischen Schlages.*
- **Bei Austritt von Staub (z. B. Filterdurchbruch) das elektrische Gerät sofort abschalten.** *Vor erneuter Inbetriebnahme muss die Störung beseitigt werden.*
- **Bei Austritt von Schaum oder Flüssigkeit das elektrische Gerät sofort abschalten.** *Die Einrichtung zur Füllstandsbegrenzung regelmäßig reinigen und auf Anzeichen von Beschädigung untersuchen*
- **Wenn der Betrieb des elektrischen Geräts in feuchter Umgebung nicht vermeidbar ist, verwenden Sie einen Fehlerstromschutzschalter.** *Der Einsatz eines Fehlerstromschutzschalters vermindert das Risiko eines elektrischen Schlages.*
- **Schließen Sie das elektrische Gerät an ein ordnungsgemäß geerdetes Stromnetz an.** *Steckdose und Verlängerungskabel müssen einen funktionsfähigen Schutzleiter besitzen.*
- **Benutzen Sie das elektrische Gerät nicht mit beschädigtem Kabel, Stecker oder Schalter. Berühren Sie beschädigte Kabel, Stecker oder Schalter nicht und ziehen Sie den Netzstecker, wenn das Kabel, der Stecker oder Schalter während des Arbeitens beschädigt wird.** *Beschädigte Kabel, Stecker oder Schalter erhöhen das Risiko eines elektrischen Schlages.*
- **Überfahren oder quetschen Sie das Kabel nicht. Ziehen Sie nicht am Kabel, um den Stecker aus der Steckdose zu ziehen oder das elektrische Gerät zu bewegen.** *Beschädigte Kabel erhöhen das Risiko eines elektrischen Schlages.*
- **Ziehen Sie den Stecker aus der Steckdose, bevor Sie Geräteeinstellungen vornehmen, Zubehörteile wechseln oder das elektrische Gerät weglegen.** *Diese Vorsichtsmaßnahme verhindert den unbeabsichtigten Start des elektrischen Geräts.*
- **Sorgen Sie für gute Belüftung am Arbeitsplatz.**
- **Lassen Sie das elektrische Gerät niemals unbeaufsichtigt laufen. Schalten Sie das elektrische Gerät bei längeren Arbeitspausen aus, ziehen Sie den Netzstecker und entfernen Sie alle Schläuche/Stecker.** *Von elektrischen Geräten können Gefahren ausgehen, die zu Sach- und/oder Personenschäden führen können, wenn sie unbeaufsichtigt sind.*
- **Lassen Sie Kinder das elektrische Gerät nicht unbeaufsichtigt benutzen.** *Kinder können sich verletzen.*
- **Lassen Sie das elektrische Gerät nur von qualifiziertem Fachpersonal und nur mit Original-Ersatzteilen reparieren.** *Damit wird sichergestellt, dass die Sicherheit des elektrischen Geräts erhalten bleibt.*
- **Das elektrische Gerät enthält gesundheitsgefährdenden Staub. Lassen Sie Leerungs- und Wartungsvorgänge, einschließlich der Beseitigung der Staubsammelbehälter, nur von Fachleuten durchführen. Eine entsprechende Schutzausrüstung ist erforderlich. Betreiben Sie den Sauger nicht ohne das vollständige Filtersystem.** *Sie gefährden sonst Ihre Gesundheit.*
- **Prüfen Sie vor der Inbetriebnahme den einwandfreien Zustand des Saugschlauchs. Lassen Sie dabei den Saugschlauch am elektrischen Gerät montiert, damit nicht unbeabsichtigt Staub austritt.** *Sie können sonst Staub einatmen.*
- **Schalten Sie das elektrische Gerät sofort aus, sobald Schaum oder Wasser austritt und entleeren Sie den Behälter.** *Das elektrische Gerät kann sonst beschädigt werden.*
- **Das elektrische Gerät darf nicht als Wasserpumpe benutzt werden.** *Das elektrische Gerät ist bestimmt für das Aufsaugen von Luft- und Wassergemisch.*
- **Benutzen Sie das elektrische Gerät nicht als Sitzgelegenheit.** *Sie können das elektrische Gerät beschädigen.*
- **Verwenden Sie das Netzkabel und den Saugschlauch sorgfältig.** *Sie können andere Personen damit gefährden.*
- **Reinigen Sie das elektrische Gerät nicht mit direkt gerichtetem Wasserstrahl.** *Das Eindringen von Wasser in das Saugeroberteil erhöht das Risiko eines elektrischen Schlages.*
- **Es ist notwendig, eine ausreichende Luftwechselrate L in dem Raum vorzusehen, wenn die Abluft in den Raum zurückgeht. Nationale Vorschriften beachten.**
- **Vor dem Gebrauch muss die Bedienungsperson mit Informationen, Anweisungen und Schulungen für den Gebrauch der Maschine und der Stoffe, für die sie benutzt werden soll, einschließlich des sicheren Verfahrens der Beseitigung des aufgenommenen Materials, versorgt werden. Die Bedienungsperson sollte die für die zu handhabenden Materialien geltenden Sicherheitsbestimmungen einhalten.**

Symbolerklärung

⚠ WARNUNG	*Gefährdung mit einem mittleren Risikograd, die bei Nichtbeachtung den Tod oder schwere Verletzungen (irreversibel) zur Folge haben könnte.*
⚠ VORSICHT	*Gefährdung mit einem niedrigen Risikograd, die bei Nichtbeachtung mäßige Verletzungen (reversibel) zur Folge haben könnte.*
HINWEIS	*Sachschaden, kein Sicherheitshinweis! keine Verletzungsgefahr.*

Sicherheitssauger der Staubklasse L

Sicherheitssauger der Staubklasse M

WARNUNG: Dieses Gerät kann gesundheitsgefährdende Stäube enthalten.

Warnung

Vor Inbetriebnahme Betriebsanleitung lesen

Augenschutz benutzen

Atemschutzmaske benutzen

Gehörschutz benutzen

Handschutz benutzen

Elektrisches Gerät entspricht der Schutzklasse I

Umweltfreundliche Entsorgung

Flachfaltenfilter

Polyethylenbeutel

1. Technische Daten

Bestimmungsgemäße Verwendung

⚠ WARNUNG

ROLLER'S Protector 2 L und ROLLER'S Protector 2 M sind für die gewerbliche Verwendung bestimmt, z. B. in Handwerk, Industrie und Werkstätten, zum Saugen von nicht brennbaren, nicht asbesthaltigen, trockenen Stäuben, nicht brennbaren Flüssigkeiten, die beim Arbeiten mit Schlitz- und Trennmaschinen oder mit Kernbohrmaschinen anfallen, sowie zur Baustellenreinigung. Alle anderen Verwendungen sind nicht bestimmungsgemäß und daher nicht zulässig.

ROLLER'S Protector 2 L und ROLLER'S Protector 2 M sind sogenannte Sicherheitssauger, die gemäß EN 60335-2-69 geprüft, zertifiziert und zum Saugen von gesundheitsgefährdenden Stäuben geeignet sind:

- *ROLLER'S Protector 2 L entspricht der **Staubklasse L** (leicht) nach EN 60335-2-69 und darf zur Abscheidung von Staub mit einem Expositions-Grenzwert/ Arbeitsplatzgrenzwert (AGW) > 1 mg/m³ verwendet werden. Bei Saugern für die Staubklasse L wird das Filtermaterial geprüft. Der maximale Durchlassgrad beträgt ≤ 1 %. Es gibt keine speziellen Entsorgungsvorschriften.*
- *ROLLER'S Protector 2 M entspricht der **Staubklasse M** (mittel) nach EN 60335-2-69 und darf zur Abscheidung von Staub mit einem Expositions-Grenzwert/ Arbeitsplatzgrenzwert (AGW) > 0,1 mg/m³ verwendet werden. Sauger dieser Klasse werden als Gesamtgerät geprüft. Der maximale Durchlassgrad beträgt ≤ 0,1 %. Die Entsorgung muss staubarm erfolgen.*

Beim Bearbeiten mineralischer Baustoffe, z. B. Beton, Stahlbeton, Mauerwerk aller Art, Estrich aller Art, Naturstein, fällt in hohem Maß quarzhaltiger, gesundheitsgefährdender mineralischer Staub (Quarzfeinstaub) an. Das Einatmen von Quarzfeinstaub ist gesundheitsschädlich. Die Richtlinie 89/391/EWG über die Durchführung von Maßnahmen zur Verbesserung der Sicherheit und des Gesundheitsschutzes der Arbeitnehmer bei der Arbeit verpflichtet den Arbeitgeber, eine entsprechende Gefährdungsbeurteilung am Arbeitsplatz des Arbeitnehmers durchzuführen, die eventuell anfallende Staubbelastung zu ermitteln und zu bewerten und die erforderlichen Schutzmaßnahmen festzulegen. Die deutsche technische Regel für Gefahrstoffe TRGS 559 „Mineralischer Staub", stellt hierzu in Anlage 1 fest, dass Arbeiten mit Schlitz- und Trennmaschinen der Expositionskategorie 3 zuzuordnen sind, sofern die Wirksamkeit der Absaugung nicht nachgewiesen wurde.

Nach EN 60335-2-69 ist zum Saugen von gesundheitsgefährdeten Stäuben mit einem Expositions-Grenzwert/Arbeitsplatzgrenzwert (AGW) > 0,1 mg/m³ ein Durchlassgrad des Saugers ≤ 0,1% vorgeschrieben. Beim Schlitzen und Trennen mineralischer Baustoffe ist deshalb in der Regel mindestens ein Sicherheitssauger/Entstauber der Staubklasse M einzusetzen, damit die auftretenden gesundheitsgefährdenden Stäube von Maschinen wirkungsvoll abgesaugt werden. Sicherheitssauger/Entstauber der Staubklasse M sind als Gesamtgerät (einschließlich des Flachfaltenfilters) geprüft und erreichen eine Reinigungswirkung, die eine weitgehend gefahrlose Reinluftrückführung in den Arbeitsbereich gestattet. Die EN 60335-2-69 entsprechenden Sicherheitssauger/

Entstauber der Staubklasse M müssen außerdem ein ausreichendes Absaugvolumen erreichen, weswegen die Luftgeschwindigkeit im Saugschlauch dieser Sicherheitssauger/Entstauber überwacht wird. Beim Unterschreiten der Luftgeschwindigkeit von 20 m/s im Saugschlauch (z. B. „Filter verstopft") ertönt ein akustisches Signal. Die Ursache ist sofort festzustellen und vor Weiterarbeit zu beseitigen.

Nationale Vorschriften beachten: Es wird ausdrücklich darauf hingewiesen, dass in vielen Ländern seitens der nationalen Gesundheits-, Arbeitsschutz-. Wasserversorgungs- und ähnlicher Behörden zusätzliche Vorschriften hinsichtlich des sicheren Gebrauchs derartiger Sauger zur Aufnahme und Entsorgung von gesundheitsgefährdenden Stäuben bestehen können.

Beim Nasssaugen entfallen die Staubvorschriften.

1.1. Lieferumfang (Fig. 1)

ROLLER'S Protector 2 L: Elektrischer Trocken- Nasssauger, Saugschlauch 4 m, Griffstück, 2 Metallsaugrohre, Flächensaugvorsatz nass/trocken, Bürstenstreifen, Gummilippen, Adapter Saugschlauch/Elektrowerkzeug Protector 2, Fugensaugvorsatz, Vliesfilterbeutel, Flachfaltenfilter PES, Betriebsanleitung

ROLLER'S Protector 2 M: Elektrischer Trocken- Nasssauger, Saugschlauch E 4 m, Griffstück E, 2 Metallsaugrohre, Flächensaugvorsatz nass/trocken, Bürstenstreifen, Gummilippen, Adapter Saugschlauch/Elektrowerkzeug Protector 2, Fugensaugvorsatz, Vliesfilterbeutel, Polyethylenbeutel, Flachfaltenfilter PES, Betriebsanleitung

	ROLLER'S Protector 2 L	ROLLER'S Protector 2 M
1.2. Artikelnummern		
Trocken- und Nasssauger	185600	185601
Vliesfilterbeutel, Polyestervlies, 5er-Pack	185511	185511
Nassfilterbeutel, Papier-Polyester-Spinnvlies, 5er-Pack	185512	
Polyethylenbeutel, 10er-Pack	185513	185513
Flachfaltenfilter PES, Polyester, 1er-Pack	185515	185515
Saugrotor	180160	180160
Wasserabsaugvorrichtung	183606	183606
1.3. Betriebsdaten		
Behälterinhalt	31 l	31 l
Füllmenge Flüssigkeit	17 l	17 l
max. Durchflussmenge	140 m³/h	143 m³/h
max. Unterdruck	230 hPa (230 mbar, 3,4 psi)	237 hPa (237 mbar, 3,4 psi)
Saugschlauch Länge	4,0 m	4,0 m
Saugschlauchdurchmesser	21, 27, 32, 35, 40 mm	21, 27, 32, 35, 40 mm
1.4. Arbeitstemperaturbereich	–10 bis +40°C	–10 bis +40°C
1.5. Elektrische Daten	220–240 V~; 50–60 Hz	220–240 V~; 50–60 Hz
Nennleistung Sauger	1200 W	1200 W
Zulässige Leistung Steckdose für Elektrowerkzeuge[1)]	100–2200 W	100–2200 W
Leistungsaufnahme	max. 3400 W	max. 3400 W
Schutzklasse	I	I
Schutzart	IP X4	IP X4
1.6. Abmessungen	560×370×580 mm (22,0"×14,6"×22,8")	560×370×580 mm (22,0"×14,6"×22,8")
1.7. Gewichte	13,5 kg (29,8 lb)	14,2 kg (31,3 lb)
1.8. Lärminformation		
Arbeitsplatzbezogener Emissionswert (Ermittelt gemäß EN 60335-2-69)	L_{pA} = 69 dB(A); K = 2 dB(A)	L_{pA} = 69 dB(A); K = 2 dB(A)
1.9. Vibrationen		
Gewichteter Effektivwert der Beschleunigung	< 2,5 m/s²; K = 0,2 m/s²	< 2,5 m/s²; K = 0,2 m/s²

[1)] Die zulässige, maximal angegebene Leistung für die Steckdose für Elektrowerkzeuge kann je nach Land abweichen.

Der angegebene Schwingungsemissionswert wurde nach einem genormten Prüfverfahren gemessen und kann zum Vergleich mit einem anderen elektrischen Gerät verwendet werden. Der angegebene Schwingungsemissionswert kann auch zu einer einleitenden Einschätzung der Aussetzung verwendet werden.

***Achtung:** Der Schwingungsemissionswert kann sich während der tatsächlichen Benutzung des elektrischen Geräts von dem Angabewert unterscheiden, abhängig von der Art und Weise, in der das elektrische Gerät verwendet wird. In Abhängigkeit von den tatsächlichen Benutzungsbedingungen (Aussetzbetrieb) kann es erforderlich sein, Sicherheitsmaßnahmen zum Schutz der Bedienperson festzulegen.*

---

2. Inbetriebnahme

2.1. Elektrischer Anschluss

⚠ WARNUNG

***Netzspannung beachten!** Vor Anschluss des elektrischen Gerätes prüfen, ob die auf dem Leistungsschild angegebene Spannung der Netzspannung entspricht. Elektrogeräte der Schutzklasse I nur an eine Steckdose/Verlängerungsleitung mit funktionsfähigen Schutzkontakt anschließen. Auf Baustellen, in feuchter Umgebung oder bei vergleichbaren Aufstellarten das Elektrogerät nur über 30 mA-Fehlerstrom-Schutzeinrichtung (FI-Schalter) am Netz betreiben, der die Energiezufuhr unterbricht, sobald der Ableitstrom zur Erde 30 mA für 200 ms überschreitet.*

2.2. Inbetriebnahme (Fig. 1 bis Fig. 3)

Das mitgelieferte Zubehör dem Behälter (1) und Karton entnehmen.

ROLLER'S Protector 2 L und Protector 2 M sind mit einem Anti-Statik-System ausgestattet. Entstehen durch Reibung statische Aufladungen, können diese mit einem elektrisch leitenden Saugschlauch E mit elektrisch leitendem Griffstück E an das Saugeroberteil übertragen und von dort abgeleitet werden. Funkenbildung und Stromstöße werden dadurch verhindert. Der elektrisch leitende Saugschlauch ist im Lieferumfang ROLLER'S Protector 2 M enthalten, für ROLLER'S Protector 2 L als Zubehör lieferbar. Die Saugleistung kann mit dem Schalter Saugleistung (8) eingestellt werden.

2.3. Flachfaltenfilter auswählen, einsetzen bzw. auswechseln (Fig. 12)

⚠ VORSICHT

Das elektrische Gerät darf niemals ohne Flachfaltenfilter verwendet werden.

Netzstecker ziehen. Filterabdeckung (9) öffnen und prüfen, ob der geeignete Flachfaltenfilter (10) eingesetzt ist. Der Flachfaltenfilter Polyester (PES) ist zum Nass- und Trockensaugen geeignet. Der Flachfaltenfilter PES von ROLLER'S ist zum Saugen von Stäuben der Staubklasse L und M zugelassen.

Zum Wechseln des Flachfaltenfilters (10) Filterabdeckung (9) öffnen, Flachfaltenfilter (10) heraus nehmen und in einem staubdichten Polyethylenbeutel entsorgen. Geeignete Atemschutzmaske, z. B. Partikel filtrierende Halbmaske FFP2, und Einwegkleidung benutzen. Nationale Vorschriften beachten. Filteraufnahme reinigen und neuen geeigneten Flachfaltenfilter (10) mit Dichtlippe nach oben zeigend einsetzen. Filterabdeckung (9) schließen bis diese hörbar einrastet.

2.4. Vliesfilterbeutel, Nassfilterbeutel, Polyethylenbeutel auswählen, einsetzen bzw. auswechseln

2.4.1. Filterbeutel, Polyethylenbeutel auswählen:

Vliesfilterbeutel sind zum Saugen von Stäuben der Staubklasse L und M und für eine staubarme Entsorgung zugelassen. Nassfilterbeutel trennen beim Saugen von Schmutzwasser das Wasser von den eingesaugten Feststoffen. Der Polyethylenbeutel vereinfacht die Schmutzentsorgung und verhindert Schmutzablagerungen im Behälter (1). Der Polyethylenbeutel ist zum Saugen gesundheitsgefährdender Stäube nicht zugelassen. Folgende Einsatzfälle werden für die verschiedenen Beutel empfohlen:

Vliesfilterbeutel:
zur Feucht- und Trockenanwendung, für normalen Schmutz, Feinstäube, abrasive Stäube, feuchten Schmutz

Nassfilterbeutel (ROLLER'S Protector 2 L):
zum Nass- und Trockensaugen, für abrasive Stäube, nassen Schmutz, Flüssigkeiten

Polyethylenbeutel:
zur Nass- und Trockenanwendung nicht gesundheitsgefährdender Stäube, für normalen Schmutz, Feinstäube, abrasive Stäube, nassen Schmutz, Wasser. Zur staubarmen Entsorgung kontaminierter Teile, z. B. des Flachfaltenfilters.

2.4.2. Filterbeutel einsetzen bzw. auswechseln (Fig. 4)
Netzstecker ziehen. Geeignete Atemschutzmaske, z. B. Partikel filtrierende Halbmaske FFP2, und Einwegkleidung benutzen. Verriegelung Saugeroberteil (3) öffnen und Saugeroberteil (2) von Behälter (1) abnehmen. Filterbeutel direkt in den Behälter (1) einlegen, mit der runden Öffnung bis zum Anschlag auf Saugschlauch-Anschlussstutzen (12) im Inneren des Behälters (1) schieben, Saugeroberteil (2) auf Behälter (1) setzen, Verriegelung Saugeroberteil (3) einrasten. Zum Auswechseln Filterbeutel vom Saugschlauch-Anschlussstutzen (12) nehmen und die Öffnung des Filterbeutels mit dem Schieber, den Nassfilterbeutel mit dem Kunststoffdeckel verschließen. Saugeroberteil (2) auf Behälter (1) setzen. Verschlossene Filterbeutel entsorgen. Nationale Vorschriften beachten.

2.4.3. Polyethylenbeutel einsetzen bzw. auswechseln (Fig. 5)
Netzstecker ziehen. Geeignete Atemschutzmaske, z. B. Partikel filtrierende Halbmaske FFP2, und Einwegkleidung benutzen. Verriegelung Saugeroberteil (3) öffnen und Saugeroberteil (2) vom Behälter (1) abnehmen. Polyethylenbeutel direkt in den Behälter (1) einlegen, mit der kleinen runden Öffnung bis zum Anschlag auf Saugschlauch-Anschlussstutzen (12) im Inneren des Behälters (1) schieben und die große Öffnung über den Rand des Behälters (1) stülpen. Saugeroberteil (2) auf Behälter (1) setzen, Verriegelung Saugeroberteil (3) einrasten. Zum Auswechseln den über den Rand gestülpten Polyethylenbeutel nach oben ziehen und mit angebrachtem Klebestreifen verschließen. Gefüllten Polyethylenbeutel vom Saugschlauch-Anschlussstutzen (12) nehmen, mit einem Klebeband verschließen, heraus nehmen und entsorgen. Nationale Vorschriften beachten.

2.5. Anschluss von Elektrowerkzeugen an ROLLER'S Protector 2 L und ROLLER'S Protector 2 M (Fig. 7, Fig. 8)

⚠ WARNUNG

Die Steckdose für Elektrowerkzeuge mit elektronischer Ein-/Ausschaltautomatik (16) am Sauger ist nur zum direkten Anschluss von Elektrowerkzeugen mit einer aufgenommenen Leistung zwischen 100 und 2200 W bestimmt.

Bei ROLLER'S Protector 2 M Verschlussstopfen (11) für Saugschlauch-Anschlussstutzen (12) heraus ziehen. Saugschlauch (13) in den Saugschlauch-Anschlussstutzen (12) bis zum Anschlag einstecken und Bajonettverschluss mit einer Rechtsdrehung einrasten (Fig. 6). Um eine optimale Saugleistung zu erzielen, sollte der Schalter Saugleistung (8) auf „max" gestellt werden. Den Wahlschalter Schlauchdurchmesser (14) auf den verwendeten Saugschlauchdurchmesser einstellen. Damit der Querschnitt des Saugschlauches so groß wie möglich ist, wird empfohlen den Adapter Saugschlauch/Elektrowerkzeug (15) über den Absaugstutzen des Elektrowerkzeuges zu schieben. Adapter Saugschlauch/Elektrowerkzeug (15) und Saugschlauch (13) zusammenstecken und einrasten (Fig. 9). Adapter Saugschlauch/Elektrowerkzeug (15) auf Absaugstutzen des zu verwendeten Elektrowerkzeuges schieben. Betriebsanleitung des Elektrowerkzeuges beachten.

2.5.1. Anschluss des Elektrowerkzeuges über die Steckdose von ROLLER'S Protector 2 L / ROLLER'S Protector 2 M
Die Leistung des verwendeten Elektrowerkzeugs muss zwischen 100 und 2200 W liegen. Betriebsanleitung des Elektrowerkzeuges beachten. Nur dann darf die Anschlussleitung des verwendeten Elektrowerkzeugs an der Steckdose (16) des ROLLER'S Protector 2 L / ROLLER'S Protector 2 M angeschlossen werden.

2.5.2. Anschluss des Elektrowerkzeuges über eine separate Steckdose
Liegt die Leistung des verwendeten Elektrowerkzeugs außerhalb der Grenzen 100 und 2200 W, darf das Elektrowerkzeug nicht an die Steckdose (16) des ROLLER'S Protector 2 L / ROLLER'S Protector 2 M, sondern muss an eine separate Steckdose angeschlossen werden. Betriebsanleitung des Elektrowerkzeuges beachten.

2.6. Baustellen- bzw. Flächenreinigung

Bei ROLLER'S Protector 2 M Verschlussstopfen (11) für Saugschlauch-Anschlussstutzen (12) heraus ziehen. Saugschlauch (13) in den Saugschlauch-Anschlussstutzen (12) bis zum Anschlag einstecken und Bajonettverschluss mit einer Rechtsdrehung einrasten (Fig. 6). Für optimale Saugleistung sollte der Schalter Saugleistung (8) auf „max" gestellt werden. Bei ROLLER'S Protector 2 M Wahlschalter Saugschlauchdurchmesser (14) auf den verwendeten Saugschlauchdurchmesser einstellen. Griffstück (17) auf Saugschlauch (13) stecken und einrasten (Fig. 9) Am Griffstück (17) können nach Bedarf der Fugensaugvorsatz nass/trocken (18), die Saugrohre (19), der Flächensaugvorsatz nass/trocken (20) eingeschoben werden (Fig. 9). Beim Flächensaugvorsatz nass/trocken (20) können wahlweise Bürstenstreifen oder Gummilippen montiert werden. Die Bürstenstreifen/Gummilippen können mit einem Schlitzschraubendreher heraus gehebelt werden (Fig. 15). Beim Einsetzen ist zu beachten, dass die Bürstenstreifen/Gummilippen unterschiedlich lang sind und dadurch nur jeweils in einen Schlitz des Flächensaugvorsatzes nass/trocken (20) passen. Gummilippen so einsetzen, dass die glatten Seiten nach innen zeigen.

3. Betrieb

Augenschutz benutzen

Atemschutzmaske benutzen

Gehörschutz benutzen

Handschutz benutzen

⚠ WARNUNG

Vor Arbeiten, bei denen gesundheitsgefährdende Stäube entstehen können, bestimmungsgemäße Verwendung der Sauger, insbesondere erforderliche Staubklasse prüfen und beachten.

ROLLER'S Protector 2 L und Protector 2 M wird mit dem Ein-/Ausschalter (21) eingeschaltet. ROLLER'S Protector 2 L und Protector 2 M reinigen den Flachfaltenfilter (10) automatisch. Die Filterreinigung wird über mehrere hintereinander folgende kurze Luftstöße durchgeführt. Mit dem Ein-/Ausschalter (21) kann zwischen 4 Betriebszuständen gewählt werden:

0	*Sauger aus*
1	*Sauger an, saugen ohne automatische Filterreinigung*
2 AUTO MAX	*Sauger an, saugen mit automatischer Filterreinigung im Abstand von 15 s*
3 AUTO MIN	*Sauger an, saugen mit automatischer Filterreinigung im Abstand von 60 s*

ROLLER'S Protector 2 L und Protector 2 M überwachen den Füllstand elektrisch leitender Flüssigkeiten, z. B. Wasser, im Behälter (1). Elektroden zur Füllstandsbegrenzung (22) schalten den Sauger automatisch ab, sobald die elektrisch leitende Flüssigkeit die Elektroden berühren. Beim Saugen nicht leitender Flüssigkeiten bzw. Stäuben muss der Füllstand im Behälter (1) von Zeit zu Zeit durch Sichtkontrolle überprüft werden.

Bei ROLLER'S Protector 2 M wird die Luftgeschwindigkeit durch eine elektronische Volumenstromüberwachung kontrolliert. Wird der vorgeschriebene Wert von 20 m/s unterschritten, ertönt ein akustisches Signal. Für eine korrekte Messung muss der Wahlschalter Saugschlauchdurchmesser (14) am Sauger auf den eingesetzten Saugschlauchdurchmesser eingestellt werden.

3.1. Stäube und Flüssigkeiten von angeschlossenen Elektrowerkzeugen absaugen

⚠ WARNUNG

Die Steckdose für Elektrowerkzeuge mit Ein-/Ausschaltautomatik (16) am Sauger ist nur zum direkten Anschluss von Elektrowerkzeugen mit einer aufgenommenen Leistung zwischen 100 und 2200 W bestimmt.
Die zulässige, maximal angegebene Leistung für die Steckdose für Elektrowerkzeuge kann je nach Land abweichen.

3.1.1. Anschluss des Elektrowerkzeuges an die Steckdose von ROLLER'S Protector 2 L / ROLLER'S Protector 2 M
Der Sauger ist vorbereitet wie unter 2.5. und 2.5.1. beschrieben. Sauger mit Ein-/Ausschalter (21) einschalten. Wird das an die Steckdose für Elektrowerkzeuge mit Einschaltautomatik (16) angeschlossene Elektrowerkzeug eingeschaltet, startet nahezu zeitgleich der Sauger. Wird das Elektrowerkzeug ausgeschaltet, läuft der Sauger für ca. 15 s nach, damit der Saugschlauch (13) entleert wird. Nach Arbeitsende muss der Sauger am Ein-/Ausschalter (21) ausgeschaltet werden. Beim Nasssaugen muss der Ein-/Ausschalter (21) auf „1" gestellt werden.

3.1.2. Anschluss des Elektrowerkzeuges an eine separate Steckdose
Der Sauger ist vorbereitet wie unter 2.5. und 2.5.2. beschrieben. Sauger mit Ein-/Ausschalter (21) einschalten. Anschließend das an eine separate Steckdose angeschlossene Elektrowerkzeug einschalten. Nach Arbeitsende Elektrowerkzeug, dann Sauger ca. 15 s später zum Entleeren des Saugschlauches (13) am Ein-/Ausschalter (21) ausschalten. Beim Nasssaugen muss der Ein-/Ausschalter (21) auf „1"gestellt werden.

3.2. Baustellen- bzw. Flächenreinigung

Der Sauger ist vorbereitet wie unter 2.6. beschrieben. Sauger mit Ein-/Ausschalter (21) einschalten. Beim Nassaugen muss der Ein-/Ausschalter (21) auf „1"gestellt werden.

3.3. Außerbetriebnahme und Transport

ROLLER'S Protector 2 M: Saugschlauch (13) am Saugschlauch-Anschlussstutzen (12) bis zum Anschlag nach links drehen und entnehmen. Verschlussstopfen für Saugschlauch-Anschlussstutzen (11) bis zum Anschlag einstecken. Verriegelungen Saugeroberteil (3) öffnen und Saugeroberteil (2) von Behälter (1) abnehmen. Behälter (1) leeren. Geeignete Atemschutzmaske und Einwegkleidung benutzen. Nationale Vorschriften beachten. Saugeroberteil (2) wieder auf Behälter (1) setzen, Verriegelungen Saugeroberteil (3) einrasten. Flächensaugvorsatz nass/trocken (20) mit Saugrohren (19), Griffstück (17), Fugensaugvorsatz (18) können in den Halterungen (23) am Sauger befestigt werden. Saugschlauch (13) und Anschlussleitung an Halterung (26) hängen. Position des Saugers mit Lenkrolle mit Arretierung blockieren. Gereinigten und getrockneten Sauger in einem trockenen Raum abstellen und vor unbefugter Benutzung sichern.

4. Instandhaltung

Unbeschadet der nachstehend genannten Wartung wird empfohlen, das Elektrogerät mindestens einmal jährlich einer autorisierten ROLLER Vertrags-Kundendienstwerkstatt zu einer Inspektion und Wiederholungsprüfung elektrischer Geräte einzureichen. In Deutschland ist eine solche Wiederholungsprüfung elektrischer Geräte nach DIN VDE 0701-0702 vorzunehmen und nach Unfallverhütungsvorschrift DGUV Vorschrift 3 „Elektrische Anlagen und Betriebsmittel" auch für ortsveränderliche elektrische Betriebsmittel vorgeschrieben. Darüber hinaus sind die für den Einsatzort jeweils geltenden nationalen Sicherheitsbestimmungen, Regeln und Vorschriften zu beachten und zu befolgen.

4.1. Wartung

⚠ WARNUNG

Vor Wartungsarbeiten Netzstecker ziehen!
Sauger sowie die Lüftungsschlitze Luftaustritt (24) und Lufteintritt Motorkühlung (25) am Saugeroberteil (2) sauber halten. Nach jedem Betrieb Behälter (1) leeren. Staubmaske sowie Einwegkleidung benutzen. Nationale Vorschriften beachten. Saugeroberteil (2) und Behälter (1) gelegentlich mit feuchtem Tuch reinigen.

Nach Nasssaugen Filterabdeckung (9) öffnen und Flachfaltenfilter (10) entnehmen. Saugeroberteil (2) vom Behälter (1) abnehmen und Behälter leeren. Nationale Vorschriften beachten. Zur Vermeidung von Schimmelbildung alle Teile trocknen lassen. Danach Saugeroberteil (2) und Behälter (1) komplett montieren. Darauf achten, dass Flüssigkeiten niemals in das Innere des Saugeroberteils (2) gelangen. Den Sauger niemals in Flüssigkeit tauchen.

Flachfaltenfilter, gefüllte Filterbeutel, Polyethylenbeutel rechtzeitig auswechseln bzw. Behälter (1) rechtzeitig entleeren. Elektroden zur Füllstandsbegrenzung (23) mit Bürste reinigen und regelmäßig auf Anzeichen von Beschädigungen untersuchen.

Zur Wartung durch den Benutzer muss die Maschine auseinandergenommen, gereinigt und gewartet werden, soweit es durchführbar ist, ohne dabei eine Gefahr für das Wartungspersonal und andere Personen hervorzurufen. Geeignete Vorsichtsmaßnahmen umfassen Entgiftung vor dem Auseinandernehmen, Vorsorge für örtliche gefilterte Zwangsentlüftung dort, wo die Maschine auseinandergenommen wird, Reinigung des Wartungsbereichs und geeignete persönliche Schutzausrüstung.

4.2. Inspektion / Instandsetzung

⚠ WARNUNG

Vor Instandsetzungs- und Reparaturarbeiten Netzstecker ziehen! *Diese Arbeiten dürfen nur von qualifiziertem Fachpersonal durchgeführt werden.*
Bei Austritt von Staub (z. B. Filterdurchbruch) das elektrische Gerät sofort abschalten. *Vor erneuter Inbetriebnahme muss die Störung beseitigt werden.*
Bei Austritt von Schaum oder Flüssigkeit das elektrische Gerät sofort abschalten. *Die Einrichtung zur Füllstandsbegrenzung regelmäßig reinigen und auf Anzeichen von Beschädigung untersuchen*

Es wird empfohlen, das elektrische Gerät nach ca. 250 Betriebsstunden oder mindestens einmal jährlich einer autorisierten ROLLER Vertrags-Kundendienstwerkstatt zur Inspektion/Instandhaltung einzureichen.

Ungeachtet dessen sind nationale Prüffristen für ortsveränderliche elektrische Betriebsmittel auf Baustellen zu beachten.

Es ist mindestens einmal jährlich vom Hersteller oder einer unterwiesenen Person eine staubtechnische Überprüfung durchzuführen, z. B. auf Beschädigungen des Filters, Dichtheit des Saugers und Funktion der Kontrolleinrichtung. Bei Saugern der Staubklasse M, die sich in verschmutzter Umgebung befanden, sollte das Äußere sowie alle Maschinenteile gereinigt oder mit Abdichtmitteln behandelt werden bevor sie aus einem gefährlichen Bereich genommen werden. Alle Maschinenteile müssen als verunreinigt angesehen werden, wenn sie aus dem gefährlichen Bereich genommen werden, und geeignete Maßnahmen müssen ergriffen werden, um eine Staubverteilung zu vermeiden. Bei der Durchführung von Wartungs- und Reparaturarbeiten müssen alle verunreinigten Teile, die nicht zufriedenstellend gereinigt werden können, ausgetauscht werden. Solche Teile müssen in undurchlässigen Beuteln für die Beseitigung solchen Abfalls entsorgt werden. Nationale Vorschriften beachten.

5. Störung

5.1. Störung: *Sauger läuft nicht bzw. schaltet während des Betriebs ab.*

Ursache:	Abhilfe:
• Maximaler Füllstand in Behälter (1) erreicht	• Behälter leeren.
• Anschlussleitung defekt	• Anschlussleitung durch qualifiziertes Fachpersonal oder durch eine autorisierte ROLLER Vertrags-Kundendienstwerkstatt wechseln lassen.
• Sauger defekt	• Sauger durch autorisierte ROLLER Vertrags-Kundendienstwerkstatt prüfen/ instand setzen lassen.

5.2. Störung: *Sauger startet nach Entleerung des Behälters (1) nicht.*

Ursache:	Abhilfe:
• Elektroden für Füllstandsbegrenzung (22) sind verschmutzt.	• Elektroden mit z. B. einer Bürste reinigen.
• Sauger hat Einschaltimpuls nicht erkannt.	• Sauger am Ein-/Ausschalter (21) ausschalten und nach ca. 5 s erneut einschalten.

5.3. Störung: *Saugkraft lässt nach.*

Ursache:	Abhilfe:
• Saugschlauch (13), Saugrohre (19), Adapter Saugschlauch/ Elektrowerkzeug (15), Flächensaugvorsatz nass/trocken 300 mm (20), Fugensaugvorsatz nass/trocken (18), Griffstück (17), Saugschlauch-Anschlussstutzen (12) verstopft	• Verstopfung entfernen.
• Filterbeutel, Polyethylenbeutel, Behälter (1) sind gefüllt.	• Filterbeutel, Polyethylenbeutel entsorgen, Behälter leeren.
• Filterabdeckung (9) ist offen.	• Filterabdeckung schließen.
• Flachfaltenfilter (10) verschmutzt/defekt	• Flachfaltenfilter wechseln.

5.4. Störung: *Staubaustritt beim Saugen.*

Ursache:	Abhilfe:
• Einbaulage des Flachfaltenfilters (10) falsch	• Korrekte Einbaulage des Flachfaltenfilters prüfen.
• Flachfaltenfilter (10) verschmutzt/defekt	• Flachfaltenfilter wechseln.
• Saugschlauch (13) defekt	• Saugschlauch wechseln.
• Saugeroberteil (2) nicht richtig aufgesetzt/eingerastet	• Saugeroberteil aufsetzen und einrasten.

5.5. Störung: *Elektroden zur Füllstandsbegrenzung (23) sprechen nicht an.*

Ursache:	Abhilfe:
• Elektroden für Füllstandsbegrenzung (23) sind verschmutzt.	• Elektroden mit z. B. einer Bürste reinigen.
• Saugen von nicht leitenden Flüssigkeiten	• Füllstand von Behälter (1) regelmäßig kontrollieren, Behälter rechtzeitig leeren.

5.6. Störung: *Akustisches Signal ertönt (Protector 2 M).*

Ursache:	Abhilfe:
● Wahlschalter Saugschlauchdurchmesser (14) nicht auf Saugschlauchdurchmesser eingestellt	● Wahlschalter entsprechend dem Saugschlauchdurchmesser einstellen.
● Filterbeutel, Polyethylenbeutel, Behälter (1) sind gefüllt.	● Filterbeutel, Polyethylenbeutel entsorgen, Behälter leeren.
● Saugschlauch (13), Saugrohre (19), Adapter Saugschlauch/Elektrowerkzeug (15), Flächensaugvorsatz nass/trocken 300 mm (20), Fugensaugvorsatz nass/trocken (18), Griffstück (17), Saugschlauch-Anschlussstutzen (12) verstopft	● Verstopfung entfernen.
● Filter am Lufteintritt Motorkühlung (25) verstopft	● Lufteintritt Motorkühlung (25) öffnen (Fig. 14) und Filter reinigen.

5.7. Störung: *Automatische Filterreinigung ohne Funktion*

Ursache:	Abhilfe:
● Ein-/Ausschalter (21) auf Schalterstellung „0“ oder „1“	● Ein-/Ausschalter auf Schalterstellung „2 AUTO MAX“ oder „3 AUTO MIN“ stellen.
● Sauger defekt	● Sauger durch autorisierte ROLLER Vertrags-Kundendienstwerkstatt prüfen / instand setzen lassen

6. Entsorgung

Elektrische Geräte dürfen nach ihrem Nutzungsende nicht über den Hausmüll entsorgt werden. Sie müssen nach den gesetzlichen Vorschriften ordnungsgemäß entsorgt werden.

7. Hersteller-Garantie

Die Garantiezeit beträgt 12 Monate nach Übergabe des Neuproduktes an den Erstverwender. Der Zeitpunkt der Übergabe ist durch die Einsendung der Original-Kaufunterlagen nachzuweisen, welche die Angaben des Kaufdatums und der Produktbezeichnung enthalten müssen. Alle innerhalb der Garantiezeit auftretenden Funktionsfehler, die nachweisbar auf Fertigungs- oder Materialfehler zurückzuführen sind, werden kostenlos beseitigt. Durch die Mängelbeseitigung wird die Garantiezeit für das Produkt weder verlängert noch erneuert. Schäden, die auf natürliche Abnutzung, unsachgemäße Behandlung oder Missbrauch, Missachtung von Betriebsvorschriften, ungeeignete Betriebsmittel, übermäßige Beanspruchung, zweckfremde Verwendung, eigene oder fremde Eingriffe oder andere Gründe, die ROLLER nicht zu vertreten hat, zurückzuführen sind, sind von der Garantie ausgeschlossen.

Garantieleistungen dürfen nur von einer autorisierten ROLLER Vertrags-Kundendienstwerkstatt erbracht werden. Beanstandungen werden nur anerkannt, wenn das Produkt ohne vorherige Eingriffe in unzerlegtem Zustand bei einer autorisierten ROLLER Vertrags-Kundendienstwerkstatt eingereicht wird. Ersetzte Produkte und Teile gehen in das Eigentum von ROLLER über.
Die Kosten für die Hin- und Rückfracht trägt der Verwender.

Eine Aufstellung der ROLLER Vertrags-Kundendienstwerkstätten ist im Internet unter www.albert-roller.de abrufbar. Für dort nicht aufgeführte Länder ist das Produkt einzureichen im SERVICE-CENTER, Neue Rommelshauser Straße 4, 71332 Waiblingen, Deutschland. Die gesetzlichen Rechte des Verwenders, insbesondere seine Gewährleistungsansprüche bei Mängeln gegenüber dem Verkäufer sowie Ansprüche aufgrund vorsätzlicher Pflichtverletzung und produkthaftungsrechtliche Ansprüche, werden durch diese Garantie nicht eingeschränkt.

Für diese Garantie gilt deutsches Recht unter Ausschluss der Verweisungsvorschriften des deutschen Internationalen Privatrechts sowie unter Ausschluss des Übereinkommens der Vereinten Nationen über Verträge über den internationalen Warenkauf (CISG). Garantiegeber dieser weltweit gültigen Herstellergarantie ist die Albert Roller GmbH & Co KG, Neue Rommelshauser Straße 4, 71332 Waiblingen, Deutschland.

8. ROLLER Vertrags-Kundendienstwerkstätten

Firmeneigene Fachwerkstatt für Reparaturen:

SERVICE-CENTER
Neue Rommelshauser Straße 4
71332 Waiblingen
Deutschland

Telefon (07151) 56808-60
Telefax (07151) 56808-64

Wir holen Ihre Maschinen und Werkzeuge bei Ihnen ab!
Nutzen Sie in der Bundesrepublik Deutschland unseren Abhol- und Bringservice Einfach anrufen unter Telefon (07151) 56808-60, oder Download des Abholauftrages unter www.albert-roller.de → Kontakt → Kundendienstwerkstätten → Abholauftrag. Im Garantiefall ist dieser Service kostenlos.

Oder wenden Sie sich an eine andere autorisierte ROLLER Vertrags-Kundendienstwerkstatt in Ihrer Nähe.

9. Teileverzeichnisse

Teileverzeichnisse siehe www.albert-roller.de → Downloads → Teileverzeichnisse

Translation of the Original Instruction Manual

Fig. 1 – 16

1 *Tank*
2 *Vacuum cleaner top part*
3 *Lock vacuum cleaner top part*
4 *Handle*
5 *Castor/castor with brake*
6 *Holder for vacuum cleaner attachment wet/dry*
7 *Wheel*
8 *Suction power switch*
9 *Filter cover*
10 *Flat folded filter*
11 *Plug for suction hose connecting nozzle (ROLLER'S Protector 2 M)*
12 *Suction hose connecting nozzle*
13 *Suction hose*
14 *Suction hose diameter selector switch (ROLLER'S Protector 2 M)*
15 *Adapter suction hose/power tool*
16 *Socket for power tool with automatic on/off*
17 *Handle*
18 *Joint cleaner attachment wet/dry*
19 *Suction tube*
20 *Cleaner attachment for surfaces wet/dry 300 mm*
21 *On/Off switch/automatic filter cleaning switch*
22 *Power tool control lamp*
23 *Holder for joint attachment wet/dry, handle, suction tube, adapter suction hose/power tool*
24 *Air outlet*
25 *Air inlet motor cooling*
26 *Holder for connecting cable and suction hose*
27 *Drawers for suction hose/power tool adapter and joint attachment wet/dry 300 mm*

General power tool safety warnings

⚠ WARNING

Read all safety warnings, instructions, illustrations and specifications provided with this power tool. *Failure to follow all instructions listed below may result in electric shock, fire and/or serious injury.*

Save all warnings and instructions for future reference.

The term "power tool" in the warnings refers to your mains-operated (corded) power tool or battery-operated (cordless) power tool.

1) Work area safety

a) **Keep work area clean and well lit.** *Cluttered or dark areas invite accidents.*
b) **Do not operate power tools in explosive atmospheres, such as in the presence of flammable liquids, gases or dust.** *Power tools create sparks which may ignite the dust or fumes.*
c) **Keep children and bystanders away while operating a power tool.** *Distractions can cause you to lose control.*

2) Electrical safety

a) **Power tool plugs must match the outlet. Never modify the plug in any way. Do not use any adapter plugs with earthed (grounded) power tools.** *Unmodified plugs and matching outlets will reduce risk of electric shock.*
b) **Avoid body contact with earthed or grounded surfaces, such as pipes, radiators, ranges and refrigerators.** *There is an increased risk of electric shock if your body is earthed or grounded.*
c) **Do not expose power tools to rain or wet conditions.** *Water entering a power tool will increase the risk of electric shock.*
d) **Do not abuse the cord. Never use the cord for carrying, pulling or unplugging the power tool. Keep cord away from heat, oil, sharp edges or moving parts.** *Damaged or entangled cords increase the risk of electric shock.*
e) **When operating a power tool outdoors, use an extension cord suitable for outdoor use.** *Use of a cord suitable for outdoor use reduces the risk of electric shock.*
f) **If operating a power tool in a damp location is unavoidable, use a residual current device (RCD) protected supply.** *Use of an RCD reduces the risk of electric shock.*

3) Personal safety

a) **Stay alert, watch what you are doing and use common sense when operating a power tool. Do not use a power tool while you are tired or under the influence of drugs, alcohol or medication.** *A moment of inattention while operating power tools may result in serious personal injury.*
b) **Use personal protective equipment. Always wear eye protection.** *Protective equipment such as a dust mask, non-skid safety shoes, hard hat or hearing protection used for appropriate conditions will reduce personal injuries.*
c) **Prevent unintentional starting. Ensure the switch is in the off-position before connecting to power source and/or battery pack, picking up or carrying the tool.** *Carrying power tools with your finger on the switch or energising power tools that have the switch on invites accidents.*
d) **Remove any adjusting key or wrench before turning the power tool on.** *A wrench or a key left attached to a rotating part of the power tool may result in personal injury.*
e) **Do not overreach. Keep proper footing and balance at all times.** *This enables better control of the power tool in unexpected situations.*
f) **Dress properly. Do not wear loose clothing or jewellery. Keep your hair and clothing away from moving parts.** *Loose clothes, jewellery or long hair can be caught in moving parts.*
g) **If devices are provided for the connection of dust extraction and collection facilities, ensure these are connected and properly used.** *Use of dust collection can reduce dust-related hazards.*
h) **Do not let familiarity gained from frequent use of tools allow you to become complacent and ignore tool safety principles.** *A careless action can cause severe injury within a fraction of a second.*

4) Power tool use and care

a) **Do not force the power tool. Use the correct power tool for your application.** *The correct power tool will do the job better and safer at the rate for which it was designed.*
b) **Do not use the power tool if the switch does not turn it on and off.** *Any power tool that cannot be controlled with the switch is dangerous and must be repaired.*
c) **Disconnect the plug from the power source and/or remove the battery pack, if detachable, from the power tool before making any adjustments, changing accessories, or storing power tools.** *Such preventive safety measures reduce the risk of starting the power tool accidentally.*
d) **Store idle power tools out of the reach of children and do not allow persons unfamiliar with the power tool or these instructions to operate the power tool.** *Power tools are dangerous in the hands of untrained users.*
e) **Maintain power tools and accessories. Check for misalignment or binding of moving parts, breakage of parts and any other condition that may affect the power tool's operation. If damaged, have the power tool repaired before use.** *Many accidents are caused by poorly maintained power tools.*
f) **Keep cutting tools sharp and clean.** *Properly maintained cutting tools with sharp cutting edges are less likely to bind and are easier to control.*
g) **Use the power tool, accessories and tool bits etc. in accordance with these instructions, taking into account the working conditions and the work to be performed.** *Use of the power tool for operations different from those intended could result in a hazardous situation.*
h) **Keep handles and grasping surfaces dry, clean and free from oil and grease.** *Slippery handles and grasping surfaces do not allow for safe handling and control of the tool in unexpected situations.*

5) Service

a) **Have your power tool serviced by a qualified repair person using only identical replacement parts.** *This will ensure that the safety of the power tool is maintained.*

Safety instructions for dry and wet vacuum cleaner, deduster

⚠ WARNING

Read all safety warnings and all instructions. *Failure to follow the warnings and instructions may result in electric shock, fire and/or serious injury.*

Save all warnings and instructions for future reference.

- **Never suck up materials containing asbestos.** *Asbestos is known to cause cancer.*
- **Suck up only materials which are approved for the electrical device.** *The materials could cause cancer.*
- **Only use the electrical device when you are totally familiar with all its functions and are able to use it without restrictions or have received the appropriate instruction.** *Careful instruction reduces operating errors and injuries.*
- **The electrical device may not be used by persons (including children) with physical, sensorial or mental disabilities or lack of experience and knowledge. Children must be supervised to ensure that they do not play with the electrical device.** *Otherwise there is a risk of operating errors and injuries.*
- **Do not suck up inflammable or explosive liquids, for example petrol, oil, alcohol, solvent, with the electrical device. Do not suck up hot or burning dusts. Do not operate the electrical device in rooms where there is a risk of explosion.** *The dusts, fumes or liquids can ignite or explode.*
- **The electrical device is suitable for sucking up dry materials and, by suitable measures, also for sucking up liquids.** *Penetration of water into the electrical device increases the risk of electric shock.*
- **Switch off the electrical device immediately if dust escapes (e.g. filter rupture).** *The fault must be repaired before restarting.*
- **Switch off the electrical device immediately if foam or liquid escapes.** *Clean the filling level limiting device regularly and inspect for signs of damage.*
- **If use of the electrical device in a wet environment is unavoidable, use a fault current circuit breaker.** *The use of a fault current circuit breaker reduces the risk of electric shock.*
- **Connect the electrical device to a properly earthed electricity mains.** *The socket and extension cable must have a fully functional protective earth.*
- **Do not use the electrical device with damaged cables, plugs or switches. Do not touch damaged cables, plugs or switches and pull out the mains plug if the cable, plug or switch is damaged during work.** *Damaged cables, plugs or switches increase the risk of electric shock.*
- **Do not drive over or crush the cables. Do not tug the cable to pull the plug out of the socket or move the electrical device.** *Damaged cables increase the risk of electric shock.*
- **Pull the plug out of the socket before making device settings, changing accessories or putting the electrical device away.** *This safety precaution prevents unintentional starting of the electrical device.*
- **Make sure that the work place is well lit.**
- **Never let the electrical device operate unattended. Switch off the power tool during longer work breaks, pull out the mains plug and remove all hoses/plugs.** *Electrical devices can cause hazards which lead to material damage or injury when left unattended.*
- **Do not let children use the electrical device unsupervised.** *Children could injure themselves.*
- **Have the electrical device repaired only by qualified technical personnel and only with genuine spare parts.** *This ensures that the safety of the electrical device is maintained.*

- **The electrical device contains dust which is harmful to the health. Have emptying and maintenance procedures, including the disposal of the dust collection tank, carried out by specialists only. Appropriate protective equipment is necessary. Do not operate the vacuum cleaner without the complete filter system.** *You could otherwise endanger your health.*
- **Check the perfect condition of the suction hose before starting up. Leave the suction hose attached to the electrical device to prevent dust from escaping accidentally.** *You could otherwise inhale dust.*
- **Switch off the electrical device immediately as soon as foam or water emerges and empty the tank.** *The electrical device could otherwise be damaged.*
- **The electrical device may not be used as a water pump.** *The electrical device is intended for sucking up an air and water mixture.*
- **Do not use the electrical device as a seat.** *You could damage the electrical device.*
- **Use the power cable and the suction hose carefully.** *You could endanger other persons with them.*
- **Do not clean the electrical device by aiming a water jet directly at it.** *Penetration of water into the top part of the vacuum cleaner increases the risk of electric shock.*
- **An adequate air exchange rate must be provided in the room if the exhaust air goes back into the room. Observe the national regulations.**
- **Before using, the operator must be provided with information, instructions and training for the use of the machine and the materials for which it is to be used, including safe disposal procedures for the sucked up material. The operator must observe the safety regulations valid for the materials to be handled.**

Explanation of symbols

⚠ WARNING	*Danger with a medium degree of risk which could result in death or severe injury (irreversible) if not heeded.*
⚠ CAUTION	*Danger with a low degree of risk which could result in minor injury (reversible) if not heeded.*
NOTICE	*Material damage, no safety note! No danger of injury.*
L L	*Safety vacuum cleaner of dust class L*
M M	*Safety vacuum cleaner of dust class M*
	WARNING: This device can contain dusts that are harmful to the health.
	Warning
	Read the operating manual before starting
	Use eye protection
	Use a respirator
	Use ear protection
	Use hand protection
	Electrical device complies with protection class I
	Environmental friendly disposal

Flat folded filter

Polythene bag

1. Technical data

Use for the intended purpose

⚠ WARNING

ROLLER'S Protector 2 L and ROLLER'S Protector 2 M are intended for commercial use, e.g. in trade, industry and workshops, for sucking up non-flammable, dry dusts with no asbestos content, non-flammable liquids which occur during use of slitting and cutting machines or core drilling machines and for cleaning building sites. All other uses are not for the intended purpose and are prohibited.

ROLLER'S Protector 2 L and ROLLER'S Protector 2 M are so-called safety vacuum cleaners which are tested and certified in accordance with EN 60335-2-69 and are suitable for sucking up dusts that are harmful to health:

- *ROLLER'S Protector 2 L satisfies* ***dust class L*** *(light) in accordance with EN 60335-2-69 and may be used for separating dust with an exposure limit/work place limit (AGW) > 1 mg/m³. The filter material in vacuum cleaners for dust class L is tested. The maximum penetration level is ≤ 1 %. There are no special disposal regulations.*
- *ROLLER'S Protector 2 M satisfies* ***dust class M*** *(medium) in accordance with EN 60335-2-69 and may be used for separating dust with an exposure limit/ work place limit (AGW) > 0.1 mg/ m³. Vacuum cleaners of this class are tested as complete units. The maximum penetration level is ≤ 0.1 %. They are subject to low-dust disposal regulations.*

When working with mineral building materials, e.g. concrete, steel-reinforced concrete, all types of masonry, all types of screed, natural stone, a high degree of mineral dust containing quartz is produced which is harmful to the health. Inhalation of quartz fine dust is harmful to the health. The Directive 89/391/EEC on the taking of measures to improve the safety and health protection of employees at work obliges the employer to carry out an appropriate risk assessment at the employees place of work, determine and evaluate the potential dust load and define necessary protective measures. The German technical ruling for hazardous substances TRGS 559 "Mineral Dust" defines in Appendix 1 that work with slitting and cutting machines must be classified in exposure category 3 if the effectiveness of the extraction has not been proven.

In accordance with EN 60335-2-69 a penetration level of ≤ 0.1 % is prescribed for sucking health hazardous dusts with an exposure limit/work place limit (AGW) of > 0.1 mg/m³. When slitting and cutting mineral building materials at least one safety vacuum cleaner/deduster of dust class M must usually be used so that the health hazardous dusts from machines can be effectively extracted. Safety vacuum cleaners/ dedusters of dust class M are tested as whole units (including the flat folded filter) and achieve a cleaning effect which allows a largely safe return of clean air into the work area. Safety vacuum cleaners/dedusters of dust class M in accordance with EN 60335-2-69 must also achieve a sufficient extraction volume so that the air speed in the suction hose of these safety vacuum cleaners/dedusters is monitored. An acoustic signal sounds on dropping below the air speed of ≥ 20 m/s in the suction hose (e.g. "filter blocked"). The cause must be determined immediately and repaired before continuing work.

Observe the national regulations: You are expressly reminded that, in many countries, additional regulations regarding the safe use of such vacuum cleaners for clearing up and disposal of health hazardous dusts are imposed by the national industrial health and safety authorities, water board and similar authorities.

The dust regulations are omitted for wet vacuum cleaners.

1.1. Scope of delivery (Fig. 1)

ROLLER'S Protector 2 L: *Electric dry-wet vacuum cleaner, suction hose 4 m, handle, 2 metal suction pipes, attachment for surfaces wet/dry, brush strips, rubber lips, Protector 2 suction hose/power tool adapter, attachment for joints, felt filter bag, PES flat folded filter, operating instructions*

ROLLER'S Protector 2 M: *Electric dry-wet vacuum cleaner, suction hose E 4 m, handle E, 2 metal suction pipes, attachment for surfaces wet/dry, brush strips, rubber lips, Protector 2 suction hose/power tool adapter, attachment for joints, felt filter bag, polythene bag, PES flat folded filter, operating instructions*

1.2. Article numbers	ROLLER'S Protector 2 L	ROLLER'S Protector 2 M
Dry and wet vacuum cleaner	185600	185601
Felt filter bag, polyester felt, pack of 5	185511	185511
Wet filter bag, paper-polyester woven felt, pack of 5	185512	
Polythene bag, pack of 10	185513	185513
Flat folded filter PES, polyester, pack of 1	185515	185515
Suction rotor	180160	180160
Water extraction device	183606	183606

1.3. Operating data		
Tank content	31 l	31 l
Filling volume liquid	17 l	17 l
Max. flow volume	140 m³/h	143 m³/h
Max. vacuum pressure	230 hPa (230 mbar, 3.5 psi)	237 hPa (237 mbar, 3.5 psi)
Suction hose length	4.0 m	4.0 m
Suction hose diameter	21, 27, 32, 35, 40 mm	21, 27, 32, 35, 40 mm

	ROLLER'S Protector 2 L	ROLLER'S Protector 2 M
1.4. Operating temperature range	–10 to +40 °C	–10 to +40°C
1.5. Electrical data	220–240 V~; 50–60 Hz	220–240 V~; 50–60 Hz
Nominal power vacuum cleaner	1200 W	1200 W
Permissible power socket for power tools[1)]	100–2200 W	100–2200 W
Power consumption	max. 3400 W	max. 3400 W
Protection class	I	I
Type of protection	IP X4	IP X4
[1)] The specified maximum permissible power for the socket for power tools can differ depending on the country.		
1.6. Dimensions	560×370×580 mm (22.0"×14.6"×22.8")	560×370×580 mm (22.0"×14.6"×22.8")
1.7. Weights	13.5 kg (29.8 lb)	14.2 kg (31.3 lb)
1.8. Noise information		
Workplace-related emissions value (Determined according to EN 60335-2-69)	L_{pA} = 69 dB(A); K = 2 dB(A)	L_{pA} = 69 dB(A); K = 2 B(A)
1.9. Vibrations		
Weighted effective value of the acceleration	< 2.5 m/s²; K = 0.2 m/s²	< 2.5 m/s²; K = 0.2 m/s²

The indicated weighted effective value of acceleration has been measured against standard test procedures and can be used by way of comparison with another device. The indicated weighted effective value of acceleration can also be used as a preliminary evaluation of the exposure.

Attention: The indicated weighted effective value of acceleration can differ during operation from the indicated value, dependent on the manner in which the device is used. Dependent upon the actual conditions of use (periodic duty) it may be necessary to establish safety precautions for the protection of the operator.

2. Start-up

2.1. Electrical connection

⚠ WARNING

Mains voltage present! Before connecting the electrical device, check whether the voltage given on the rating plate corresponds to the mains voltage. Only connect electrical devices of protection class I to a socket/extension lead with a functioning protective contact. On building sites, in a wet environment or under similar installation conditions, only operate the electrical device on the mains with a 30 mA fault current protection device (RCD) which interrupts the power supply as soon as the leakage current to earth exceeds 30 mA for 200 ms.

2.2. Start-up (Fig. 1 to Fig. 2)

Take the included accessories out of the tank (1) and box.

ROLLER'S Protector 2 L and Protector 2 M are equipped with an antistatic system. If static charges are caused by friction, these can be transmitted to the top part of the vacuum cleaner by an electrically conductive suction hose E with electrically conductive handle E and discharged from there. This prevents sparks and shocks. The electrically conductive suction hose is part of the delivery scope for the ROLLER'S Protector 2 M and is available as an accessory for the ROLLER'S Protector 2 L. The suction power can be set with the suction power switch (8).

2.3. Selecting, inserting and changing the flat folded filter (Fig. 12)

⚠ CAUTION

The electrical device may never be used without the flat folded filter.

Pull out the mains plug. Open the the filter cover (9) and check whether the suitable flat folder filter (10) is inserted. The polyester (PES) flat folded filter is suitable for wet and dry cleaning. The PES flat folder filter from ROLLER'S is approved for sucking up dusts of dust class L and M.

To change the flat folder filter (10), open the filter cover (9) take out the flat folder filter (10) and dispose of it in a dust-proof polythene bag. Use a suitable respirator, e.g. particle filtering half face mask FFP2, and disposable overalls. Observe the national regulations. Clean the filter holder and insert a new suitable flat folded filter (10) with sealing lip facing upwards. Close the filter cover (9) until it snaps in audibly.

2.4. Select a felt filter bag, wet filter bag, polythene bag, insert or change.

2.4.1. Selecting a filter bag, polythene bag

Felt filter bags are approved for sucking up dusts of dust class L and M and for low-dust disposal. Wet filter bags separate the water from the sucked up solids when extracting dirty water. The polythene bag simplifies disposal of dirt and prevents dirt from accumulating in the tank (1). The polythene bag is not approved for sucking up health-hazardous dusts. The following applications are recommended for the different bags:

Felt filter bag:
for wet and dry applications, for normal dirt, fine dusts, abrasive dusts, wet dirt

Wet filter bag (ROLLER'S Protector 2 L):
for wet and dry extraction, for abrasive dusts, wet dirt, liquids

Polythene bag:
For wet and dry applications with dusts that are not harmful to health, for normal dirt, fine dusts, abrasive dusts, wet dirt, water For low-dust disposal of contaminated parts, e.g. of the flat folded filter.

2.4.2. Inserting and changing the filter bag (Fig. 4)

Pull out the mains plug. Use a suitable respirator, e.g. particle filtering half face mask FFP2, and disposable overalls. Open the vacuum cleaner top part lock (3) and remove the vacuum cleaner top part (2) from the tank (1). Insert the filter bag directly in the tank (1), push with the round opening up to the stop on the suction hose connecting nozzle (12) inside the tank (1), place the top part of the vacuum cleaner (2) on the tank (1), snap in the lock on the top part of the vacuum cleaner (3). To change, remove the filter bag from the suction hose connecting nozzle (12) and close the opening of the filter bag with the slide and the wet filter bag with the plastic cap. Place the vacuum cleaner top part (2) on the tank (1). Dispose of sealed filter bags. Observe the national regulations.

2.4.3. Inserting or changing the polythene bag (Fig. 5)

Pull out the mains plug. Use a suitable respirator, e.g. particle filtering half face mask FFP2, and disposable overalls. Open the vacuum cleaner top part lock (3) and remove the vacuum cleaner top part (2) from the tank (1). Insert the polythene bag directly into the tank (1), push with the small round opening up to the stop on the suction hose connecting nozzle (12) inside the tank (1) and fit the large opening over the edge of the tank (1). Place the top part of the vacuum cleaner (2) on the tank (1), snap in the lock on the top part of the vacuum cleaner (3). To change, pull up the polythene bag lapped over the edge of the tank and seal with the attached adhesive strips. Remove the filled polythene bag from the suction hose connecting nozzle (12), seal with adhesive tape, remove and dispose of. Observe the national regulations.

2.5. Connecting power tools to ROLLER'S Protector 2 L and ROLLER'S Protector 2 M (Fig. 7, Fig. 8)

⚠ WARNING

The socket for power tools with automatic electronic on/off (16) on the vacuum cleaner is only intended for direct connection of power tools with a consumed power between 100 and 2,200 W.

In ROLLER'S Protector 2 M, pull out the plug (11) for the suction hose connecting nozzle (12). Insert the suction hose (13) into the suction hose connecting nozzle (12) as far as it goes and snap the bayonet catch shut by turning it to the right (Fig. 6). The suction power switch (8) should be set to "max" to achieve optimum suction performance. Set the suction hose diameter selector switch (14) to the used suction hose diameter. To ensure that the cross section of the suction hose is as large as possible, it is recommended to push the suction hose/power tool adapter (15) over the power tool suction nozzle. Plug the suction hose/power tool adapter (15) and suction hose (13) together and snap in (Fig. 9). Push the suction hose/power tool adapter (15) onto the suction nozzle of the power tool to be used. See the operating instructions of the power tool.

2.5.1. Connecting the power tool to the socket of the ROLLER'S Protector 2 L / ROLLER'S Protector 2 M

The power of the used power tool must be between 100 and 2,200 W. See the operating instructions of the power tool. Only then can the connecting cable of the used power tool be connected to the socket (16) of the ROLLER'S Protector 2 L / ROLLER'S Protector 2 M.

2.5.2. Connecting the power tool to a separate socket

If the power of the used power tool is outside the limits of 100 and 2,200 W, the power tool may not be connected to the socket (16) of the ROLLER'S Protector 2 L / ROLLER'S Protector 2 M but must be connected to a separate socket. See the operating instructions of the power tool.

2.6. Building site or area cleaning

In ROLLER'S Protector 2 M pull out the plug (11) for the suction hose connecting nozzle (12). Insert the suction hose (13) into the suction hose connecting nozzle (12) as far as it goes and snap the bayonet catch shut by turning it to the right (Fig. 6). The suction power switch (8) should be set to "max" for optimum suction performance. In ROLLER'S Protector 2 M, set the suction hose diameter selector switch (14) to the used suction hose diameter.. Push the handle (17) into the suction hose and snap it in place (Fig. 9). The wet/dry joint attachment (18), the suction tube (19), the wet/dry surface attachment (20) can be pushed into the handle (17) as required. Brush strips or rubber lips can be mounted on the wet/dry surface attachment optionally. The brush strips/rubber lips can be levered out with a flat blade screwdriver (Fig. 15). Please bear in mind when inserting that the brush strips/rubber lips are different lengths and therefore only fit into one of the slits in the surface attachment (20). Insert the rubber lips with the smooth sides facing inwards.

3. Operation

Use eye protection

Use a respirator

Use ear protection

Use hand protection

⚠ WARNING

Check and observe the intended use of the vacuum cleaner, especially the necessary dust class, before performing any work during which health hazardous dusts could be produced.

ROLLER'S Protector 2 L and Protector 2 M is switched on with the On/Off switch (21). ROLLER'S Protector 2 L and Protector 2 M clean the flat folded filter (10) automatically. The filter is cleaned by several short shots of air in rapid succession. You can choose between 4 operating states with the On/Off switch (21):

0	*vacuum cleaner off*
1	*vacuum cleaner on, extraction without automatic filter cleaning*
2 AUTO MAX	*vacuum cleaner on, extraction with automatic filter cleaning at 15 s intervals*
3 AUTO MIN	*vacuum cleaner on, extraction with automatic filter cleaning at 60 s intervals*

ROLLER'S Protector 2 L and Protector 2 M monitor the filling level of electrically conductive liquids, e.g. water, in the tank (1). Electrodes for limiting the filling level (22) switch off the vacuum cleaner automatically as soon as the electrically conductive liquid touches the electrodes. When sucking up non-conductive liquids or dusts, the filling level in the tank (1) must be checked visually from time to time.

In the ROLLER'S Protector 2 M the air velocity is checked by an electronic volume flow monitor. An acoustic signal sounds if it drops below the prescribed value of 20 m/s. The suction hose diameter selector switch (14) on the vacuum cleaner

3.1. Extracting dusts and liquids from connected power tools

⚠ WARNING

The socket for power tools with automatic on/off (16) on the vacuum cleaner is only intended for direct connection of power tools with a consumed power between 100 and 2,200 W.
The specified maximum permissible power for the socket for power tools can differ depending on the country.

3.1.1. Connecting the power tool to the socket of the ROLLER'S Protector 2 L / ROLLER'S Protector 2 M

The vacuum cleaner is prepared as described in 2.5. and 2.5.1. Switch the vacuum cleaner on at the On/Off switch (21). When the power tool connected to the socket for power tools with automatic switch-on (16) is switched on, the vacuum cleaner starts almost simultaneously. When the power tool is switched off, the vacuum cleaner continues running for approx. 15 s to empty the suction hose (13). The vacuum cleaner must be switched off at the On/Off switch (21) after completing the work. The On/Off switch (21) must be set to "1" for wet extraction.

3.1.2. Connecting the power tool to a separate socket

The vacuum cleaner is prepared as described in 2.5. and 2.5.2. Switch the vacuum cleaner on at the On / Off switch (21). Then switch on the power tool connected to a separate socket. At the end of work, switch off the power tool and then the vacuum cleaner about 15 s later at the On/Off switch (21) to allow time for the suction hose (13) to empty. The On/Off switch (21) must be set to "1" for wet extraction.

3.2. Building site or area cleaning

The vacuum cleaner is prepared as described in 2.6. Switch the vacuum cleaner on at the On / Off switch (21). The On/Off switch (21) must be set to "1" for wet extraction.

3.3. Shutting down and transporting

ROLLER'S Protector 2 M: Turn the suction hose (13) on the suction hose connecting nozzle (12) as far to the left as it goes and remove. Insert the plug for the suction hose connecting nozzle (1) as far as it goes. Open the vacuum cleaner top part locks (3) and remove the vacuum cleaner top part (2) from the tank (1). Empty the tank (1). Use a suitable respirator and disposable overalls Observe the national regulations. Place the top part of the vacuum cleaner (2) back onto the tank (1), snap in the locks on the top part of the vacuum cleaner (3). The wet/dry surface attachment (20) with suction pipes (19), handle (17), joint attachment (18) can be fastened in the holders (23) on the vacuum cleaner. Hang the suction hose (13) and connecting lead on the holder (26). Block the position of the vacuum cleaner with the castor with brake. Place the cleaned and dried vacuum cleaner in a dry room and secure against unauthorised use.

4. Service

Notwithstanding the maintenance described below, it is recommended to have the power tool sent to an authorised ROLLER contract service workshop at least once a year for inspection and periodic checking of electrical devices. In Germany, such periodic testing of electrical devices should be performed in accordance with DIN VDE 0701-0702 and also prescribed for mobile electrical equipment according to the accident prevention rules DGUV, regulation 3 "Electrical Systems and Equipment". In addition, the respective national safety provisions, rules and regulations valid for the application site must be considered and observed.

4.1. Maintenance

⚠ WARNING

Pull out the mains plug before maintenance work!
Keep the vacuum cleaner as well as the ventilation slits of the air outlet (24) and motor cooling air inlet (25) on the top part of the vacuum cleaner (2) clean. Empty the tank (1) after ever use. Use a dust mask and disposable overalls. Observe the national regulations. Clean the top part of the vacuum cleaner (2) and the tank (1) occasionally with a damp cloth.

Open the filter cover (9) and remove the flat folded filter (10) after wet cleaning. Remove the top part of the vacuum cleaner (2) from the tank (1) and empty the tank. Observe the national regulations. Let all parts dry to avoid mould. Then completely assemble the top part of the vacuum cleaner (2) and tank (1). Make sure that liquids never get into the inside of the top part of the vacuum cleaner (2). Never immerse the vacuum cleaner in liquid.

Change the flat folder filter, filled filter bag and polythene bag in good time or empty the tank (1) in good time. Clean the filling level limiting electrodes (23) with a brush and check regularly for signs of damage.

For maintenance by the user the machine must be dismantled, cleaned and serviced as far as possible without posing any danger to the maintenance personnel and other persons. Suitable safety precautions include detoxification before dismantling, provision of locally filtered forced ventilation where the machine is dismantled, cleaning of the maintenance area and suitable personal safety gear.

4.2. Inspection / repair

⚠ WARNING

Pull out the mains plug before carrying out maintenance or repair work!
This work may only be performed by qualified personnel.
Switch off the electrical device immediately if dust escapes (e.g. filter rupture). *The fault must be repaired before restarting.*
Switch off the electrical device immediately if foam or liquid escapes. *Clean the filling level limiting device regularly and inspect for signs of damage.*

It is recommended to send the electrical device to an authorised ROLLER service shop for inspection/maintenance after approximately 250 operating hours or at least once a year.

Regardless of this, the national inspection intervals for mobile electrical equipment on building sites must be observed.

A dust inspection must be conducted at least once a year by the manufacturer or an instructed person, e.g. for damage to the filter, tightness of the vacuum cleaner and function of the control device. For vacuum cleaners of dust class M which were in a contaminated environment, the outside and all machine parts should be cleaned or treated with sealants before being removed from the hazardous area. All parts must be considered contaminated when they are taken out of the hazardous area and suitable measures must be taken to avoid spreading of the dust. All contaminated parts which cannot be cleaned satisfactorily must be changed when performing maintenance and repair work. Such parts must be disposed of in tight bags for the proper disposal of such waste. Observe the national regulations.

5. Fault

5.1. Fault: *Vacuum cleaner does not work or switches off during operation.*

Cause:	Remedy:
● Maximum filling level in tank (1) reached.	● Empty the tank
● Mains lead defective.	● Have the mains lead changed by qualified personnel or an authorised ROLLER customer service workshop.
● Vacuum cleaner defective.	● Have the vacuum cleaner checked/repaired by an authorised ROLLER customer service workshop.

5.2. Fault: *Vacuum cleaner does not start after emptying the tank (1).*

Cause:	Remedy:
● Electrodes for filling level limiting (22) are soiled.	● Clean electrodes with a brush for example.
● Vacuum cleaner did not recognize the turn-on pulse.	● Switch off the vacuum cleaner at the on/off switch (21) and switch on again after about 5 s.

5.3. Fault: *Suction force drops.*

Cause:	Remedy:
● Suction hose (13), suction tube (19), suction hose/power tool adapter (15), wet/dry surface attachment 300 mm (20), wet/dry joint attachment (18), handle (17), suction hose connecting nozzle (12) blocked.	● Clear blockage
● Filter bag, polythene bag, tank (1) are full.	● Dispose of filter bag, polythene bag, empty the tank.
● Filter cover (9) is open	● Close filter cover
● Flat folded filter (10) soiled/defective.	● Change flat folded filter

5.4. Fault: *Dust escapes when sucking.*

Cause:	Remedy:
● Wrong installation position of the flat folded filter (10).	● Check correct position of the flat folded filter
● Flat folded filter (10) soiled/defective.	● Change flat folded filter
● Suction hose (13) defective	● Change suction hose.
● Vacuum cleaner top part (2) not mounted/snapped in correctly	● Mount and snap in vacuum cleaner top part.

5.5. Fault: *Electrodes for filling level limiting (23) do not respond.*

Cause:	Remedy:
● Electrodes for filling level limiting (23) are soiled.	● Clean electrodes with a brush for example.
● Sucking of non-conductive liquids.	● Check filling level of tank (1) regularly, empty the tank in time.

5.6. Fault: *Acoustic signal sounds (Protector 2 M).*

Cause:	Remedy:
● Suction hose diameter selector switch (14) not set to suction hose diameter.	● Set selector switch to suction hose diameter
● Filter bag, polythene bag, tank (1) are full.	● Dispose of filter bag, polythene bag, empty the tank.
● Suction hose (13), suction tube (19), suction hose/power tool adapter (15), wet/dry surface attachment 300 mm (20), wet/dry joint attachment (18), handle (17), suction hose connecting nozzle (12) blocked.	● Clear blockage
● Filter on the air inlet motor cooling (25) blocked	● Open the air inlet motor cooling (25) (Fig. 14) and clean the filter.

5.7. Fault: *Automatic filter cleaning not working.*

Cause:	Remedy:
● On/Off switch (21) to switch position “0” or “1”	● Set On/Off switch to switch position “2 AUTO MAX” or “3 AUTO MIN”.
● Vacuum cleaner defective	● Have the vacuum cleaner checked/repaired by an authorised ROLLER customer service workshop

6. Disposal

Electrical devices may not be thrown into the domestic waste at the end of use. They must be disposed of according to the legal regulations.

7. Manufacturer’s Warranty

The warranty period shall be 12 months from delivery of the new product to the first user. The date of delivery shall be documented by the submission of the original purchase documents, which must include the date of purchase and the designation of the product. All functional defects occurring within the warranty period, which are clearly the consequence of defects in production or materials, will be remedied free of charge. The remedy of defects shall not extend or renew the warranty period for the product. Damage attributable to natural wear and tear, incorrect treatment or misuse, failure to observe the operational instructions, unsuitable operating materials, excessive demand, use for unauthorized purposes, interventions by the customer or a third party or other reasons, for which ROLLER is not responsible, shall be excluded from the warranty

Services under the warranty may only be provided by customer service stations authorized for this purpose by ROLLER. Complaints will only be accepted if the product is returned to a customer service station authorized by ROLLER without prior interference and in a fully assembled condition. Replaced products and parts shall become the property of ROLLER.

The user shall be responsible for the cost of shipping and returning the product.

A list of the ROLLER-authorized customer service stations is available on the Internet under www.albert-roller.de. For countries which are not listed, the product must be sent to the SERVICE-CENTER, Neue Rommelshauser Strasse 4, 71332 Waiblingen, Deutschland. The legal rights of the user, in particular the right to make claims against the seller in case of defects as well as claims due to wilful violation of obligations and claims under the product liability law are not restricted by this warranty.

This warranty is subject to German law with the exclusion of the conflict of laws rules of German International Private Law as well as with the exclusion of the United Nations Convention on Contracts for the International Sales of Goods (CISG). Warrantor of this world-wide valid manufacturer’s warranty is Albert Roller GmbH & Co KG, Neue Rommelshauser Straße 4, 71332 Waiblingen, Deutschland.

8. Spare parts lists

For spare parts lists, see www.albert-roller.de → Downloads → Parts lists.

Traduction de la notice d'utilisation originale

Fig. 1 – 16

1 Cuve
2 Partie supérieure de l'aspirateur
3 Boucle de verrouillage de la partie supérieure
4 Poignée
5 Roulette pivotante/roulette pivotante avec frein
6 Support pour suceur surfaces eau/poussières
7 Grande roue
8 Bouton de puissance d'aspiration
9 Couvercle de filtre
10 Filtre plissé plat
11 Bouchon d'obturation de l'embout de raccordement du tuyau d'aspiration (ROLLER'S Protector 2 M)
12 Embout de raccordement du tuyau d'aspiration
13 Tuyau d'aspiration
14 Sélecteur de diamètre de tuyau d'aspiration (ROLLER'S Protector 2 M)
15 Adaptateur tuyau d'aspiration/outil électrique
16 Prise de courant pour outil électrique avec dispositif automatique de marche/arrêt
17 Poignée
18 Suceur fentes eau/poussières
19 Tube d'aspiration
20 Suceur surfaces eau/poussières 300 mm
21 Interrupteur marche/arrêt et nettoyage automatique du filtre
22 Témoin lumineux pour outil électrique
23 Support pour suceur fentes eau/poussières, poignée, tubes d'aspiration, adaptateur tuyau d'aspiration/outil électrique
24 Sortie d'air
25 Entrée d'air de refroidissement du moteur
26 Support pour câble de raccordement et tuyau d'aspiration
27 Tiroirs pour adaptateur tuyau d'aspiration/outil électrique et suceur fentes eau/poussières 300 mm

Avertissements de sécurité généraux pour l'outil électrique

⚠ AVERTISSEMENT

Lire tous les avertissements de sécurité, les instructions, les illustrations et les spécifications fournis avec cet outil électrique. *Ne pas suivre les instructions énumérées ci-dessous peut provoquer un choc électrique, un incendie et/ou une blessure sérieuse.*

Conserver tous les avertissements et toutes les instructions pour pouvoir s'y reporter ultérieurement.

Le terme « outil électrique » utilisé dans les consignes de sécurité se réfère aux outils électriques sur secteur (avec câble d'alimentation) ou aux outils électriques sur accu (sans câble d'alimentation).

1) Sécurité de la zone de travail

a) **Conserver la zone de travail propre et bien éclairée.** *Les zones en désordre ou sombres sont propices aux accidents.*

b) **Ne pas faire fonctionner les outils électriques en atmosphère explosive, par exemple en présence de liquides inflammables, de gaz ou de poussières.** *Les outils électriques produisent des étincelles qui peuvent enflammer les poussières ou les fumées.*

c) **Maintenir les enfants et les personnes présentes à l'écart pendant l'utilisation de l'outil électrique.** *Un utilisateur distrait risque de perdre le contrôle de l'outil électrique.*

2) Sécurité électrique

a) **Il faut que les fiches de l'outil électrique soient adaptées au socle. Ne jamais modifier la fiche de quelque façon que ce soit. Ne pas utiliser d'adaptateurs avec des outils électriques à branchement de terre.** *Des fiches non modifiées et des socles adaptés réduisent le risque de choc électrique.*

b) **Éviter tout contact du corps avec des surfaces reliées à la terre telles que les tuyaux, les radiateurs, les cuisinières et les réfrigérateurs.** *Il existe un risque accru de choc électrique si votre corps est relié à la terre.*

c) **Ne pas exposer les outils électriques à la pluie ou à des conditions humides.** *La pénétration d'eau à l'intérieur d'un outil électrique augmente le risque de choc électrique.*

d) **Ne pas maltraiter le cordon. Ne jamais utiliser le cordon pour porter, tirer ou débrancher l'outil électrique. Tenir le câble de raccordement à l'abri de la chaleur, de l'huile, des arêtes vives et des pièces en mouvement.** *Des cordons endommagés ou emmêlés augmentent le risque de choc électrique.*

e) **Lorsqu'on utilise un outil électrique à l'extérieur, utiliser un prolongateur adapté à l'utilisation extérieure.** *L'utilisation d'un cordon adapté à l'utilisation extérieure réduit le risque de choc électrique.*

f) **Si l'usage d'un outil électrique dans un emplacement humide est inévitable, utiliser une alimentation protégée par un dispositif à courant différentiel résiduel (RCD).** *L'usage d'un RCD réduit le risque de choc électrique.*

3) Sécurité des personnes

a) **Rester vigilant, regarder ce que vous êtes en train de faire et faire preuve de bon sens dans votre utilisation de l'outil électrique. Ne pas utiliser un outil électrique lorsque vous êtes fatigué ou sous l'emprise de drogues, de l'alcool ou de médicaments.** *Un moment d'inattention en cours d'utilisation d'un outil électrique peut entraîner des blessures graves.*

b) **Utiliser un équipement de protection individuelle. Toujours porter une protection pour les yeux.** *Les équipements de protection individuelle tels que les masques contre les poussières, les chaussures de sécurité antidérapantes, les casques ou les protections auditives utilisés pour les conditions appropriées réduisent les blessures.*

c) **Éviter tout démarrage intempestif. S'assurer que l'interrupteur est en position arrêt avant de brancher l'outil au secteur et/ou au bloc de batteries, de le ramasser ou de le porter.** *Ne jamais porter l'outil électrique avec le doigt sur l'interrupteur ou brancher l'outil électrique en marche au secteur (risque d'accidents).*

d) **Retirer toute clé de réglage avant de mettre l'outil électrique en marche.** *Un outil ou une clé se trouvant dans une pièce en rotation de l'outil électrique peut entraîner des blessures.*

e) **Ne pas se précipiter. Garder une position et un équilibre adaptés à tout moment.** *Cela permet un meilleur contrôle de l'outil électrique dans des situations inattendues.*

f) **S'habiller de manière adaptée. Ne pas porter de vêtements amples ou de bijoux. Garder les cheveux et les vêtements à distance des parties en mouvement.** *Des vêtements amples, des bijoux ou les cheveux longs peuvent être pris dans des parties en mouvement.*

g) **Si des dispositifs sont fournis pour le raccordement d'équipements pour l'extraction et la récupération des poussières, s'assurer qu'ils sont connectés et correctement utilisés.** *Utiliser des collecteurs de poussière peut réduire les risques dus aux poussières.*

h) **Rester vigilant et ne pas négliger les principes de sécurité de l'outil sous prétexte que vous avez l'habitude de l'utiliser.** *Une fraction de seconde d'inattention peut provoquer une blessure grave.*

4) Utilisation et entretien de l'outil électrique

a) **Ne pas forcer l'outil électrique. Utiliser l'outil électrique adapté à votre application.** *L'outil électrique adapté réalise mieux le travail et de manière plus sûre au régime pour lequel il a été construit.*

b) **Ne pas utiliser l'outil électrique si l'interrupteur ne permet pas de passer de l'état de marche à arrêt et inversement.** *Tout outil électrique qui ne peut pas être commandé par l'interrupteur est dangereux et il faut le réparer.*

c) **Retirer la fiche de la prise de courant et/ou retirer l'accu amovible avant d'effectuer des réglages, de changer des pièces de l'outil utilisé ou de ranger l'outil électrique.** *De telles mesures de sécurité préventives réduisent le risque de démarrage accidentel de l'outil électrique.*

d) **Conserver les outils électriques à l'arrêt hors de la portée des enfants. Ne pas confier l'outil électrique à des personnes qui ne sont pas familiarisées avec son utilisation ou qui n'ont pas lu ces instructions.** *Les outils électriques sont dangereux entre les mains d'utilisateurs novices.*

e) **Prendre scrupuleusement soin des outils électriques et l'outil utilisé. Vérifier qu'il n'y a pas de mauvais alignement ou de blocage des parties mobiles, des pièces cassées ou toute autre condition pouvant affecter le fonctionnement de l'outil électrique. Avant l'utilisation de l'outil électrique, faire réparer les pièces endommagées.** *De nombreux accidents sont dus à des outils électriques mal entretenus.*

f) **Garder affûtés et propres les outils permettant de couper.** *Des outils destinés à couper correctement entretenus avec des pièces coupantes tranchantes sont moins susceptibles de bloquer et sont plus faciles à contrôler.*

g) **Utiliser l'outil électrique, l'outil interchangeable, les outils interchangeables, etc. conformément à ces instructions en tenant compte des conditions de travail et du travail à réaliser.** *L'utilisation de l'outil électrique pour des opérations différentes de celles prévues peut donner lieu à des situations dangereuses.*

h) **Il faut que les poignées et les surfaces de préhension restent sèches, propres et dépourvues d'huiles et de graisses.** *Des poignées et des surfaces de préhension glissantes rendent impossibles la manipulation et le contrôle en toute sécurité de l'outil dans les situations inattendues.*

5) Maintenance et entretien

a) **Faire entretenir l'outil électrique par un réparateur qualifié utilisant uniquement des pièces de rechange identiques.** *Cela assure le maintien de la sécurité de l'outil électrique.*

Consignes de sécurité pour aspirateur eau et poussières, dépoussiéreur

⚠ AVERTISSEMENT

Lire tous les avertissements de sécurité, les instructions, les illustrations et les spécifications fournis avec cet outil électrique. *Ne pas suivre les instructions énumérées ci-dessous peut provoquer un choc électrique, un incendie et/ou une blessure sérieuse.*

Conserver tous les avertissements et toutes les instructions pour pouvoir s'y reporter ultérieurement.

- **Ne jamais aspirer des matériaux contenant de l'amiante.** *L'amiante est cancérogène.*
- **Aspirer uniquement des substances autorisées pour l'appareil électrique**. *Les substances peuvent être cancérogènes.*
- **L'utilisation de l'appareil électrique n'est autorisée que si l'utilisateur est pleinement capable d'apprécier toutes les fonctions et de les exécuter sans réserves ou s'il a reçu les instructions nécessaires.** *Des instructions détaillées réduisent les erreurs de manipulation et les blessures.*

- **L'appareil électrique ne doit pas être utilisé par des personnes (enfants compris) ayant des facultés physiques, sensorielles ou mentales réduites ou manquant d'expérience ou de connaissances. Veiller à ce que les enfants ne jouent pas avec l'appareil électrique.** *L'utilisation présente sinon un risque d'erreur de manipulation et de blessures.*
- **Ne pas utiliser l'appareil électrique pour aspirer des liquides inflammables ou explosifs (essence, huile, alcool, solvants, etc.). Ne pas aspirer de poussières chaudes ou incandescentes. Ne pas utiliser l'appareil électrique dans des locaux où il existe un risque d'explosion.** *Les poussières, vapeurs et liquides risquent de s'enflammer ou d'exploser.*
- **L'appareil électrique convient pour aspirer des substances sèches et, grâce à des mesures particulières, pour aspirer des liquides.** *La pénétration d'eau dans l'appareil électrique augmente le risque de décharge électrique.*
- **Si l'appareil électrique rejette de la poussière (rupture du filtre, etc.), arrêter immédiatement l'appareil.** *Avant de le remettre en service, éliminer le défaut.*
- **Si l'appareil électrique rejette de la mousse ou du liquide, arrêter immédiatement l'appareil.** *Nettoyer régulièrement le dispositif de limitation du niveau de remplissage et vérifier qu'il n'est pas endommagé.*
- **Si l'utilisation de l'appareil électrique en milieu humide est inévitable, utiliser un disjoncteur différentiel par courant de défaut.** *L'utilisation d'un disjoncteur différentiel par courant de défaut réduit le risque de décharge électrique.*
- **Brancher l'appareil électrique sur un réseau correctement relié à la terre.** *La prise de courant et le câble de rallonge doivent posséder un conducteur de protection qui fonctionne.*
- **Ne pas utiliser l'appareil électrique lorsque le câble, la fiche ou l'interrupteur sont endommagés. Ne pas toucher le câble, la fiche ou l'interrupteur endommagés et débrancher la fiche secteur si le câble, la fiche ou l'interrupteur sont endommagés pendant le travail.** *Les câbles, fiches et interrupteurs endommagés augmentent le risque de décharge électrique.*
- **Ne pas rouler sur le câble ni l'écraser. Ne pas tirer le câble pour retirer la fiche de la prise de courant ou pour déplacer l'appareil électrique.** *Les câbles endommagés augmentent le risque de décharge électrique.*
- **Retirer la fiche de la prise de courant avant d'effectuer des réglages sur l'appareil électrique, de changer des pièces ou de ranger l'appareil.** *Ces précautions empêchent le démarrage intempestif de l'appareil électrique.*
- **Veiller à ce que le lieu de travail soit bien aéré.**
- **Ne jamais faire fonctionner l'appareil électrique sans surveillance. Pendant les pauses prolongées, mettre l'outil électrique hors tension, débrancher la fiche secteur et enlever tous les tuyaux/fiches.** *Les appareils électriques peuvent comporter des dangers pouvant entraîner des dommages matériels et/ou corporels lorsqu'ils sont laissés sans surveillance.*
- **L'appareil électrique ne doit pas être utilisé par des enfants non surveillés.** *Les enfants risquent de se blesser.*
- **Faire réparer l'appareil électrique uniquement par des professionnels qualifies utilisant des pièces d'origine.** *Cela garantit le maintien de la sécurité de l'appareil électrique.*
- **L'appareil électrique contient des poussières nocives pour la santé. Faire vider et entretenir l'appareil électrique uniquement par des professionnels, y compris l'élimination des réservoirs à poussière. Un équipement de protection adéquat est nécessaire.** *Ne pas utiliser l'aspirateur avec un système de filtre incomplet. Cela met en danger la santé.*
- **Vérifier, avant la mise en service, que le tuyau d'aspiration est en parfait état. Ne pas démonter le tuyau d'aspiration de l'appareil électrique afin d'éviter que la poussière ne sorte.** *La poussière risque sinon d'être inhalée.*
- **Arrêter immédiatement l'appareil lorsque de la mousse ou de l'eau sort de l'appareil et vider la cuve.** *L'appareil électrique risque sinon d'être endommagé.*
- **Ne pas utiliser l'appareil électrique comme pompe à eau.** *L'appareil électrique est prévu pour l'aspiration d'un mélange d'air et d'eau.*
- **Ne pas utiliser l'appareil électrique comme siège.** *L'appareil électrique risque sinon d'être endommagé.*
- **Utiliser avec précaution le câble secteur et le tuyau d'aspiration.** *Ils peuvent présenter un danger pour d'autres personnes.*
- **Ne pas nettoyer l'appareil électrique au jet d'eau.** *La pénétration d'eau dans la partie supérieure de l'aspirateur augmente le risque de décharge électrique.*
- **Prévoir un taux suffisant de renouvellement de l'air L dans le local lorsque l'air est rejeté dans le local. Respecter les réglementations nationales.**
- **Avant l'utilisation de l'appareil électrique, l'utilisateur doit recevoir les informations, les instructions et la formation nécessaires pour son utilisation et les matières à aspirer, y compris les consignes permettant d'assurer la sécurité de l'élimination des matières aspirées. L'utilisateur doit respecter les prescriptions applicables en matière de sécurité pour les matières à manipuler.**

Explication des symboles

⚠ AVERTISSEMENT *Danger de degré moyen pouvant entraîner des blessures graves (irréversibles), voire mortelles en cas de non-respect des consignes.*

⚠ ATTENTION *Danger de degré faible pouvant entraîner de petites blessures (réversibles) en cas de non-respect des consignes.*

AVIS *Danger pouvant entraîner des dommages matériels sans risque de blessure (il ne s'agit pas d'une consigne de sécurité).*

Aspirateur de sécurité, classe de poussière L

Aspirateur de sécurité, classe de poussière M

ATTENTION : Cet appareil peut contenir des poussières nocives pour la santé.

Attention

Lire la notice d'utilisation avant la mise en service

Protection obligatoire de la vue

Protection obligatoire des voies respiratoires

Protection obligatoire de l'ouïe

Protection obligatoire des mains

Outil électrique répondant aux exigences de la classe de protection I

Éliminer dans le respect de l'environnement

Filtre plissé plat

Sac polyéthylène

1. Caractéristiques techniques

Utilisation conforme

⚠ AVERTISSEMENT

Les aspirateurs ROLLER'S Protector 2 L et ROLLER'S Protector 2 M sont destinés à une utilisation professionnelle dans les entreprises artisanales, l'industrie et les ateliers et conviennent pour l'aspiration de poussières sèches, ininflammables et ne contenant pas d'amiante, pour l'aspiration de liquides ininflammables utilisés pour le fonctionnement des rainureuses, tronçonneuses et carotteuses et pour le nettoyage de chantier. Toute autre utilisation est non conforme et donc interdite.

Les aspirateurs ROLLER'S Protector 2 L et ROLLER'S Protector 2 M sont des aspirateurs de sécurité contrôlés et certifiés selon la norme EN 60335-2-69, qui conviennent pour aspirer des poussières nocives pour la santé :

- *L'aspirateur ROLLER'S Protector 2 L correspond à la* ***classe de filtration L*** *(faible) selon EN 60335-2-69 et peut être utilisé pour la séparation de poussière d'une valeur limite d'exposition/valeur limite du poste de travail > 1 mg/m³. Le matériau filtrant des aspirateurs de la classe de poussière L est contrôlé. Le degré de perméabilité maximal est ≤ 1 %. Il n'existe pas de prescriptions particulières pour l'élimination.*
- *L'aspirateur ROLLER'S Protector 2 M correspond à la* ***classe de filtration M*** *(moyenne) selon EN 60335-2-69 et peut être utilisé pour la séparation de poussière d'une valeur limite d'exposition/valeur limite du poste de travail > 0,1 mg/m³. Les aspirateurs de cette classe sont contrôlés en tant qu'appareil complet. Le degré de perméabilité maximal est ≤ 0,1 %. L'élimination doit se faire de manière à ce que le dégagement de poussière soit faible.*

Le travail de matériaux de construction minéraux tels que le béton, le béton armé, les maçonneries de tout genre, les chapes de tout genre et la pierre naturelle produit énormément de poussière minérale nocive pour la santé contenant du quartz (poussière fine de quartz). L'inhalation de poussière fine de quartz est nocive pour la santé. En vertu de la directive 89/391/CEE concernant la mise en œuvre de mesures visant à promouvoir l'amélioration de la sécurité et de la santé des travailleurs au travail, l'employeur a l'obligation d'effectuer une évaluation appropriée des risques auxquels les travailleurs sont exposés au travail, de déterminer et d'apprécier l'exposition à d'éventuelles poussières et de définir les mesures de protection nécessaires. Le règlement technique allemand relatif aux substances dangereuses (TRGS 559 « Poussière minérale », annexe 1) classe l'utilisation de rainureuses et de tronçonneuses dans la catégorie d'exposition 3, dans la mesure où l'efficacité de l'aspiration n'a pas été démontrée.

Selon la norme EN 60335-2-69, les aspirateurs utilisés pour l'aspiration de poussières nocives pour la santé avec une valeur limite d'exposition/valeur limite du poste de travail > 0,1 mg/m³ doivent avoir un degré de perméabilité ≤ 0,1%. Par conséquent, pour le rainurage et le tronçonnage de matériaux de construction minéraux, il est généralement nécessaire d'utiliser au moins un aspirateur de sécurité/dépoussiéreur de la classe de poussière M afin d'assurer l'aspiration efficace des poussières nocives pour la santé produites par les machines. Les aspirateurs de sécurité/dépoussiéreurs de la classe de filtration M sont contrôlés en tant qu'appareil complet (filtre plissé plat compris) et atteignent un effet nettoyant permettant de rejeter l'air purifié dans le local de travail, généralement sans danger. Les aspirateurs de sécurité/dépoussiéreurs de la classe de poussière M selon EN 60335-2-69 doivent par

ailleurs atteindre un volume d'aspiration suffisant, raison pour laquelle la vitesse de l'air est surveillée dans le tuyau d'aspiration de ces aspirateurs de sécurité/dépoussiéreurs. Un signal acoustique est émis lorsque la vitesse de l'air est inférieure à 20 m/s (filtre bouché, etc.). La cause doit alors être immédiatement déterminée et éliminée avant la poursuite des travaux.

Respecter les réglementations nationales : dans de nombreux pays, il existe des réglementations supplémentaires des autorités nationales responsables de la santé, de la sécurité au travail, de l'approvisionnement en eau, etc. pour la sécurité d'utilisation de tels aspirateurs utilisés pour la collecte et l'élimination de poussières nocives pour la santé.

Les prescriptions relatives aux poussières ne sont pas valables pour l'aspiration de liquides.

1.1. Fourniture (fig. 1)

ROLLER'S Protector 2 L : Aspirateur eau et poussières électrique, tuyau d'aspiration 4 m, poignée, 2 tubes d'aspiration métalliques, suceur surfaces eau/poussières, bandes brosse, lèvres en caoutchouc, adaptateur tuyau d'aspiration/outil électrique Protector 2, suceur fentes, sac filtrant non-tissé, filtre plissé plat PES, notice d'utilisation

ROLLER'S Protector 2 M : Aspirateur eau et poussières électrique, tuyau d'aspiration E 4 m, poignée E, 2 tubes d'aspiration métalliques, suceur surfaces eau/poussières, bandes brosse, lèvres en caoutchouc, adaptateur tuyau d'aspiration/outil électrique Protector 2, suceur fentes, sac filtrant non-tissé, sac polyéthylène, filtre plissé plat PES, notice d'utilisation

	ROLLER'S Protector 2 L	ROLLER'S Protector 2 M
1.2. Codes		
Aspirateur eau et poussières	185600	185601
Sacs filtrants non-tissé polyester, paquet de 5	185511	185511
Sacs filtrants eau, non-tissé papier/polyester, paquet de 5	185512	
Sac polyéthylène, paquet de 10	185513	185513
Filtre plissé plat polyester (PES), paquet de 1	185515	185515
Rotor d'aspiration	180160	180160
Dispositif d'aspiration d'eau	183606	183606
1.3. Données de service		
Volume de la cuve	31 l	31 l
Quantité de liquide	17 l	17 l
Débit max.	140 m³/h	143 m³/h
Pression d'aspiration max.	230 hPa (230 mbar, 3,5 psi)	237 hPa (237 mbar, 3,5 psi)
Longueur du tuyau d'aspiration	4,0 m	4,0 m
Diamètre de tuyau d'aspiration	21, 27, 32, 35, 40 mm	21, 27, 32, 35, 40 mm
1.4. Plage de température de travail	–10 à +40 °C	–10 à +40°C
1.5. Caractéristiques électriques	220–240 V~; 50–60 Hz	220–240 V~; 50–60 Hz
Puissance nominale de l'aspirateur	1200 W	1200 W
Puissance admissible de la prise pour outils électriques	100–2200 W	100–2200 W
Puissance absorbée	max. 3400 W	max. 3400 W
Classe de protection	I	I
Degré de protection	IP X4	IP X4
[1)] La puissance maximale autorisée indiquée pour la prise de courant de l'outil électrique peut varier d'un pays à l'autre.		
1.6. Dimensions	560 × 370 × 580 mm (22,0" × 14,6" × 22,8")	560 × 370 × 580 mm (22,0" × 14,6" × 22,8")
1.7. Poids	13,5 kg (29,8 lb)	14,2 kg (31,3 lb)
1.8. Bruit		
Valeur d'émission relative au poste de travail (Déterminé selon EN 60335-2-69)	L_{pA} = 69 dB(A); K = 2 dB(A)	L_{pA} = 69 dB(A); K = 2 dB(A)
1.9. Vibrations		
Valeur effective pondérée de l'accélération	< 2,5 m/s²; K = 0,2 m/s²	< 2,5 m/s²; K = 0,2 m/s²

Le niveau moyen de vibrations a été mesuré au moyen d'un protocole d'essai normalisé et peut servir pour effectuer une comparaison avec un autre appareil. Le niveau moyen de vibrations peut également être utilisé pour l'évaluation de l'exposition.

***Attention!** Le niveau moyen de vibrations est susceptible de varier en fonction des conditions d'utilisation de l'appareil. En fonction de l'utilisation effective (fonctionnement intermittent), il peut être nécessaire de prévoir des mesures spéciales de protection de l'utilisateur.*

---

2. Mise en service

2.1. Branchement électrique

⚠ AVERTISSEMENT

***Tenir compte de la tension du réseau !** Avant de brancher l'appareil électrique, vérifier que la tension indiquée sur la plaque signalétique correspond à la tension du réseau. Brancher les appareils électriques de la classe de protection I uniquement à des prises de courant/rallonges équipées d'un conducteur de protection qui fonctionne. Sur les chantiers, dans un environnement humide ou dans d'autres situations d'installation similaires, ne faire fonctionner l'appareil électrique sur réseau qu'avec un interrupteur différentiel de 30 mA qui coupe l'alimentation en énergie dès que le courant de fuite qui passe à la terre dépasse 30 mA pendant 200 ms.*

2.2. Mise en service (Fig. 1 et fig. 2)

Sortir les accessoires fournis de la cuve (1) et du carton.

Les aspirateurs ROLLER'S Protector 2 L et Protector 2 M sont équipés d'un système antistatique. Si des charges électrostatiques sont produites par friction, celles-ci peuvent être transmises à la partie supérieure de l'aspirateur par le tuyau d'aspiration E (conducteur électrique) et la poignée E (conducteur électrique), puis être éliminées de la partie supérieure afin d'éviter la formation d'étincelles et les pointes de surtension. Le tuyau d'aspiration conducteur électrique est compris dans la fourniture du ROLLER'S Protector 2 M et est disponible en accessoire pour le ROLLER'S Protector 2 L. La puissance d'aspiration est réglable avec le bouton de puissance d'aspiration (8).

2.3. Choix, mise en place et remplacement du filtre plissé plat (fig. 12)

⚠ ATTENTION

Ne jamais utiliser l'appareil électrique sans filtre plissé plat.

Débrancher la fiche secteur. Ouvrir le couvercle de filtre (9) et vérifier que le filtre plissé plat (10) qui s'y trouve est approprié. Le filtre plissé plat polyester (PES) convient à l'aspiration de matières sèches et de liquides. Le filtre plissé plat PES ROLLER'S est autorisé pour l'aspiration de poussières des classes de poussière L et M.

Pour remplacer le filtre plissé plat (10), ouvrir le couvercle de filtre (9), retirer le filtre plissé plat (10) et l'éliminer dans un sac polyéthylène étanche à la poussière. Utiliser un masque de protection respiratoire approprié (masque buco-nasal de classe FFP2 filtrant les particules, etc.) et des vêtements à usage unique. Respecter les réglementations nationales. Nettoyer le logement du filtre et mettre en place un nouveau filtre plissé plat (10) approprié en tournant la lèvre d'étanchéité vers le haut. Fermer le couvercle de filtre (9) de sorte qu'il s'enclenche de manière audible.

2.4. Choisir, mettre en place ou remplacer le sac filtrant non-tissé, le sac filtrant eau, le sac polyéthylène

2.4.1. Choisir le sac filtrant, le sac polyéthylène :

Les sacs filtrants non-tissé sont autorisés pour l'aspiration de poussières des classes de poussière L et M et pour une élimination à faible dégagement de poussière. Les sacs filtrants eau utilisés pour l'aspiration d'eau sale séparent l'eau des matières solides aspirées. Le sac polyéthylène simplifie l'élimination de

la saleté et empêche les dépôts de saleté dans la cuve (1). Le sac polyéthylène n'est pas autorisé pour l'aspiration de poussières nocives pour la santé. Les différents sacs sont recommandés pour les usages suivants :

Sac filtrant non-tissé :
aspiration de matières sèches et humides, saleté normale, poussières fines, poussières abrasives, saleté humide

Sac filtrant eau (ROLLER'S Protector 2 L) :
Aspiration eau et poussières, poussières abrasives, saletés mouillées, liquides

Sac polyéthylène :
aspiration de poussières sèches et humides inoffensives pour la santé, saleté normale, poussières fines, poussières abrasives, saleté humide et eau, élimination à faible dégagement de poussière pour objets contaminés (filtre plissé plat, etc.)

2.4.2. Mise en place et remplacement du sac filtrant (fig. 4)
Débrancher la fiche secteur. Utiliser un masque de protection respiratoire approprié (masque buco-nasal de classe FFP2 filtrant les particules, etc.) et des vêtements à usage unique. Ouvrir les boucles de verrouillage (3) de la partie supérieure et enlever la partie supérieure (2) de la cuve (1). Poser directement le sac filtrant dans la cuve (1), glisser l'orifice rond en butée sur l'embout de raccordement du tuyau d'aspiration (12) placé à l'intérieur de la cuve (1), placer la partie supérieure (2) sur la cuve (1), fermer les boucles de verrouillage (3) de la partie supérieure de sorte qu'elles s'enclenchent. Pour remplacer le sac filtrant, retirer le sac de l'embout de raccordement du tuyau d'aspiration (12) et fermer l'orifice du sac filtrant avec le couvercle coulissant ou le couvercle en matière plastique (sac filtrant eau). Placer la partie supérieure (2) sur la cuve (1). Éliminer le sac filtrant fermé. Respecter les réglementations nationales.

2.4.3. Mettre en place ou remplacer le sac polyéthylène (fig. 5)
Débrancher la fiche secteur. Utiliser un masque de protection respiratoire approprié (masque buco-nasal de classe FFP2 filtrant les particules, etc.) et des vêtements à usage unique. Ouvrir les boucles de verrouillage (3) de la partie supérieure et enlever la partie supérieure (2) de la cuve (1). Poser directement le sac polyéthylène dans la cuve (1), glisser le petit orifice rond en butée sur l'embout de raccordement du tuyau d'aspiration (12) placé à l'intérieur de la cuve (1) et rabattre la grande ouverture sur le bord de la cuve (1). Placer la partie supérieure (2) sur la cuve (1) et fermer les boucles de verrouillage (3) de la partie supérieure de sorte qu'elles s'enclenchent. Pour remplacer le sac polyéthylène, tirer le sac rabattu sur le bord vers le haut et le fermer en utilisant le ruban adhésif dont il est muni. Retirer le sac polyéthylène plein de l'embout de raccordement du tuyau d'aspiration (12), le fermer avec un ruban adhésif, le retirer de la cuve et l'éliminer. Respecter les réglementations nationales.

2.5. Raccordement d'outils électriques aux aspirateurs ROLLER'S Protector 2 L et ROLLER'S Protector 2 M (fig. 7, fig. 8)

⚠ AVERTISSEMENT

La prise de courant pour outils électriques avec dispositif électronique de marche/arrêt (16), située sur l'aspirateur, est réservée au branchement d'outils électriques dont la puissance absorbée est comprise entre 100 et 2200 W.

Sur ROLLER'S Protector 2 M, retirer le bouchon d'obturation (11) de l'embout de raccordement du tuyau d'aspiration (12). Enfoncer le tuyau d'aspiration (13) en butée dans l'embout de raccordement du tuyau d'aspiration (12) et enclencher la fermeture à baïonnette par rotation à droite (fig. 6). Pour obtenir une puissance d'aspiration optimale, régler le bouton de puissance d'aspiration (8) sur « max ». Régler le sélecteur de diamètre de tuyau d'aspiration (14) au diamètre du tuyau d'aspiration utilisé. Pour que la section du tuyau d'aspiration soit maximale, il est recommandé de glisser l'adaptateur tuyau d'aspiration/outil électrique (15) sur l'embout d'aspiration de l'outil électrique. Raccorder l'adaptateur tuyau d'aspiration/outil électrique (15) et le tuyau d'aspiration (13) de sorte qu'ils s'enclenchent. Glisser l'adaptateur tuyau d'aspiration/outil électrique (15) sur l'embout d'aspiration de l'outil électrique utilisé. Respecter les instructions de service de l'outil électrique.

2.5.1. Branchement de l'outil électrique sur la prise de courant de l'aspirateur ROLLER'S Protector 2 L / ROLLER'S Protector 2 M
La puissance de l'outil électrique utilisé doit être comprise entre 100 et 2200 W. Respecter les instructions de service de l'outil électrique. Le câble de raccordement de l'outil électrique utilisé ne peut être branché sur la prise de courant (16) de l'aspirateur ROLLER'S Protector 2 L / ROLLER'S Protector 2 M que dans ces conditions.

2.5.2. Branchement de l'outil électrique sur une prise de courant séparée
Si la puissance de l'outil électrique utilisé ne se situe pas entre 100 et 2200 W, il est interdit de brancher l'outil électrique sur la prise de courant (16) de l'aspirateur ROLLER'S Protector 2 L / ROLLER'S Protector 2 M. L'outil électrique doit alors être branché sur une prise de courant séparée. Respecter les instructions de service de l'outil électrique.

2.6. Nettoyage de chantier et de surfaces

Sur ROLLER'S Protector 2 M, retirer le bouchon d'obturation (11) de l'embout de raccordement du tuyau d'aspiration (12). Enfoncer le tuyau d'aspiration (13) en butée dans l'embout de raccordement du tuyau d'aspiration (12) et enclencher la fermeture à baïonnette par rotation à droite (fig. 6). Pour obtenir une puissance d'aspiration optimale, régler le bouton de puissance d'aspiration (8) sur « max ». Sur ROLLER'S Protector 2 M, régler le sélecteur de diamètre de tuyau d'aspiration (14) au diamètre du tuyau d'aspiration utilisé. Placer la poignée (17) sur le tuyau d'aspiration (13). Selon les besoins, fixer le suceur fentes eau/poussières (18), les tubes d'aspiration (19) et/ou le suceur surfaces eau/poussière (20) à la poignée (17) (fig. 9). Le suceur surfaces eau/poussières (20) peut être équipé au choix de bandes brosse ou de lèvres en caoutchouc. Pour démonter les bandes brosse et les lèvres en caoutchouc, faire levier avec un tournevis plat (fig. 15). Pour monter les bandes brosse et les lèvres en caoutchouc de longueurs différentes, placer celles-ci dans les fentes de longueur correspondante du suceur surfaces eau/poussières (20). Monter les lèvres en caoutchouc de sorte que les côtés lisses soient tournés vers l'intérieur.

3. Fonctionnement

Protection obligatoire de la vue

Protection obligatoire des voies respiratoires

Protection obligatoire de l'ouïe

Protection obligatoire des mains

⚠ AVERTISSEMENT

Avant d'entreprendre des travaux pouvant produire des poussières nocives pour la santé, vérifier que l'utilisation de l'aspirateur et la classe de poussière sont conformes et en tenir compte.

Mettre en marche ROLLER'S Protector 2 L et Protector 2 M avec l'interrupteur marche/arrêt (21). ROLLER'S Protector 2 L et Protector 2 M nettoient automatiquement le filtre plissé plat (10). Le nettoyage du filtre est réalisé par plusieurs chasses d'air successives et brèves. L'interrupteur marche/arrêt (21) permet de sélectionner l'un des 4 états de fonctionnement :

0	*Aspirateur arrêté*
1	*Aspirateur en marche, aspiration sans nettoyage automatique du filtre*
2 AUTO MAX	*Aspirateur en marche, aspiration avec nettoyage automatique du filtre à intervalles de 15 s*
3 AUTO MIN	*Aspirateur en marche, aspiration avec nettoyage automatique du filtre à intervalles de 60 s*

Les aspirateurs ROLLER'S Protector 2 L et Protector 2 M surveillent le niveau de remplissage de liquides conducteurs électriques (eau, etc.) dans la cuve (1). Les électrodes de limitation du niveau de remplissage (22) arrêtent automatiquement l'aspirateur dès que le liquide conducteur électrique touche les électrodes. Pour l'aspiration de liquides non conducteurs et de poussières, il est nécessaire de vérifier le niveau de remplissage de la cuve (1) de temps en temps par contrôle visuel.

Sur l'aspirateur ROLLER'S Protector 2 M, la vitesse de l'air est contrôlée par un dispositif électronique de surveillance du débit. Un signal acoustique est émis lorsqu'elle est inférieure à la valeur prescrite de 20 m/s. Pour obtenir une mesure correcte, le sélecteur de diamètre de tuyau d'aspiration (14) doit être réglé au diamètre du tuyau d'aspiration sur l'aspirateur.

3.1. Aspirer les poussières et les liquides des outils électriques branchés

⚠ AVERTISSEMENT

La prise de courant pour outils électriques avec dispositif automatique de marche/arrêt (16), située sur l'aspirateur, est réservée au branchement d'outils électriques dont la puissance absorbée est comprise entre 100 et 2200 W.
La puissance maximale autorisée indiquée pour la prise de courant de l'outil électrique peut varier d'un pays à l'autre.

3.1.1. Branchement de l'outil électrique sur la prise de courant de l'aspirateur ROLLER'S Protector 2 L / ROLLER'S Protector 2 M
L'aspirateur a été préparé conformément aux points 2.5. et 2.5.1. Mettre l'aspirateur en marche avec l'interrupteur marche/arrêt (21). Dès que l'outil électrique branché sur la prise de courant pour outils électriques avec dispositif automatique de marche/arrêt (16) est mis en marche, l'aspirateur se met en marche presque simultanément. Dès que l'outil électrique est mis à l'arrêt, l'aspirateur s'arrête après près de 15 secondes supplémentaires afin de vider le tuyau d'aspiration (13). Lorsque le travail est terminé, arrêter l'aspirateur avec l'interrupteur marche/arrêt (21). Pour l'aspiration eau, placer l'interrupteur marche/arrêt (21) sur « 1 ».

3.1.2. Branchement de l'outil électrique sur une prise de courant séparée
L'aspirateur a été préparé conformément aux points 2.5. et 2.5.2. Mettre l'aspirateur en marche sur l'interrupteur marche/arrêt (21). Mettre ensuite en marche l'outil électrique branché sur la prise de courant séparée. Lorsque le travail est terminé, arrêter l'outil électrique, puis arrêter l'aspirateur sur l'interrupteur marche/arrêt (21) environ 15 secondes plus tard pour vider le tuyau d'aspiration (13). Pour l'aspiration eau, placer l'interrupteur marche/arrêt (21) sur « 1 ».

3.2. Nettoyage de chantier et de surfaces

L'aspirateur a été préparé conformément au point 2.6. Mettre l'aspirateur en marche sur l'interrupteur marche/arrêt (21). Pour l'aspiration eau, placer l'interrupteur marche/arrêt (21) sur « 1 ».

3.3. Mise hors service et transport

ROLLER'S Protector 2 M : tourner le tuyau d'aspiration (13) fixé à l'embout de raccordement du tuyau d'aspiration (12) à gauche jusqu'en butée et le retirer. Enfoncer le bouchon d'obturation (11) en butée dans l'embout de raccordement du tuyau d'aspiration Ouvrir les boucles de verrouillage (3) de la partie supérieure et enlever la partie supérieure (2) de la cuve (1). Vider la cuve (1). Utiliser un masque de protection respiratoire approprié et des vêtements à usage unique. Respecter les réglementations nationales. Remettre la partie supérieure (2) sur la cuve (1) et fermer les boucles de verrouillage (3) de la partie supérieure de sorte qu'elles s'enclenchent. Le suceur surfaces eau/poussières (20), les tubes d'aspiration (19), la poignée (17) et le suceur fentes (18) peuvent être fixés aux supports (23) de l'aspirateur. Placer le tuyau d'aspiration (13) et le câble de raccordement sur le support (26). Bloquer la position de l'aspirateur sur la roulette pivotante avec blocage. Ranger l'aspirateur nettoyé et sec dans un local sec, à l'abri de tout utilisation illicite.

4. Maintenance

Outre l'entretien décrit ci-après, il est recommandé de faire effectuer, au moins une fois par an, une inspection de l'appareil électrique ainsi qu'un contrôle récurrent prescrit pour les appareils électriques par une station S.A.V. agréée ROLLER. En Allemagne, un tel contrôle récurrent des appareils électriques doit être effectué conformément à DIN VDE 0701-0702 et est également prescrit pour les équipements électriques mobiles conformément aux prescriptions de prévention des accidents DGUV 3 relatives aux installations et aux équipements électriques. En outre, les prescriptions de sécurité, directives et règlements nationaux valables sur le lieu d'utilisation doivent être respectés.

4.1. Entretien

⚠ AVERTISSEMENT

Débrancher la fiche secteur avant les travaux d'entretien !
L'aspirateur et les fentes d'aération de la sortie d'air (24) et de l'entrée d'air de refroidissement du moteur (25), qui se trouvent sur la partie supérieure (2) de l'aspirateur, doivent être propres. Vider la cuve (1) après chaque utilisation. Utiliser un masque antipoussière et des vêtements à usage unique. Respecter les réglementations nationales. Nettoyer de temps en temps la partie supérieure (2) et la cuve (1) avec un chiffon humide.

Après l'aspiration de liquides, ouvrir le couvercle de filtre (9) et retirer le filtre plissé plat (10). Enlever la partie supérieure (2) de la cuve (1) et vider la cuve. Respecter les réglementations nationales. Laisser sécher toutes les pièces afin d'éviter la formation de moisissure. Remonter ensuite complètement la partie supérieure (2) et la cuve (1). Veiller à ce qu'aucun liquide ne pénètre dans la partie supérieure (2). Ne jamais plonger l'aspirateur dans un liquide.

Remplacer à temps le filtre plissé plat, les sacs filtrants pleins, les sacs polyéthylène ou vider à temps la cuve (1). Nettoyer les électrodes de limitation du niveau de remplissage (23) à la brosse et vérifier régulièrement qu'elles ne sont pas endommagées.

Pour l'entretien effectué par l'utilisateur, démonter, nettoyer et entretenir la machine dans la mesure du possible, sans mettre en danger le personnel d'entretien ou d'autres personnes. Prendre les mesures de précaution nécessaires (décontaminer avant le démontage, prendre les précautions nécessaires pour le système local de ventilation filtrante mécanique là où le démontage de la machine est effectué, nettoyer la zone d'entretien et porter un équipement approprié pour la protection individuelle).

4.2. Inspection et réparation

⚠ AVERTISSEMENT

Retirer la fiche secteur avant toute intervention de maintenance et de réparation ! *Ces travaux doivent impérativement être exécutés par des professionnels qualifiés.*
Si l'appareil électrique rejette de la poussière (rupture du filtre, etc.), arrêter immédiatement l'appareil. *Avant de le remettre en service, éliminer le défaut.*
Si l'appareil électrique rejette de la mousse ou du liquide, arrêter immédiatement l'appareil. *Nettoyer régulièrement le dispositif de limitation du niveau de remplissage et vérifier qu'il n'est pas endommagé.*

Il est recommandé de soumettre l'appareil électrique à une inspection/maintenance auprès d'une station S.A.V. agrée sous contrat avec ROLLER après environ 250 heures de travail ou au moins une fois par an.

En dépit de cela, respecter des délais nationaux de contrôle technique des outils électriques mobiles utilisés sur les chantiers.

Un contrôle « poussière » (état du filtre, étanchéité de l'aspirateur, fonctionnement du dispositif de surveillance, etc.) doit être effectué au moins une fois par an par le fabricant ou par une personne qualifiée. Pour les aspirateurs de la classe de poussière M, qui ont été utilisés dans un environnement contaminé, nettoyer l'extérieur et toutes les pièces de la machine ou les colmater avant de les sortir de la zone dangereuse. Toutes les pièces de la machine doivent être considérées comme étant contaminées lorsqu'elles sortent de la zone dangereuse. Prendre les mesures nécessaires pour éviter la dispersion de la poussière. Lors des interventions de maintenance et de réparation, remplacer toutes les pièces contaminées qui ne peuvent pas être nettoyées de manière satisfaisante. Éliminer ces pièces dans des sacs étanches prévus pour l'élimination de ces déchets. Respecter les réglementations nationales.

5. Défaut

5.1. Défaut : *L'aspirateur ne fonctionne pas ou s'arrête pendant qu'il est en marche.*

Cause :	Remède :
• Le niveau de remplissage maximal de la cuve (1) est atteint.	• Vider la cuve.
• Le câble de raccordement est défectueux.	• Faire remplacer le câble de raccordement par des professionnels qualifiés ou par une station S.A.V. agrée ROLLER.
• L'aspirateur est défectueux.	• Faire examiner/réparer l'aspirateur par une station S.A.V. agréée ROLLER.

5.2. Défaut : *L'aspirateur ne se met pas en marche après la vidange de la cuve (1).*

Cause :	Remède :
• Les électrodes de limitation du niveau de remplissage (22) sont encrassées.	• Nettoyer les électrodes en utilisant par exemple une brosse.
• L'aspirateur n'a pas reconnu l'impulsion d'enclenchement.	• Arrêter l'aspirateur sur l'interrupteur marche/arrêt (21), puis le remettre en marche après environ 5 secondes.

5.3. Défaut : *La puissance d'aspiration diminue.*

Cause :	Remède :
• Le tuyau d'aspiration (13), les tubes d'aspiration (19), l'adaptateur tuyau d'aspiration/outil électrique (15), le suceur surfaces eau/poussières 300 mm (20), le suceur fentes eau/poussières (18), la poignée (17) ou l'embout de raccordement du tuyau d'aspiration (12) sont bouchés.	• Déboucher l'élément bouché.
• Le sac filtrant, le sac polyéthylène ou la cuve (1) sont pleins.	• Éliminer le sac filtrant, le sac polyéthylène ou la cuve.
• Le couvercle de filtre (9) est ouvert.	• Fermer le couvercle de filtre.
• Le filtre plissé plat (10) est encrassé ou défectueux.	• Remplacer le filtre plissé plat.

5.4. Défaut : *L'aspirateur rejette de la poussière.*

Cause :	Remède :
• Le filtre plissé plat (10) n'a pas été correctement mis en place.	• Vérifier que le filtre plissé plat a été correctement mis en place.
• Le filtre plissé plat (10) est encrassé ou défectueux.	• Remplacer le filtre plissé plat.
• Le tuyau d'aspiration (13) est défectueux.	• Remplacer le tuyau d'aspiration.
• La partie supérieure (2) n'a pas été correctement remise en place ou les boucles de verrouillage ne sont pas correctement enclenchées.	• Mettre en place la partie supérieure et enclencher les boucles de verrouillage.

5.5. Défaut : *Les électrodes de limitation du niveau de remplissage (23) ne réagissent pas.*

Cause :	Remède :
• Les électrodes de limitation du niveau de remplissage (23) sont encrassées.	• Nettoyer les électrodes en utilisant par exemple une brosse.
• Le liquide aspiré n'est pas conducteur.	• Contrôler régulièrement le niveau de remplissage de la cuve (1) et vider la cuve à temps.

5.6. Défaut : *Un signal acoustique est émis (Protector 2 M).*

Cause :	Remède :
● Le sélecteur de diamètre de tuyau d'aspiration (14) n'est pas réglé au diamètre du tuyau d'aspiration utilisé.	● Régler le sélecteur de diamètre de tuyau d'aspiration au diamètre du tuyau d'aspiration utilisé.
● Le sac filtrant, le sac polyéthylène ou la cuve (1) sont pleins.	● Éliminer le sac filtrant, le sac polyéthylène ou la cuve.
● Le tuyau d'aspiration (13), les tubes d'aspiration (19), l'adaptateur tuyau d'aspiration/outil électrique (15), le suceur surfaces eau/poussières 300 mm (20), le suceur fentes eau/poussières (18), la poignée (17) ou l'embout de raccordement du tuyau d'aspiration (12) sont bouchés.	● Déboucher l'élément bouché.
● Le filtre de l'entrée d'air de refroidissement du moteur (25) est obstrué.	● Ouvrir l'entrée d'air de refroidissement du moteur (25) (fig. 14) et nettoyer le filtre.

5.7. Défaut : *Le nettoyage automatique du filtre ne fonctionne pas.*

Cause :	Remède :
● L'interrupteur marche/arrêt (21) est placé sur « 0 » ou sur « 1 ».	● Placer l'interrupteur marche/arrêt (21) sur « 2 AUTO MAX » ou sur « 3 AUTO MIN ».
● L'aspirateur est défectueux.	● Faire examiner/réparer l'aspirateur par une station S.A.V. agréée ROLLER.

6. Élimination en fin de vie

Ne pas jeter les appareils électriques dans les ordures ménagères lorsqu'ils sont hors d'usage. Ils doivent être éliminés conformément aux dispositions légales.

7. Garantie du fabricant

Le délai de garantie est de 12 mois à compter de la date de délivrance et de prise en charge du produit neuf par le premier utilisateur. La date de délivrance est à justifier par l'envoi des documents d'achat originaux qui doivent contenir les renseignements concernant la date d'achat et la désignation du produit. Tous les défauts de fonctionnement qui se présentent pendant le délai de garantie et qui sont dus à des vices de fabrication ou de matériel sont remis en état gratuitement. Le délai de garantie du produit n'est ni prolongé ni renouvelé après la remise en état. Sont exclus de la garantie tous les dommages consécutifs à l'usure normale, à l'emploi et au traitement non appropriés, au non-respect des instructions d'emploi, à des moyens d'exploitation inadéquats, à un emploi forcé, à une utilisation non conforme, à des interventions de l'utilisateur ou de tierces personnes ou à d'autres causes n'incombant pas à la responsabilité de ROLLER.

Les prestations sous garantie ne peuvent être effectuées que par des SAV agréés ROLLER. Les appels en garantie ne sont reconnus que si le produit non démonté et sans interventions préalables est remis à une station S.A.V. agréée ROLLER. Les produits et les pièces remplacés redeviennent la propriété de ROLLER.

Les frais d'envoi et de retour sont à la charge de l'utilisateur.

La liste des stations S.A.V. ROLLER est disponible sur Internet, sur www.albert-roller.de. Dans les pays qui n'y sont pas mentionnés, le produit doit être renvoyé à : SERVICE-CENTER, Neue Rommelshauser Str. 4, 71332 Waiblingen, Deutschland. Cette garantie ne modifie pas les droits juridiques de l'utilisateur, en particulier son droit à des prestations de garantie du revendeur en cas de défauts, ainsi que ses droits résultant d'un manquement délibéré à une obligation et ses droits relevant de la responsabilité du fait du produit.

Cette garantie est soumise au droit allemand, à l'exclusion des prescriptions de renvoi du droit privé international allemand et à l'exclusion de la Convention des Nations Unies sur les contrats de vente internationale de marchandises (CISG). Le garant de cette garantie du fabricant valable dans le monde entier est la société Albert Roller GmbH & Co KG, Neue Rommelshauser Straße 4, 71332 Waiblingen, Deutschland.

8. Listes de pièces

Listes de pièces: voir www.albert-roller.de → Télécharger → Vues éclatées.

Traduzione delle istruzioni d'uso originali

Fig. 1 – 16

1 *Bidone*
2 *Parte superiore dell'aspiratore*
3 *Bloccaggio parte superiore dell'aspiratore*
4 *Maniglia di trasporto*
5 *Ruota sterzabile/ruota sterzabile con arresto*
6 *Supporto per bocchetta di aspirazione di materiale asciutto/ bagnato da superfici*
7 *Ruota*
8 *Regolatore potenza di aspirazione*
9 *Copertura del filtro*
10 *Filtro a pieghe di carta*
11 *Tappo del bocchettone di collegamento del tubo flessibile di aspirazione (ROLLER'S Protector 2 MM)*
12 *Bocchettone di collegamento del tubo flessibile di aspirazione*
13 *Tubo flessibile di aspirazione*
14 *Selettore diametro del tubo flessibile di aspirazione (ROLLER'S Protector 2 M)*
15 *Adattatore tubo flessibile di aspirazione/elettroutensile*
16 *Presa per elettroutensile con accensione/spegnimento automatico*
17 *Impugnatura*
18 *Bocchetta di aspirazione di materiale asciutto/bagnato da giunti e fessure*
19 *Tubo di aspirazione*
20 *Bocchetta di aspirazione di materiale asciutto/bagnato da superfici 300 mm*
21 *Interruttore On/Off / interruttore pulizia automatica del filtro*
22 *Lampada di controllo elettroutensile*
23 *Supporto per bocchetta di aspirazione di materiale asciutto/ bagnato da giunti e fessure, impugnatura, tubi di aspirazione, adattatore tubo flessibile di aspirazione/elettroutensile*
24 *Scarico dell'aria*
25 *Ingresso aria di raffreddamento del motore*
26 *Supporto per cavo di collegamento e tubo flessibile di aspirazione*
27 *Scomparti per adattatore tubo flessibile di aspirazione/ elettroutensile e bocchetta di aspirazione di materiale bagnato/ asciutto da giunti e fessure 300 mm*

Avvertenze di sicurezza generali per elettroutensili

⚠ AVVERTIMENTO

Leggere tutte le avvertenze di sicurezza, le istruzioni, le didascalie e i dati tecnici di questo elettroutensile. *La mancata osservanza delle seguenti istruzioni può causare folgorazione elettrica, incendi e/o gravi lesioni.*

Conservare tutte le avvertenze di sicurezza e le istruzioni per l'uso futuro.

Il termine "elettroutensile" utilizzato nelle avvertenze di sicurezza riguarda utensili elettrici alimentati dalla rete elettrica (con cavo di alimentazione) o utensili elettrici alimentati da batterie (senza cavo di alimentazione).

1) Sicurezza sul posto di lavoro

a) **Tenere pulito e ben illuminato il posto di lavoro.** *Il disordine o un posto di lavoro poco illuminato può causare incidenti.*
b) **Non lavorare con l'elettroutensile in ambienti a rischio di esplosioni, dove si trovano liquidi, gas o polveri infiammabili.** *Gli elettroutensili generano scintille che possono incendiare polvere o vapore.*
c) **Tenere lontano i bambini ed altre persone durante l'utilizzo dell'elettroutensile.** *In caso di distrazioni si può perdere il controllo dell'elettroutensile.*

2) Sicurezza elettrica

a) **La spina elettrica dell'elettroutensile deve entrare esattamente nella presa. La spina elettrica non deve essere modificata in nessun modo. Non utilizzare spine adattatrici per elettroutensili con messa a terra.** *Spine non modificate e prese adeguate diminuiscono il rischio di folgorazione elettrica.*
b) **Evitare il contatto con oggetti collegati a terra come tubi, radiatori, forni e frigoriferi.** *Il rischio di folgorazione elettrica aumenta se l'utente si trova su un pavimento di materiale conduttore.*
c) **Tenere l'elettroutensile al riparo dalla pioggia e dall'umidità.** *L'infiltrazione di acqua in un elettroutensile aumenta il rischio di folgorazione elettrica.*
d) **Non usare il cavo di collegamento per uno scopo diverso da quello previsto, per trasportare l'elettroutensile, per appenderlo o per estrarre la spina dalla presa. Tenere il cavo di collegamento lontano da fonti di calore, olio, spigoli taglienti o parti in movimento.** *Cavi di collegamento danneggiati o aggrovigliati aumentano il rischio di folgorazione elettrica.*
e) **Se si lavora con un elettroutensile all'aperto, usare esclusivamente cavi di prolunga adatti anche per l'impiego all'aperto.** *L'utilizzo di un cavo di prolunga adatto per l'impiego all'aperto riduce il rischio di folgorazione elettrica.*
f) **Se non si può evitare di utilizzare l'elettroutensile in un ambiente umido, utilizzare un interruttore differenziale per correnti di guasto (salvavita).** *L'impiego di un interruttore differenziale per correnti di guasto riduce il rischio di folgorazione elettrica.*

3) Sicurezza delle persone

a) **Lavorare con l'elettroutensile prestando la massima attenzione e con consapevolezza delle proprie azioni. Non utilizzare l'elettroutensile quando si è stanchi o sotto l'effetto di sostanze stupefacenti, alcool o medicinali.** *Un momento di deconcentrazione durante l'impiego dell'elettroutensile può causare gravi lesioni.*
b) **Indossare dispositivi di protezione individuale e sempre occhiali di protezione.** *I dispositivi di protezione individuale, ad esempio maschera parapolvere, scarpe di sicurezza antiscivolo, casco di protezione e protezione degli organi dell'udito, a seconda del tipo e dell'impiego dell'elettroutensile, riduce il rischio di lesioni.*
c) **Evitare un avviamento accidentale. Verificare che l'elettroutensile sia spento prima di collegarlo all'alimentazione elettrica e/o alla batteria, di prenderlo o di trasportarlo.** *Se durante il trasporto dell'elettroutensile si preme accidentalmente l'interruttore o si collega l'elettroutensile acceso alla rete elettrica, si possono causare incidenti.*
d) **Rimuovere utensili di regolazione o chiavi prima di accendere l'elettroutensile.** *Un utensile o una chiave che si trova in una parte in rotazione dell'elettroutensile può causare lesioni.*
e) **Evitare una postura anomala del corpo. Assicurarsi di essere in una posizione stabile e mantenere sempre l'equilibrio.** *In questo modo è possibile tenere meglio sotto controllo l'elettroutensile in situazioni impreviste.*
f) **Vestirsi in modo adeguato. Non indossare indumenti larghi o monili. Tenere lontano capelli e indumenti da parti in movimento.** *Indumenti larghi, monili o capelli lunghi possono impigliarsi nelle parti in movimento.*
g) **Se è possibile montare dispositivi aspirapolvere o raccoglipolvere, assicurarsi che siano collegati e utilizzati correttamente.** *L'utilizzo di un sistema di aspirazione della polvere può ridurre i pericoli causati dalla polvere.*
h) **L'utente non pensi di poter trascurare di osservare le regole di sicurezza per gli elettroutensili, nemmeno quando ha acquisito familiarità con l'uso dell'elettroutensile.** *Azioni negligenti o sbadate possono causare gravi lesioni entro una frazione di secondo.*

4) Utilizzo e trattamento dell'elettroutensile

a) **Non sovraccaricare l'elettroutensile. Utilizzare l'elettroutensile adatto per il tipo di lavoro specifico.** *Con l'elettroutensile adeguato si lavora meglio e in modo più sicuro nel campo nominale di potenza.*
b) **Non utilizzare elettroutensili con interruttore difettoso.** *Un elettroutensile che non si spegne o non si accende più è pericoloso e deve essere riparato.*
c) **Estrarre la spina dalla presa e/o togliere l'eventuale batteria, se amovibile, prima di regolare o programmare l'utensile, di cambiare parti ad innesto dell'utensile o di mettere via l'elettroutensile.** *Questa misura di sicurezza evita un avviamento accidentale dell'elettroutensile.*
d) **Conservare gli elettroutensili non in uso al di fuori dalla portata dei bambini. Non consentire che l'elettroutensile sia utilizzato da persone non pratiche o che non hanno letto le presenti istruzioni.** *Gli elettroutensili sono pericolosi se utilizzati da persone inesperte.*
e) **Curare attentamente gli elettroutensili e le parti ad innesto dell'utensile. Controllare che le parti mobili funzionino correttamente, non siano bloccate o rotte e non siano così danneggiate da impedire un corretto funzionamento dell'elettroutensile. Prima di utilizzare l'elettroutensile far riparare le parti danneggiate.** *La manutenzione scorretta degli elettroutensili è una della cause principali di incidenti.*
f) **Mantenere gli utensili da taglio affilati e puliti.** *Gli utensili da taglio attentamente curati e con taglienti affilati si bloccano di meno e sono più facili da utilizzare.*
g) **Utilizzare l'elettroutensile, gli accessori dell'utensile, le parti ad innesto dell'utensile, ecc. conformemente a queste istruzioni. Tenere presenti le condizioni di lavoro e il tipo di lavoro da svolgere.** *L'utilizzo di elettroutensili per scopi diversi da quelli previsti può portare a situazioni pericolose.*
h) **Tenere le impugnature e le superfici di presa asciutte, pulite e prive di olio e grasso.** *Le impugnature e le superfici di presa scivolose non consentono il maneggio sicuro e il controllo dell'elettroutensile in situazioni impreviste.*

5) Service

a) **Fare riparare l'elettroutensile solo da personale specializzato e qualificato e solo con pezzi di ricambio originali.** *In questo modo si garantisce la sicurezza dell'elettroutensile anche dopo la riparazione.*

Avvertenze di sicurezza per l'aspiratore di materiale asciutto e bagnato, depolveratore

⚠ AVVERTIMENTO

Leggere tutte le avvertenze di sicurezza, le istruzioni, le didascalie e i dati tecnici di questo elettroutensile. *La mancata osservanza delle seguenti istruzioni può causare folgorazione elettrica, incendi e/o gravi lesioni.*

Conservare tutte le avvertenze di sicurezza e le istruzioni per l'uso futuro.

- **Non aspirare mai materiali contenenti amianto.** *L'amianto è cancerogeno.*
- **Aspirare solo materiali ammessi per l'apparecchio elettrico.** *I materiali possono essere cancerogeni.*
- **Utilizzare l'apparecchio elettrico solo quando si è in grado di valutare completamente gli effetti delle singole funzioni e di eseguirle senza limitazioni o dopo aver ricevuto tutte le istruzioni necessarie.** *Un addestramento accurato riduce il rischio di errori di utilizzo e di lesioni.*
- **L'apparecchio elettrico non deve essere utilizzato da persone (e da bambini) con capacità fisiche, sensoriali o mentali ridotte o che non abbiano esperienza o conoscenze adeguate. I bambini devono essere sorvegliati per impedire che giochino con l'apparecchio elettrico.** *In caso contrario sussiste il pericolo di errori di utilizzo e di lesioni.*
- **Con l'apparecchio elettrico non aspirare liquidi infiammabili o esplosivi, ad esempio benzina, olio, alcool e solventi. Non aspirare polveri ad alta temperatura o in fase di combustione. Non far funzionare l'apparecchio elettrico in ambienti a rischio di esplosione.** *Le polveri, i vapori o i liquidi possono incendiarsi o esplodere.*
- **L'apparecchio elettrico e adatto per aspirare sostanze asciutte e, tramite misure opportune, anche per aspirare liquidi.** *L'infiltrazione di acqua nell'apparecchio elettrico aumenta il rischio di folgorazione elettrica.*

- **In caso di fuoriuscita di polvere (ad esempio rottura del filtro), l'apparecchio elettrico deve essere spento immediatamente.** *Prima della rimessa in funzione è necessario eliminare il guasto.*
- **In caso di fuoriuscita di schiuma o di liquidi, l'apparecchio elettrico deve essere spento immediatamente.** *Pulire regolarmente il dispositivo di limitazione del livello di riempimento e controllare se sono presenti sintomi di danneggiamento.*
- **Se non si può evitare di utilizzare l'apparecchio elettrico in un ambiente umido, utilizzare un interruttore di sicurezza per correnti di guasto (salvavita).** *L'impiego di un interruttore di sicurezza per correnti di guasto riduce il rischio di folgorazione elettrica.*
- **Collegare l'apparecchio elettrico ad una rete elettrica correttamente messa a terra.** *La presa ed il cavo di prolunga devono possedere un conduttore di protezione funzionante.*
- **Non utilizzare l'apparecchio elettrico se il cavo, la presa o l'interruttore è danneggiato. Non toccare cavi, prese o interruttori danneggiati ed estrarre la spina di rete se il cavo, la spina o l'interruttore subisce danni durante il lavoro.** *Cavi, spine o interruttori danneggiati aumentano il rischio di folgorazione elettrica.*
- **Non passare sul cavo e non schiacciarlo. Non tirare il cavo per estrarre la spina dalla presa o per spostare l'apparecchio elettrico.** *Cavi danneggiati aumentano il rischio di folgorazione elettrica.*
- **Estrarre la spina dalla presa prima di regolare l'apparecchio, di cambiare accessori o di mettere via l'apparecchio.** *Questa misura di sicurezza impedisce l'accensione accidentale dell'apparecchio.*
- **Assicurare una buona ventilazione del posto di lavoro.**
- **Non lasciare mai acceso l'apparecchio elettrico senza sorveglianza. Prima di lunghe pause di lavoro spegnere l'elettroutensile, estrarre la spina di rete e staccare tutti i tubi flessibili/le spine.** *Gli apparecchi elettrici possono causare pericoli e lesioni alle persone e/o danni materiali se non sono sottoposti a sorveglianza.*
- **Non far utilizzare l'apparecchio elettrico a bambini se non sorvegliati.** *I bambini possono riportare lesioni.*
- **Far riparare l'apparecchio elettrico solo da personale specializzato e qualificato e solo con pezzi di ricambio originali.** *In questo modo si garantisce il mantenimento della sicurezza dell'apparecchio elettrico.*
- **L'apparecchio elettrico contiene polvere nociva. Far eseguire le operazioni di svuotamento, di manutenzione e di smaltimento dei recipienti di raccolta della polvere solo da tecnici qualificati. È necessario un equipaggiamento di protezione idoneo. Non far funzionare l'aspiratore senza sistema filtrante completo.** *In caso contrario si corrono rischi per la propria salute.*
- **Prima della messa in funzione verificare l'integrità del tubo flessibile di aspirazione. Lasciare montato il tubo flessibile di aspirazione sull'apparecchio elettrico per impedire la fuoriuscita accidentale della polvere.** *In caso contrario si corre il rischio di inalare la polvere.*
- **Spegnere immediatamente l'apparecchio elettrico appena si osserva la fuoriuscita di schiuma o di acqua e svuotare il bidone.** *In caso contrario l'apparecchio elettrico può subire danni.*
- **L'apparecchio elettrico non deve essere utilizzato per pompare acqua.** *L'apparecchio elettrico deve essere utilizzato solo per aspirare miscele di aria e di acqua.*
- **Non sedersi sull'apparecchio.** *L'apparecchio elettrico può subire danni.*
- **Utilizzare accuratamente il cavo di rete ed il tubo flessibile di aspirazione.** *Con essi si possono mettere a rischio altre persone.*
- **Non pulire l'apparecchio elettrico con getti d'acqua diretti.** *L'infiltrazione di acqua nella parte superiore dell'aspiratore aumenta il rischio di folgorazione elettrica.*
- **Se l'aria scaricata all'esterno dall'ambiente diminuisce, è necessario garantire un tasso di ricambio dell'aria L nell'ambiente stesso. Rispettare le disposizioni e le norme nazionali.**
- **Prima dell'uso la persona addetta all'apparecchio deve essere portata a conoscenza delle informazioni, istruzioni e normative per l'uso della macchina e delle sostanze per le quali può essere utilizzata ed inoltre delle metodologie sicure per lo smaltimento del materiale aspirato. La persona addetta deve essere a conoscenza delle norme di sicurezza valide per i materiali da manipolare.**

Significato dei simboli

⚠ AVVERTIMENTO *Pericolo con rischio di grado medio; in caso di mancata osservanza può portare alla morte o a gravi lesioni (irreversibili).*

⚠ ATTENZIONE *Pericolo con rischio di grado basso; in caso di mancata osservanza può portare a gravi moderate (reversibili).*

AVVISO *Danni materiali, non si tratta di un avviso di sicurezza! Nessun rischio di lesioni.*

Aspiratore di sicurezza per polveri di classe L

Aspiratore di sicurezza per polveri di classe M

AVVERTIMENTO: Questo apparecchio può contenere polveri nocive.

Avvertimento

Leggere le istruzioni per l'uso prima della messa in servizio

Utilizzare una protezione degli occhi

Utilizzare una maschera respiratoria

Utilizzare una protezione per l'udito

Utilizzare elementi di protezione delle mani

L'apparecchio elettrico è di classe di protezione I

Smaltimento ecologico

Filtro a pieghe di carta

Sacchetto in polietilene

1. Dati tecnici

Uso conforme

⚠ AVVERTIMENTO

ROLLER'S Protector 2 L e ROLLER'S Protector 2 M sono pervisti per l'uso industriale, ad esempio nell'artigianato, nell'industria e nelle officine, per aspirare polveri asciutte non infiammabili e non contenenti amianto, liquidi non infiammabili derivanti dalla lavorazione con fessuratrici e troncatrici o con carotatrici e per pulire il luogo di lavoro. Qualsiasi altro uso non è conforme e quindi non consentito.

ROLLER'S Protector 2 L e ROLLER'S Protector 2 M sono cosiddetti aspiratori di sicurezza omologati secondo EN 60335-2-69 e certificati per l'aspirazione di polveri nocive:

- *ROLLER'S Protector 2 L è idonea per **polveri di classe L** (leggere) secondo EN 60335-2-69 e può essere utilizzata per separare polvere con un valore limite di esposizione/concentrazione di polvere sul posto di lavoro > 1 mg/m³. Il materiale del filtro di aspiratori per polveri di classe L viene sottoposto a controllo. Il grado di permeabilità massimo è ≤1%. Non vi sono particolari disposizioni per lo smaltimento.*
- *ROLLER'S Protector 2 M è idonea per **polveri di classe M** (medie) secondo EN 60335-2-69 e può essere utilizzata per separare polvere con un valore limite di esposizione/concentrazione di polvere sul posto di lavoro > 0,1 mg/ m³. Gli aspiratori di questa classe vengono sottoposti a controllo come apparecchio complessivo. Il grado di permeabilità massimo è ≤ 0,1%. Lo smaltimento deve avvenire a basso sviluppo di polvere.*

Nella lavorazione di materiali minerali, ad esempio calcestruzzo, cemento armato, muratura di ogni tipo, intonaco di ogni tipo e pietra naturale si produce una grande quantità di polvere minerale nociva contenente quarzo (polvere sottile di quarzo). L'inalazione di polvere di quarzo è nociva. La direttiva 89/391/CEE sui provvedimenti necessari per migliorare la sicurezza e la protezione della salute dei dipendenti durante il lavoro obbliga i datori di lavoro ad eseguire un'opportuna valutazione dei rischi sul posto di lavoro del dipendente, a rilevare ed a valutare la concentrazione di polveri prodotte dai lavori e ad adottare le misure di protezione necessarie. Il regolamento tecnico tedesco per sostanze pericolose TRGS 559 "Polvere minerale" stabilisce nell'allegato 1 che i lavori con fessuratrici e troncatrici sono assegnati alla categoria di esposizione 3, se l'efficacia del sistema di aspirazione non è stata dimostrata.

Secondo EN 60335-2-69, per aspirare polveri nocive con un valore limite di esposizione/della concentrazione di polveri sul posto di lavoro > 0,1 mg/m³ è prescritto un aspiratore con grado di permeabilità ≤ 0,1%. Nella fenditura e nel taglio di materiali da costruzione minerali è quindi necessario utilizzare solitamente un aspiratore di sicurezza/depolveratore almeno di classe M, in modo che le polveri nocive prodotte dal lavoro con le macchine vengano aspirate efficacemente. Gli aspiratori di sicurezza/i depolveratori di classe M sono omologati come apparecchi complessivi (filtro a pieghe compreso) e raggiungono un effetto di depurazione che consente un ricircolo dell'aria nell'ambiente di lavoro praticamente senza rischi per la salute. Gli aspiratori di sicurezza/i depolveratori di classe M che soddisfano la EN 60335-2-69 devono inoltre raggiungere un volume di aspirazione sufficiente, per cui la velocità dell'aria nel tubo flessibile di aspirazione di questi aspiratori di sicurezza/depolveratori viene sorvegliata. Se la velocità dell'aria nel tubo flessibile di aspirazione scende sotto il valore di 20 m/s (ad esempio "filtro ostruito"), viene emesso un segnale acustico. La causa deve essere subito individuate ed eliminata prima di continuare il lavoro.

Rispettare le disposizioni e le norme nazionali: si avverte esplicitamente che in molti paesi gli uffici di igiene, di assicurazione contro gli infortuni sul lavoro, di erogazione dell'acqua e simili possono richiedere l'osservanza di ulteriori disposizioni relative all'uso sicuro di aspiratori di questo genere per la raccolta e lo smaltimento di polveri nocive.

Nell'aspirazione di materiali bagnati le norme sulla polvere non si applicano.

1.1. Componenti forniti (fig. 1)

ROLLER'S Protector 2 L: Aspiratore elettrico di materiale asciutto e bagnato, tubo flessibile di aspirazione 4 m, impugnatura, 2 tubi di aspirazione metallici, bocchetta di aspirazione di materiale asciutto/bagnato da superfici, spazzole, inserti in gomma, adattatore tubo flessibile di aspirazione/elettroutensile Protector 2, bocchetta di aspirazione di materiale asciutto/bagnato da giunti e fessure, sacchetto filtrante in tessuto, filtro a pieghe di carta PES, istruzioni d'uso

ROLLER'S Protector 2 M: Aspiratore elettrico di materiale asciutto e bagnato, tubo flessibile di aspirazione E 4 m, impugnatura E, 2 tubi di aspirazione metallici, bocchetta di aspirazione di materiale asciutto/bagnato da superfici, spazzole, inserti in gomma, adattatore tubo flessibile di aspirazione/elettroutensile Protector 2, bocchetta di aspirazione di materiale asciutto/bagnato da giunti e fessure, sacchetto filtrante in tessuto, sacchetto in polietilene, filtro a pieghe di carta PES, istruzioni d'uso

1.2. Codici articolo	**ROLLER'S Protector 2 L**	**ROLLER'S Protector 2 M**
Aspiratore di materiale asciutto e bagnato	185600	185601
Sacchetto filtrante di tessuto, poliestere, confezione da 5	185511	185511
Sacchetto filtrante di materiale bagnato, tessuto di poliestere con carta, confezione da 5	185512	
Sacchetto in polietilene, confezione da 10	185513	185513
Filtro a pieghe PES, poliestere, confezione da 1	185515	185515
Rotore aspirante	180160	180160
Dispositivo di aspirazione dell'acqua	183606	183606
1.3. Dati operativi		
Capacità del recipiente	31 l	31 l
Capacità di liquido	17 l	17 l
Portata max.	140 m³/h	143 m³/h
Depressione max.	230 hPa (230 mbar, 3,5 psi)	237 hPa (237 mbar, 3,5 psi)
Lunghezza del tubo flessibile di aspirazione	4,0 m	4,0 m
Diametro del tubo di aspirazione	21, 27, 32, 35, 40 mm	21, 27, 32, 35, 40 mm
1.4. Intervallo della temperatura di lavoro	–10 ... +40 °C	–10 ... +40°C
1.5. Dati elettrici	220–240 V~; 50–60 Hz	220–240 V~; 50–60 Hz
Potenza nominale dell'aspiratore	1200 W	1200 W
Potenza ammissibile della presa per elettroutensili	100–2200 W	100–2200 W
Potenza assorbita	max. 3400 W	max. 3400 W
Classe di protezione	I	I
Grado di protezione	IP X4	IP X4
[1)] La potenza massima ammissibile erogata dalla presa di corrente all'elettroutensile può variare a seconda del Paese		
1.6. Dimensioni	560 × 370 × 580 mm (22,0" × 14,6" × 22,8")	560 × 370 × 580 mm (22,0" × 14,6" × 22,8")
1.7. Pesi	13,5 kg (29,8 lb)	14,2 kg (31,3 lb)
1.8. Informazioni sulla rumorosità		
Valore d'emissione riferito al posto di lavoro (rilevato secondo EN 60335-2-69)	L_{pA} = 69 dB(A); K = 2 dB(A)	L_{pA} = 69 dB(A); K = 2 dB(A)
1.9. Vibrazioni		
Valore effettivo ponderato dell'accelerazione	< 2,5 m/s²; K = 0,2 m/s²	< 2,5 m/s²; K = 0,2 m/s²

Il valore di emissione delle vibrazioni indicato è stato misurato con un processo di controllo a norma e può essere utilizzato per il confronto con altri utensili. Il valore di emissione delle vibrazioni indicato può essere utilizzato anche per stimare l'intermittenza.

Attenzione: Il valore di emissione delle vibrazioni può variare dal valore indicato durante l'utilizzo dell'utensile, a seconda di come viene utilizzato l'utensile. A seconda di come viene utilizzato l'utensile (funzionamento intermittente) può essere necessario prendere provvedimenti per la sicurezza dell'utilizzatore.

2. Messa in funzione

2.1. Collegamento elettrico

⚠ AVVERTIMENTO

Attenzione alla tensione di rete! Prima di collegare l'apparecchio elettrico controllare che la tensione indicata sulla targhetta corrisponda a quella della rete. Collegare gli apparecchi elettrici di classe di protezione I solo a una presa/un cavo di prolunga con contatto di protezione funzionante. Se si lavora in cantieri, in ambienti umidi o in luoghi di montaggio con caratteristiche simili, l'elettroutensile deve essere collegato tramite un interruttore di sicurezza per correnti di guasto tarato su 30 mA (salvavita) che interrompa l'energia se la corrente di dispersione verso terra supera il valore di 30 mA per 200 ms.

2.2. Messa in funzione (Fig. 1 - fig. 2)

Prelevare gli accessori in dotazione dal bidone (1) e dalla scatola.

ROLLER'S Protector 2 L e Protector 2 M prevedono un sistema antistatico. In caso di formazione di cariche elettrostatiche per attrito queste possono essere trasferite alla parte superiore dell'aspiratore tramite i tubi di aspirazione E nonché l'impugnatura E, e da qui scaricate a terra. In questo modo si previene la formazione di scintille e scariche elettriche. Il tubo flessibile di aspirazione conduttore è in dotazione di ROLLER'S Protector 2 M, mentre per ROLLER'S Protector 2 L è disponibile come accessorio. La potenza di aspirazione può essere regolata con l'interruttore della potenza di aspirazione (8).

2.3. Scelta, montaggio e sostituzione del filtro a pieghe (fig. 12)

⚠ ATTENZIONE

L'apparecchio elettrico non deve essere mai utilizzato senza filtro a pieghe.

Estrarre la spina di rete. Aprire la copertura del filtro (9) e controllare se è montato il filtro a pieghe di carta (10) adatto. Il filtro a pieghe in poliestere (PES) è adatto per aspirare materiali asciutti e bagnati. Il filtro a pieghe PES di ROLLER'S è omologato per aspirare polveri di classe L e M.

Per sostituire il filtro a pieghe di carta (10), aprire la copertura del filtro (9), togliere il filtro a pieghe di carta (10) e smaltirlo in un sacchetto in polietilene a tenuta stagna della polvere. Utilizzare una maschera respiratoria adatta, ad esempio una semimaschera per particolato FFP2, ed indumenti monouso. Rispettare le disposizioni e le norme nazionali. Pulire il supporto del filtro e montare un nuovo filtro a pieghe (10) adatto con la linguetta di tenuta verso l'alto. Chiudere la copertura del filtro (9) facendola innestare in posizione.

2.4. Scelta e montaggio o sostituzione del sacchetto filtrante in tessuto, del sacchetto filtrante per materiale bagnato e del sacchetto in polietilene

2.4.1. Scegliere il sacchetto filtrante, sacchetto in polietilene:

I sacchetti filtranti in tessuto sono omologati per aspirare polveri di classe L e M e per lo smaltimento a basso sviluppo di polvere. I sacchetti filtranti per materiale bagnato separano l'acqua dalle sostanze solide aspirate. Il sacchetto in polietilene semplifica lo smaltimento dello sporco ed impedisce accumuli di sporco all'interno del bidone (1). Il sacchetto in polietilene non è omologato per aspirare polveri nocive. Per i diversi sacchetti si consigliano i seguenti tipi di utilizzo:

Sacchetto filtrante di tessuto:
utilizzo per materiali asciutti e bagnati, sporco normale, polveri sottili, polveri abrasive, sporco umido

Sacchetto filtrante per materiale bagnato (ROLLER'S Protector 2 L):
per aspirare materiali asciutti e bagnati, polveri abrasive, sporco bagnato, liquidi

Sacchetto in polietilene:
utilizzo per polveri asciutte e bagnate non nocive, sporco normale, polveri sottili, polveri abrasive, sporco bagnato, acqua; smaltimento a basso sviluppo di polvere di parti contaminate, ad esempio del filtro a pieghe.

2.4.2. Montaggio e sostituzione del sacchetto filtrante (fig. 4)

Estrarre la spina di rete. Utilizzare una maschera respiratoria adatta, ad esempio una semimaschera per particolato FFP2, ed indumenti monouso. Aprire il bloccaggio parte superiore dell'aspiratore (3) e togliere la parte superiore

dell'aspiratore (2) dal bidone (1). Collocare il sacchetto filtrante direttamente nel bidone (1), spingerlo con l'apertura circolare sul bocchettone di collegamento del tubo flessibile di aspirazione (12) all'interno del bidone (1) fino all'arresto meccanico finale, collocare la parte superiore dell'aspiratore (2) sul bidone (1) e chiudere il bloccaggio parte superiore dell'aspiratore (3). Per sostituirlo, togliere il sacchetto filtrante dal bocchettone di collegamento del tubo flessibile di aspirazione (12) e chiudere ermeticamente l'apertura del sacchetto filtrante con il cursore, e il sacchetto filtrante per materiale bagnato con il coperchio di plastica. Collocare la parte superiore dell'aspiratore (2) sul bidone (1). Smaltire il sacchetto filtrante chiuso. Rispettare le disposizioni e le norme nazionali.

2.4.3. Montaggio o sostituzione del sacchetto in polietilene (fig. 5)
Estrarre la spina di rete. Utilizzare una maschera respiratoria adatta, ad esempio una semimaschera per particolato FFP2, ed indumenti monouso. Aprire il bloccaggio parte superiore dell'aspiratore (3) e togliere la parte superiore dell'aspiratore (2) dal bidone (1). Collocare il sacchetto in polietilene direttamente nel bidone (1), spingerlo con la piccola apertura circolare sul bocchettone di collegamento del tubo flessibile di aspirazione (12) all'interno del bidone (1) fino all'arresto meccanico finale e rivoltare l'apertura grande sopra il bordo del bidone (1). Collocare la parte superiore dell'aspiratore (2) sul bidone (1) e chiudere il bloccaggio parte superiore dell'aspiratore (3). Per sostituirlo, tirare verso l'alto il sacchetto in polietilene fissato sul bordo e chiuderlo ermeticamente con le strisce adesive presenti. Togliere il sacchetto in polietilene pieno dal bocchettone di collegamento del tubo flessibile di aspirazione (12), chiuderlo ermeticamente con del nastro adesivo, rimuoverlo e smaltirlo. Rispettare le disposizioni e le norme nazionali.

2.5. Collegamento di elettroutensili a ROLLER'S Protector 2 L ed a ROLLER'S Protector 2 M (fig. 7, fig. 8)

⚠ AVVERTIMENTO

La presa per elettroutensili con accensione/spegnimento elettronico automatico (16) sull'aspiratore è riservata al collegamento diretto di elettroutensili con potenza assorbita compresa tra 100 e 2200 W.

Nel ROLLER'S Protector 2 M estrarre il tappo (11) del bocchettone di collegamento del tubo flessibile di aspirazione (12) e toglierlo. Inserire il tubo flessibile di aspirazione (13) nel bocchettone di collegamento del tubo flessibile di aspirazione (12) fino all'arresto meccanico finale e ruotare verso destra per far innestare la chiusura a baionetta (fig. 6). Per ottenere la potenza di aspirazione ottimale, si raccomanda di mettere l'interruttore della potenza di aspirazione (8) in posizione "max". Regolare l'apposito selettore del tubo flessibile di aspirazione (14) sul diametro del tubo flessibile di aspirazione utilizzato. Per massimizzare la sezione del tubo flessibile di aspirazione, si consiglia di spingere l'adattatore del tubo flessibile di aspirazione/elettroutensile (15) sul bocchettone di aspirazione dell'elettroutensile. Collegare l'adattatore tubo flessibile di aspirazione/elettroutensile (15) e il tubo flessibile di aspirazione (13) e innestare (fig. 9). Spingere l'adattatore del tubo flessibile di aspirazione/elettroutensile (15) sul bocchettone di aspirazione dell'elettroutensile da utilizzare. Osservare le istruzioni d'uso dell'elettroutensile.

2.5.1. Collegamento dell'elettroutensile alla presa di ROLLER'S Protector 2 L / ROLLER'S Protector 2 M
La potenza dell'elettroutensile utilizzato deve essere compresa tra 100 e 2200 W. Osservare le istruzioni d'uso dell'elettroutensile. Solo in questo caso il cavo di collegamento dell'elettroutensile utilizzato deve essere collegato alla presa (16) del ROLLER'S Protector 2 L / ROLLER'S Protector 2 M.

2.5.2. Collegamento dell'elettroutensile ad una presa esterna
Se la potenza dell'elettroutensile utilizzato non rientra nell'intervallo compreso tra 100 e 2200 W, l'elettroutensile non deve essere collegato alla presa (16) del ROLLER'S Protector 2 L / ROLLER'S Protector 2 M, bensì ad una presa esterna. Osservare le istruzioni d'uso dell'elettroutensile.

2.6. Pulizia del luogo di lavoro o di superfici

Nel ROLLER'S Protector 2 M estrarre il tappo (11) del bocchettone di collegamento del tubo flessibile di aspirazione (12) e toglierlo. Inserire il tubo flessibile di aspirazione (13) nel bocchettone di collegamento del tubo flessibile di aspirazione (12) fino all'arresto meccanico finale e ruotare verso destra per far innestare la chiusura a baionetta (fig. 6). Per la potenza di aspirazione ottimale, si raccomanda di mettere l'interruttore della potenza di aspirazione (8) in posizione "max". Nel ROLLER'S Protector 2 M regolare l'apposito selettore del tubo flessibile di aspirazione (14) sul diametro del tubo flessibile di aspirazione utilizzato. Inserire e innestare l'impugnatura (17) sul tubo flessibile di aspirazione (13) (fig. 9). Sull'impugnatura (17) si possono applicare, a seconda delle necessità la bocchetta di aspirazione di materiale asciutto/bagnato da giunti e fessure (18), i tubi di aspirazione (19) o la bocchetta di aspirazione di materiale asciutto/bagnato da superfici (20) (fig. 9). Con la bocchetta di aspirazione di materiale asciutto/bagnato da superfici (20) si possono montare, a scelta, spazzole o inserti in gomma. Le spazzole/gli inserti in gomma possono essere tolti facendo leva con un cacciavite a punta piatta (fig. 15). Nel montaggio occorre osservare che le spazzole/gli inserti in gomma hanno lunghezza diversa, per cui possono essere inseriti solo in una determinata fessura della bocchetta di aspirazione di materiale asciutto/bagnato da superfici (20). Applicare gli inserti in gomma con i lati lisci verso l'interno.

3. Utilizzo

Utilizzare una protezione degli occhi

Utilizzare una maschera respiratoria

Utilizzare una protezione per l'udito

Utilizzare elementi di protezione delle mani

⚠ AVVERTIMENTO

Prima di svolgere lavori che potrebbero generare polveri nocive, controllare ed osservare l'uso conforme degli aspiratori ed in particolare la classe delle polveri.

ROLLER'S Protector 2 L e Protector 2 M si accendono azionando l'interruttore On/Off (21). ROLLER'S Protector 2 L e Protector 2 M puliscono automaticamente il filtro a pieghe di carta (10). La pulizia del filtro viene eseguita tramite diversi colpi d'aria di breve durata ed in rapida successione. Con l'interruttore On/Off (21) si può scegliere tra 4 stati operativi diversi:

0	Aspiratore spento
1	Aspiratore acceso, aspirazione senza pulizia automatica del filtro
2 AUTO MAX	Aspiratore acceso, aspirazione con pulizia automatica del filtro ad intervalli di 15 s
3 AUTO MIN	Aspiratore acceso, aspirazione con pulizia automatica del filtro ad intervalli di 60 s

ROLLER'S Protector 2 L e Protector 2 M dispongono di un sensore di controllo del livello di riempimento di liquidi conduttori, ad esempio acqua, nel contenitore (1). Gli elettrodi di limitazione del livello di riempimento (22) spengono automaticamente l'aspiratore quando il liquido conduttore arriva a livello. Nell'aspirazione di liquidi non conduttori o di polveri il livello di riempimento del contenitore (1) deve essere controllato ogni tanto visivamente.
Nel ROLLER'S Protector 2 M la velocità dell'aria viene controllata da un'unità elettronica di sorveglianza della portata volumetrica. Se la velocità scende sotto il valore prescritto di 20 m/s, viene emesso un segnale acustico. Per una misura corretta il selettore del diametro del tubo flessibile di aspirazione (14) sull'aspiratore deve essere regolato sul diametro del tubo flessibile di aspirazione montato.

3.1. Aspirazione di polveri e liquidi dagli elettroutensili collegati

⚠ AVVERTIMENTO

La presa per elettroutensili con accensione/spegnimento automatico (16) sull'aspiratore è riservata al collegamento diretto di elettroutensili con potenza assorbita compresa tra 100 e 2200 W.
La potenza massima ammissibile erogata dalla presa di corrente all'elettroutensile può variare a seconda del paese.

3.1.1. Collegamento dell'elettroutensile alla presa di ROLLER'S Protector 2 L / ROLLER'S Protector 2 M
L'aspiratore è predisposto come descritto ai punti 2.5. e 2.5.1. Accendere l'aspiratore con l'interruttore On/Off (21). Accendendo l'elettroutensile collegato alla presa per elettroutensili con accensione/spegnimento automatico (16), l'aspiratore si avvia quasi contemporaneamente. Spegnendo l'elettroutensile, l'aspiratore continua a funzionare per circa 15 s per svuotare il tubo flessibile di aspirazione (13). Al termine del lavoro l'aspiratore deve essere spento con l'interruttore On/Off (21). Per l'aspirazione di liquidi, l'interruttore On/Off (21) deve essere portato in posizione "1".

3.1.2. Collegamento dell'elettroutensile ad una presa esterna
L'aspiratore è predisposto come descritto ai punti 2.5. e 2.5.2. Accendere l'aspiratore con l'interruttore On/Off (21). Poi accendere l'elettroutensile collegato alla presa esterna. Al termine del lavoro, prima spegnere l'elettroutensile e circa 15 s dopo spegnere l'aspiratore mediante l'interruttore On/Off (21) per svuotare il tubo flessibile di aspirazione (13). Per l'aspirazione di liquidi, l'interruttore On/Off (21) deve essere portato in posizione "1".

3.2. Pulizia del luogo di lavoro o di superfici

L'aspiratore è predisposto come descritto al punto 2.6. Accendere l'aspiratore con l'interruttore On/Off (21). Per l'aspirazione di liquidi, l'interruttore On/Off (21) deve essere portato in posizione "1".

3.3. Messa fuori servizio e trasporto

ROLLER'S Protector 2 M: ruotare verso sinistra il tubo flessibile di aspirazione (13) sul bocchettone di collegamento (12) fino all'arresto meccanico finale e toglierlo. Inserire il tappo del bocchettone di collegamento del tubo flessibile di aspirazione (11) fino all'arresto meccanico finale. Aprire i bloccaggi parte superiore dell'aspiratore (3) e togliere la parte superiore dell'aspiratore (2) dal bidone (1). Svuotare il bidone (1). Utilizzare una maschera respiratoria ed indumenti monouso adatti. Rispettare le disposizioni e le norme nazionali. Ricollocare la parte superiore dell'aspiratore (2) sul bidone (1) e chiudere i bloccaggi parte superiore dell'aspiratore (3). La bocchetta di aspirazione di

materiale asciutto/bagnato da superfici (20) con tubi di aspirazione (19), l'impugnatura (17) e la bocchetta di aspirazione di materiale asciutto/bagnato da giunti e fessure (18) possono essere fissati ai supporti (23) dell'aspiratore. Agganciare il tubo flessibile di aspirazione (13) e il cavo di collegamento al supporto (26). Bloccare l'aspiratore con l'arresto della ruota sterzabile. Riporre l'aspiratore pulito ed asciutto in un ambiente asciutto e proteggerlo dall'uso da parte di persone non autorizzate.

4. Riparazione

Oltre alla manutenzione descritta nel seguito, si raccomanda di far ispezionare, revisionare e verificare periodicamente l'apparecchio elettrico almeno una volta all'anno inviandolo o portandolo a un centro assistenza autorizzato ROLLER. In Germania una tale revisione di apparecchi elettrici deve essere eseguita secondo DIN VDE 0701-0702 e secondo le norme antinfortunistiche DGUV, disposizione 3 "Impianti e mezzi di esercizio elettrici" ed è prescritta anche per mezzi di esercizio elettrici mobili. È inoltre necessario osservare ed attenersi alle norme di sicurezza e alle regole ed alle disposizioni valide nel luogo di installazione.

4.1. Manutenzione

⚠ AVVERTIMENTO

Prima di effettuare interventi di manutenzione estrarre la spina dalla presa. *Tenere puliti l'aspiratore, le fessure di scarico dell'aria (24) e di ingresso dell'aria di raffreddamento del motore (25) sulla parte superiore dell'aspiratore (2). Dopo ogni utilizzo svuotare il contenitore (1). Utilizzare una maschera parapolvere ed indumenti monouso. Rispettare le disposizioni e le norme nazionali. Di tanto in tanto pulire la parte superiore dell'aspiratore (2) ed il contenitore (1) con un panno umido.*

Dopo l'aspirazione di materiale bagnato aprire la copertura del filtro (9) e togliere il filtro a pieghe (10). Togliere la parte superiore dell'aspiratore (2) dal contenitore (1) e svuotare il contenitore. Rispettare le disposizioni e le norme nazionali. Per evitare la comparsa di muffa, far asciugare tutte le parti. Poi montare completamente la parte superiore dell'aspiratore (2) ed il contenitore (1). Verificare che non entrino mai liquidi all'interno della parte superiore dell'aspiratore (2). Non immergere mai l'aspiratore in liquidi.

Sostituire tempestivamente il filtro a pieghe di carta, il sacchetto filtrante pieno e il sacchetto in polietilene o svuotare tempestivamente il bidone (1). Pulire gli elettrodi di limitazione del livello di riempimento (23) con una spazzola ed esaminare regolarmente se sono presenti danni.

Per la manutenzione a cura dell'utente, la macchina deve essere smontata, pulita e sottoposta a manutenzione, per quanto possibile, senza far insorgere rischi per il personale di manutenzione e per altre persone. Le misure precauzionali adatte comprendono l'eliminazione delle sostanze nocive prima dello smontaggio, la prevenzione per ventilazioni forzate locali con filtro nel luogo in cui la macchina viene smontatala pulizia della zona di manutenzione e l'equipaggiamento di protezione personale adatto.

4.2. Ispezione / riparazione

⚠ AVVERTIMENTO

Prima di effettuare lavori di riparazione estrarre la spina dalla presa. *Questi lavori devono essere svolti solo da tecnici qualificati.*
In caso di fuoriuscita di polvere (ad esempio rottura del filtro), l'apparecchio elettrico deve essere spento immediatamente. *Prima della rimessa in funzione è necessario eliminare il guasto.*
In caso di fuoriuscita di schiuma o di liquidi, l'apparecchio elettrico deve essere spento immediatamente. *Pulire regolarmente il dispositivo di limitazione del livello di riempimento e controllare se sono presenti sintomi di danneggiamento.*

Si raccomanda di inviare l'apparecchio elettrico dopo circa 250 ore di funzionamento o almeno una volta all'anno ad un centro assistenza autorizzato ROLLER per sottoporlo ad ispezione/riparazione.

Oltre a ciò è necessario rispettare gli intervalli di revisione nazionali per mezzi di esercizio elettrici mobili in cantieri.

Almeno una volta all'anno il costruttore o una persona specializzata deve eseguire un controllo tecnico relativo alla polvere, ad esempio dell'integrità del filtro, della tenuta dell'aspiratore e del funzionamento dei dispositivi di controllo. Per aspiratori di polveri di classe M che si trovavano in un ambiente sporco, si raccomanda di pulire l'esterno e tutte le parti della macchina o di trattarli con mezzi sigillanti prima di toglierli da un'area pericolosa. Tutte le parti della macchina devono essere considerate contaminate quando vengono tolte da un'area pericolosa ed è necessario adottare misure opportune per evitare la distribuzione della polvere. Nello svolgimento di lavori di manutenzione e riparazione si devono sostituire tutte le parti contaminate che non possono essere pulite in modo soddisfacente. Tali parti devono essere smaltite in sacchetti impermeabili per l'eliminazione di tali rifiuti. Rispettare le disposizioni e le norme nazionali.

5. Disturbo

5.1. Disturbo: *l'aspiratore non funziona o si spegne durante il funzionamento.*

Causa:	Rimedio:
● Livello di riempimento massimo del contenitore (1) raggiunto.	● Svuotare il contenitore.
● Cavo di collegamento danneggiato.	● Far sostituire il cavo di collegamento da un tecnico qualificato o da un centro assistenza autorizzato ROLLER.
● Aspiratore guasto.	● Far controllare/riparare l'aspiratore da un centro assistenza autorizzato ROLLER.

5.2. Disturbo: *l'aspiratore non si avvia dopo aver svuotato il contenitore (1).*

Causa:	Rimedio:
● Gli elettrodi di limitazione del livello di riempimento (22) sono sporchi.	● Pulire gli elettrodi, ad esempio con una spazzola.
● L'aspiratore non ha riconosciuto l'impulso di accensione.	● Spegnere l'aspiratore con l'interruttore On/Off (21) e riaccenderlo dopo circa 5 s.

5.3. Disturbo: *la forza aspirante diminuisce.*

Causa:	Rimedio:
● Tubo flessibile di aspirazione (13), tubi di aspirazione (19), adattatore tubo flessibile di aspirazione/elettroutensile (15), bocchetta di aspirazione di materiale asciutto/bagnato da superfici 300 mm (20), bocchetta di aspirazione di materiale asciutto/bagnato da giunti e fessure (18), impugnatura (17), bocchettone di collegamento del tubo flessibile di aspirazione (12) ostruito.	● Eliminare l'ostruzione.
● Il sacchetto filtrante, il sacchetto in polietilene, il bidone (1) sono pieni.	● Smaltire il sacchetto filtrante, il sacchetto in polietilene, svuotare il bidone.
● Copertura del filtro (9) aperta.	● Chiudere la copertura del filtro.
● Filtro a pieghe (10) sporco/danneggiato.	● Sostituire il filtro a pieghe.

5.4. Disturbo: *fuoriuscita di polvere durante l'aspirazione.*

Causa:	Rimedio:
● Posizione di montaggio errata del filtro a pieghe (10).	● Controllare la corretta posizione di montaggio del filtro a pieghe.
● Filtro a pieghe (10) sporco/danneggiato.	● Sostituire il filtro a pieghe.
● Tubo flessibile di aspirazione (13) danneggiato.	● Sostituire il tubo flessibile di aspirazione.
● Parte superiore dell'aspiratore (2) non applicata/innestata correttamente.	● Applicare e innestare la parte superiore dell'aspiratore.

5.5. Disturbo: *gli elettrodi di limitazione del livello di riempimento (23) non intervengono.*

Causa:	Rimedio:
● Gli elettrodi di limitazione del livello di riempimento (23) sono sporchi.	● Pulire gli elettrodi, ad esempio con una spazzola.
● Aspirazione di liquidi non conduttori.	● Controllare regolarmente il livello di riempimento del contenitore (1) e svuotarlo tempestivamente.

5.6. Disturbo: *viene emesso il segnale acustico (Protector 2 M).*

Causa:	Rimedio:
● Selettore del diametro del tubo flessibile di aspirazione (14) non regolato sul diametro del tubo flessibile di aspirazione.	● Regolare il selettore sul diametro del tubo flessibile di aspirazione.
● Il sacchetto filtrante, il sacchetto in polietilene, il bidone (1) sono pieni.	● Smaltire il sacchetto filtrante, il sacchetto in polietilene, svuotare il bidone.
● Tubo flessibile di aspirazione (13), tubi di aspirazione (19), adattatore tubo flessibile di aspirazione/elettroutensile (15), bocchetta di aspirazione di materiale asciutto/bagnato da superfici 300 mm (20), bocchetta di aspirazione di materiale asciutto/bagnato da giunti e fessure (18), impugnatura (17), bocchettone di collegamento del tubo flessibile di aspirazione (12) ostruito.	● Eliminare l'ostruzione.
● Filtro ostruito sull'ingresso dell'aria di raffreddamento del motore (25)	● Aprire l'ingresso dell'aria di raffreddamento del motore (25) (fig. 14) e pulire il filtro.

5.7. Disturbo: *la pulizia automatica del filtro non funziona.*

Causa:	Rimedio:
● Interruttore On/Off (21) in posizione "0" o "1"	● Portare l'interruttore On/Off in posizione "2 AUTO MAX" o "3 AUTO MIN".
● Aspiratore guasto	● Far controllare/riparare l'aspiratore da un centro assistenza autorizzato ROLLER.

6. Smaltimento

Al termine del loro utilizzo, gli apparecchi elettrici non devono essere smaltiti insieme ai rifiuti domestici, ma solo correttamente e conformemente alle disposizioni di legge.

7. Garanzia del produttore

Il periodo di garanzia viene concesso per 12 mesi dalla data di consegna del prodotto nuovo all'utilizzatore finale. La data di consegna deve essere comprovata tramite i documenti di acquisto originali, i quali devono indicare la data di acquisto e la descrizione del prodotto. Tutti i difetti di funzionamento che si presentino durante il periodo di garanzia e che derivino, in maniera comprovabile, da difetti di lavorazione o vizi di materiale, vengono riparati gratuitamente. L'effettuazione di una riparazione non prolunga né rinnova il periodo di garanzia per il prodotto. Sono esclusi dalla garanzia i difetti derivati da usura naturale, utilizzo improprio o abuso, inosservanza delle istruzioni d'uso, dall'uso di prodotti ausiliari non appropriati, da sollecitazioni eccessive, da impiego per scopi diversi da quelli indicati, da interventi propri o di terzi o da altri motivi di cui la ROLLER non risponde.

Gli interventi in garanzia devono essere effettuati solo da officine di assistenza autorizzate dalla ROLLER. La garanzia è riconosciuta solo se l'attrezzo viene inviato, privo di interventi precedenti e non smontato, ad un centro assistenza autorizzato ROLLER. Tutti i prodotti e i pezzi sostituiti in garanzia diventano proprietà della ROLLER.

Le spese di trasporto di andata e ritorno sono a carico dell'utilizzatore.

Un elenco dei centri assistenza autorizzati ROLLER è disponibile in internet all'indirizzo www.albert-roller.de. Per i paesi non riportati in questo elenco, il prodotto deve essere inviato al SERVICE-CENTER, Neue Rommelshauser Straße 4, 71332 Waiblingen, Deutschland. I diritti legali dell'utilizzatore, in particolare i diritti di garanzia in caso di vizi, nei confronti del rivenditore, i diritti derivanti dalla violazione intenzionale degli obblighi e i diritti connessi agli aspetti giuridici della responsabilità sul prodotto non sono limitati dalla presente garanzia.

Per la presente garanzia si applica il diritto tedesco con esclusione delle regole di rinvio del diritto privato internazionale tedesco e con esclusione dell'accordo delle Nazioni Unite sui contratti di compravendita internazionale di merci (CISG). Emittente e garante della presente garanzia del produttore valida in tutto il mondo è la Albert Roller GmbH & Co KG, Neue Rommelshauser Straße 4, 71332 Waiblingen, Deutschland.

8. Ricambi

Per l'elenco dei pezzi di ricambio vedi www.albert-roller.de → Downloads → Liste dei pezzi di ricambio.

Vertaling van de originele handleiding

Fig. 1 – 16

1	Reservoir	16	Contactdoos voor elektrisch gereedschap met in-uitschakel-automaat
2	Zuigerbovendeel	17	Handgreep
3	Vergrendeling zuigerbovendeel	18	Kierenzuiger nat/droog
4	Draaggreep	19	Zuigbuis
5	Zwenkwiel, zwenkwiel met vergrendeling.	20	Platte zuigmond nat/droog 300 mm
6	Houder voor platte zuigmond nat/droog	21	Aan-uitschakelaar / schakelaar automatische filterreiniging
7	Loopwiel	22	Controlelampje elektrisch gereedschap
8	Schakelaar zuigvermogen	23	Houder voor kierenzuiger nat/droog, handgreep, zuigbuizen, adapter zuigslang-elektrisch gereedschap
9	Filterafdekking	24	Luchtuitlaat
10	Plat vouwfilter	25	Luchtinlaat motorkoeling
11	Sluitdop voor zuigslangaansluitstuk (ROLLER'S Protector 2 M)	26	Houder voor aansluitleiding en zuigslang
12	Zuigslangaansluitstuk	27	Opbergvakken voor adapter zuigslang-elektrisch gereedschap en kierenzuiger nat/droog 300 mm
13	Zuigslang		
14	Keuzeschakelaar zuigslangdiameter (ROLLER'S Protector 2 M)		
15	Adapter zuigslang-elektrisch gereedschap		

Algemene veiligheidsinstructies voor elektrisch gereedschap

⚠ WAARSCHUWING

Lees alle veiligheidsinstructies, aanwijzingen, opschriften en technische gegevens waarvan dit elektrische gereedschap voorzien is. *Als de onderstaande aanwijzingen niet correct worden nageleefd, kan dit tot een elektrische schok, brand en/of tot ernstige letsels leiden.*

Bewaar alle veiligheidsinstructies en aanwijzingen voor latere raadpleging.

Het in de veiligheidsinstructies gebruikte begrip 'elektrisch gereedschap' heeft betrekking op elektrische gereedschappen op netvoeding (met netsnoer) of elektrische gereedschappen op accu's (zonder netsnoer).

1) Veiligheid op de werkplek

a) **Houd uw werkplek schoon en goed verlicht.** *Een rommelige of onverlichte werkplek kan tot ongevallen leiden.*

b) **Werk met het elektrische gereedschap niet in een omgeving waar zich brandbare vloeistoffen, gassen of stoffen bevinden en dus explosiegevaar bestaat.** *Elektrische gereedschappen produceren vonken, die het stof of de dampen kunnen ontsteken.*

c) **Houd kinderen en andere personen uit de buurt tijdens het gebruik van het elektrische gereedschap.** *Als u wordt afgeleid, kunt u gemakkelijk de controle over het elektrische gereedschap verliezen.*

2) Elektrische veiligheid

a) **De aansluitstekker van het elektrische gereedschap moet in de contactdoos passen. De stekker mag op geen enkele wijze worden veranderd. Gebruik geen verloopstekkers bij elektrische gereedschappen met randaarding.** *Onveranderde stekkers en passende contactdozen verminderen het risico van een elektrische schok.*

b) **Vermijd lichamelijk contact met geaarde oppervlakken zoals buizen, radiatoren, fornuizen en koelkasten.** *Er bestaat een verhoogd risico van een elektrische schok, als uw lichaam geaard is.*

c) **Houd het elektrische gereedschap uit de buurt van regen of vocht.** *Het binnendringen van water in elektrisch gereedschap verhoogt het risico van een elektrische schok.*

d) **Gebruik de aansluitleiding niet oneigenlijk om het elektrische gereedschap te dragen, op te hangen of om de stekker uit de contactdoos te trekken. Houd de aansluitkabel uit de buurt van hitte, olie, scherpe randen of bewegende onderdelen.** *Beschadigde of in de knoop geraakte aansluitleidingen verhogen het risico van een elektrische schok.*

e) **Als u met een elektrisch gereedschap in de openlucht werkt, mag u uitsluitend verlengsnoeren gebruiken die voor buitengebruik geschikt zijn.** *Het gebruik van een verlengsnoer dat voor buitengebruik geschikt is, vermindert het risico van een elektrische schok.*

f) **Als het bedrijf van het elektrische gereedschap in een vochtige omgeving onvermijdelijk is, dient u een aardlekschakelaar te gebruiken.** *Het gebruik van een aardlekschakelaar vermindert het risico van een elektrische schok.*

3) Veiligheid van personen

a) **Wees aandachtig tijdens het gebruik van elektrisch gereedschap. Let op wat u doet en werk met verstand. Gebruik geen elektrisch gereedschap, als u moe bent of als u onder invloed bent van drugs, alcohol of medicijnen.** *Een moment van onoplettendheid tijdens het gebruik van het elektrische gereedschap kan ernstige letsels tot gevolg hebben.*

b) **Draag persoonlijke beschermingsmiddelen en altijd een veiligheidsbril.** *Het dragen van persoonlijke beschermingsmiddelen zoals stofmasker, slipvaste veiligheidsschoenen, veiligheidshelm of gehoorbescherming, naargelang de aard en het gebruik van het elektrische gereedschap, vermindert het risico van letsels.*

c) **Voorkom een onbedoelde inschakeling van het gereedschap. Verzeker u ervan dat het elektrische gereedschap uitgeschakeld is, alvorens u het op het stroomnet en/of de accu aansluit, opneemt of draagt.** *Als u bij het dragen van het elektrische gereedschap uw vinger aan de schakelaar houdt of als u het elektrische gereedschap op de elektrische voeding aansluit terwijl het ingeschakeld is, kan dit ongevallen veroorzaken.*

d) **Verwijder instelgereedschap of schroefsleutels, voor u het elektrische gereedschap inschakelt.** *Gereedschappen of sleutels die zich in een draaiend onderdeel van het elektrische gereedschap bevinden, kunnen letsels veroorzaken.*

e) **Vermijd een abnormale lichaamshouding. Zorg ervoor dat u stabiel staat en te allen tijde uw evenwicht kunt bewaren.** *Zo kunt u het elektrische gereedschap in onverwachte situaties beter controleren.*

f) **Draag geschikte kleding. Draag geen wijde kleding of sieraden. Houd haar en kleding verwijderd van bewegende onderdelen.** *Losse kleding, sieraden of lange haren kunnen door bewegende onderdelen worden gegrepen.*

g) **Als stofafzuig- en -opvanginrichtingen kunnen worden gemonteerd, dienen deze aangesloten en correct gebruikt te worden.** *Gebruik van een stofafzuiging kan risico's door stof verminderen.*

h) **Let op dat u zich niet ten onrechte veilig voelt en negeer nooit de veiligheidsregels voor elektrisch gereedschap, ook niet wanneer u na veelvuldig gebruik zeer goed met het elektrische gereedschap vertrouwd bent.** *Achteloos handelen kan in een fractie van een seconde tot ernstig letsel leiden.*

4) Gebruik en behandeling van elektrisch gereedschap

a) **Overbelast het elektrische gereedschap niet. Gebruik bij uw werk het elektrische gereedschap dat daarvoor bedoeld is.** *Met het juiste elektrische gereedschap werkt u beter en veiliger binnen het aangegeven vermogensbereik.*

b) **Gebruik geen elektrisch gereedschap met een defecte schakelaar.** *Elektrisch gereedschap dat niet meer kan worden in- of uitgeschakeld, is gevaarlijk en moet worden gerepareerd.*

c) **Trek de stekker uit de contactdoos en/of verwijder de afneembare accu, voordat u instellingen van het apparaat wijzigt, inzetgereedschappen vervangt of het elektrische gereedschap weglegt.** *Deze voorzorgsmaatregel voorkomt dat het elektrische gereedschap onbedoeld start.*

d) **Bewaar ongebruikt elektrisch gereedschap buiten het bereik van kinderen. Laat het elektrische gereedschap niet gebruiken door personen die er niet vertrouwd mee zijn of die deze instructies niet gelezen hebben.** *Elektrisch gereedschap is gevaarlijk, als het door onervaren personen wordt gebruikt.*

e) **Onderhoud elektrische gereedschappen en inzetgereedschap zorgvuldig. Controleer of beweeglijke onderdelen vlekkeloos functioneren en niet klemmen en of bepaalde onderdelen eventueel gebroken of zodanig beschadigd zijn, dat het elektrische gereedschap niet meer correct werkt. Laat beschadigde onderdelen repareren voordat u het elektrische gereedschap weer gebruikt.** *Veel ongevallen zijn te wijten aan slecht onderhouden elektrisch gereedschap.*

f) **Houd snijgereedschappen altijd scherp en schoon.** *Zorgvuldig onderhouden snijgereedschappen met scherpe snijkanten gaan minder snel klemmen en kunnen gemakkelijker worden geleid.*

g) **Gebruik elektrisch gereedschap, inzetgereedschap, inzetgereedschappen enz. uitsluitend in overeenstemming met deze instructies. Houd daarbij rekening met de werkomstandigheden en uit te voeren werkzaamheden.** *Het gebruik van elektrisch gereedschap voor andere dan de beoogde toepassingen kan tot gevaarlijke situaties leiden.*

h) **Houd handgrepen en grijpvlakken droog, schoon en vrij van olie en vet.** *Bij gladde handgrepen en grijpvlakken is een veilige bediening en controle van het elektrische gereedschap in onvoorziene situaties niet mogelijk.*

5) Service

a) **Laat uw elektrisch gereedschap uitsluitend door gekwalificeerd vakpersoneel en alleen met originele reserveonderdelen repareren.** *Zo is gegarandeerd dat de veiligheid van het elektrische gereedschap bewaard blijft.*

Veiligheidsinstructies voor droog- en natzuiger, ontstoffer

⚠ WAARSCHUWING

Lees alle veiligheidsinstructies, aanwijzingen, opschriften en technische gegevens waarvan dit elektrische gereedschap voorzien is. *Als de onderstaande aanwijzingen niet correct worden nageleefd, kan dit tot een elektrische schok, brand en/of tot ernstige letsels leiden.*

Bewaar alle veiligheidsinstructies en aanwijzingen voor latere raadpleging.

- **Zuig nooit asbesthoudende stoffen op.** *Asbest is kankerverwekkend.*
- **Zuig alleen stoffen op die voor het elektrische apparaat toegestaan zijn.** *De stoffen kunnen kankerverwekkend zijn.*
- **Gebruik het elektrische apparaat alleen, als u alle functies volledig kunt inschatten en zonder beperkingen kunt uitvoeren of hiervoor adequate instructies ontvangen hebt.** *Een zorgvuldige inwerking vermindert het risico op een verkeerde bediening en letsels.*
- **Het elektrische apparaat mag niet worden gebruikt door personen (inclusief kinderen) met fysieke, zintuiglijke of geestelijke beperkingen of met een gebrek aan ervaring en kennis. Op kinderen dient toezicht te worden gehouden, om te garanderen dat ze niet met het apparaat spelen.** *Anders bestaat risico op een verkeerde bediening en letsels.*
- **Zuig met het elektrische apparaat geen brandbare of explosieve vloeistoffen op, zoals bijvoorbeeld benzine, olie, alcohol of oplosmiddelen. Zuig geen hete of brandbare stoffen op. Gebruik het elektrische apparaat niet in explosiegevaarlijke ruimten.** *De stoffen, dampen of vloeistoffen kunnen ontbranden of exploderen.*

- **Het elektrische apparaat is geschikt voor het opzuigen van droge stoffen en met geschikte maatregelen ook voor het opzuigen van vloeistoffen.** *Het binnendringen van water in het elektrische apparaat verhoogt het risico van een elektrische schok.*
- **Wanneer stof ontsnapt (bijv. filterdoorslag) dient het elektrische apparaat direct te worden uitgeschakeld.** *Voor het opnieuw in gebruik wordt genomen, moet de storing verholpen zijn.*
- **Wanneer schuim of vloeistof ontsnapt, dient het elektrische apparaat direct te worden uitgeschakeld.** *Het systeem voor de vulbegrenzing dient regelmatig gereinigd en op tekenen van beschadiging onderzocht te worden.*
- **Als het bedrijf van het elektrische apparaat in een vochtige omgeving onvermijdelijk is, dient u een aardlekschakelaar te gebruiken.** *Het gebruik van een aardlekschakelaar vermindert het risico van een elektrische schok.*
- **Sluit het elektrische apparaat aan op een stroomnet dat volgens de voorschriften geaard is.** *Contactdoos en verlengkabel moeten een goed functionerende aarddraad hebben.*
- **Gebruik het elektrische apparaat niet met een beschadigde kabel, stekker of schakelaar. Raak een beschadigde kabel, stekker of schakelaar niet aan en trek de netstekker uit, als de kabel, stekker of schakelaar tijdens het werk wordt beschadigd.** *Een beschadigde kabel, stekker of schakelaar verhoogt het risico van een elektrische schok.*
- **Let erop dat de kabel niet overreden of gekneld wordt. Trek niet aan de kabel om de stekker uit de contactdoos te trekken of het elektrische apparaat te verplaatsen.** *Beschadigde kabels verhogen het risico van een elektrische schok.*
- **Trek de stekker uit de contactdoos, voor u instellingen van het apparaat wijzigt, accessoires vervangt of het elektrische apparaat weglegt.** *Deze voorzorgsmaatregel voorkomt dat het elektrische apparaat onbedoeld start.*
- **Zorg voor een goede ventilatie van de werkplek.**
- **Laat het elektrische apparaat nooit zonder toezicht, terwijl het loopt. Schakel het elektrische apparaat bij langere werkonderbrekingen uit, trek de netstekker uit en verwijder alle slangen/stekkers.** *Van elektrische apparaten kunnen gevaren uitgaan, die tot zaak- en/of personenschade kunnen leiden, als ze zonder toezicht worden achtergelaten.*
- **Laat kinderen het elektrische apparaat niet zonder toezicht gebruiken.** *Kinderen kunnen zich verwonden.*
- **Laat het elektrische apparaat uitsluitend door gekwalificeerd vakpersoneel en alleen met originele reserveonderdelen repareren.** *Zo is gegarandeerd dat de veiligheid van het elektrische apparaat in stand wordt gehouden.*
- **Het elektrische apparaat bevat stof dat gevaarlijk is voor de gezondheid. Laat het legen en onderhoud, inclusief de verwijdering van de stofreservoirs, uitsluitend door vakmensen uitvoeren. Hiervoor is een geschikte veiligheidsuitrusting benodigd. Gebruik de zuiger niet zonder het volledige filtersysteem.** *Anders brengt u uw gezondheid in gevaar.*
- **Controleer vóór de de inbedrijfstelling de vlekkeloze toestand van de zuigslang. Laat hierbij de zuigslang aan het elektrische apparaat gemonteerd, om te voorkomen dat onbedoeld stof ontsnapt.** *Anders kunt u stof inademen.*
- **Schakel het elektrische apparaat direct uit, zodra schuim of water ontsnapt, en leeg het reservoir.** *Anders kan het elektrische apparaat worden beschadigd.*
- **Het elektrische apparaat mag niet als waterpomp worden gebruikt.** *Het elektrische apparaat is bedoeld voor het opzuigen van lucht-watermengsels.*
- **Gebruik het elektrische apparaat niet om op te zitten.** *Anders kunt u het elektrische apparaat beschadigen.*
- **Gebruik de netkabel en zuigslang zorgvuldig.** *U kunt er andere personen mee in gevaar brengen.*
- **Reinig het elektrische apparaat niet met een direct gerichte waterstraal.** *Het binnendringen van water in het zuigerbovendeel verhoogt het risico van een elektrische schok.*
- **Het is noodzakelijk om voor voldoende luchtverversing L in de ruimte te zorgen, als de uitlaatlucht weer terug in de ruimte wordt geblazen. Neem de nationale voorschriften in acht.**
- **Vóór het gebruik moet de bediener worden voorzien van informatie, instructies en opleidingen met betrekking tot het gebruik van de machine en de stoffen waarvoor ze moet worden gebruikt, inclusief de veilige methode om het opgenomen materiaal af te voeren. De bediener moet de geldende veiligheidsbepalingen voor de te behandelen materialen naleven.**

Symboolverklaring

⚠ WAARSCHUWING	*Gevaar met een gemiddelde risicograad, dat bij niet-naleving de dood of ernstig (onherstelbaar) letsel tot gevolg kan hebben.*
⚠ VOORZICHTIG	*Gevaar met een lage risicograad, dat bij niet-naleving matig (herstelbaar) letsel tot gevolg kan hebben.*
LET OP	*Materiële schade, geen veiligheidsinstructie! Geen kans op letsel.*
L	*Veiligheidszuiger van stofklasse L*
M	*Veiligheidszuiger van stofklasse M*

	WAARSCHUWING! Dit apparaat kan stoffen bevatten die gevaarlijk zijn voor de gezondheid.
	Waarschuwing
	Lees de handleiding vóór de ingebruikname
	Gebruik oogbescherming
	Gebruik een ademmasker
	Gebruik gehoorbescherming
	Gebruik handbescherming
	Elektrisch gereedschap voldoet aan beschermingsgraad I
	Milieuvriendelijke verwijdering
	Plat vouwfilter
	Polyethyleenzak

1. Technische gegevens

Beoogd gebruik

⚠ WAARSCHUWING

ROLLER'S Protector 2 L en ROLLER'S Protector 2 M zijn bedoeld voor industrieel gebruik, bijv. in ambachten, industrie en werkplaatsen, voor het opzuigen van niet-brandbare, niet-asbesthoudende, droge stoffen en niet-brandbare vloeistoffen die bij werkzaamheden met sleuvenzaag- en doorslijpmachines of met kernboormachines ontstaan, alsmede voor het reinigen van bouwplaatsen. Elk ander gebruik is oneigenlijk en daarom niet toegestaan.

ROLLER'S Protector 2 L en ROLLER'S Protector 2 M zijn zogenoemde veiligheidszuigers, die volgens EN 60335-2-69 gekeurd en gecertificeerd zijn en die geschikt zijn voor het opzuigen van gezondheidsschadelijke stoffen.

- *ROLLER'S Protector 2 L voldoet aan **stofklasse L** (licht) volgens EN 60335-2-69 en mag worden gebruikt voor het afscheiden van stof met een grenswaarde voor (beroepsmatige) blootstelling > 1 mg/m³. Bij zuigers voor stofklasse L wordt het filtermateriaal gekeurd. De maximale doorlatingsgraad bedraagt ≤ 1%. Er zijn geen speciale verwijderingsvoorschriften.*
- *ROLLER'S Protector 2 M voldoet aan **stofklasse M** (middelmatig) volgens EN 60335-2-69 en mag worden gebruikt voor het afscheiden van stof met een grenswaarde voor (beroepsmatige) blootstelling > 0,1 mg/m³. Zuigers van deze klasse worden als compleet apparaat gekeurd. De maximale doorlatingsgraad bedraagt ≤ 0,1 %. De verwijdering moet stofarm gebeuren.*

Bij het bewerken van minerale bouwmaterialen, bijv. beton, gewapend beton, alle soorten metselwerk, alle soorten estrik, natuursteen, ontstaat in hoge mate kwartshoudend, gezondheidsschadelijk mineraal stof (fijn kwartsstof). Het inademen van fijn kwartsstof is schadelijk voor de gezondheid. De richtlijn 89/391/EEG betreffende de tenuitvoerlegging van maatregelen ter bevordering van de veiligheid en de gezondheid van de werknemers op het werk verplicht de werkgever een adequate risicoanalyse op de arbeidsplaats van de werknemer uit te voeren, de eventueel optredende stofbelasting vast te stellen en te beoordelen en de noodzakelijke veiligheidsmaatregelen vast te leggen. De Duitse technische regel voor gevaarlijke stoffen TRGS 559 'mineraal stof' stelt hiervoor in bijlage 1 vast dat werkzaamheden met sleuvenzaag- en doorslijpmachines bij blootstellingscategorie 3 in te delen zijn, voor zover de doeltreffendheid van de afzuiging niet bewezen is.

Volgens EN 60335-2-69 is voor het opzuigen van gezondheidsschadelijke stoffen met een grenswaarde voor (beroepsmatige) blootstelling > 0,1 mg/m³ een doorlatingsgraad van de zuiger ≤ 0,1% voorgeschreven. Bij het zagen van sleuven in, en het doorslijpen van minerale bouwmaterialen dient daarom in de regel een veiligheidszuiger/ontstoffer van ten minste stofklasse M te worden ingezet, zodat de door machines geproduceerde gezondheidsschadelijke stoffen doeltreffend worden weggezogen. Veiligheidszuigers/ontstoffers van de stofklasse M zijn als compleet apparaat (inclusief plat vouwfilter) gekeurd en bereiken een reinigende werking waarbij in hoge mate ongevaarlijke, zuivere lucht weer in de werkruimte wordt geblazen. De veiligheidszuigers/ontstoffers van stofklasse M overeenkomstig EN 60335-2-69 moeten bovendien voldoende afzuigvolume bereiken; daarom wordt de luchtsnelheid in de zuigslang van deze veiligheiszuigers/ontstoffers gecontroleerd. Bij onderschrijding van de luchtsnelheid van 20 m/s in de zuigslang (bijv. 'filter verstopt') weerklinkt een akoestisch signaal. De oorzaak moet direct worden vastgesteld en opgelost, alvorens het werk wordt voortgezet.

Neem de nationale voorschriften in acht! Er wordt uitdrukkelijk op gewezen dat in vele landen met betrekking tot het veilige gebruik van dergelijke zuigers voor de opname en verwijdering van gezondheidsschadelijke stoffen aanvullende voorschriften kunnen bestaan van nationale diensten voor gezondheid, arbeidsveiligheid, watervoorziening en andere nationale overheden.

Bij natzuigen vervallen de stofvoorschriften.

1.1. Leveringsomvang (fig. 1)

ROLLER'S Protector 2 L: Elektrische droog-/natzuiger, zuigslang 4 m, handgreep, 2 metalen zuigbuizen, platte zuigmond nat/droog, borstelstrips, rubberen lippen, adapter zuigslang-elektrisch gereedschap Protector 2, kierenzuiger, vliesfilterzak, plat vouwfilter PES, handleiding

ROLLER'S Protector 2 M: Elektrische droog-/natzuiger, zuigslang E 4 m, handgreep E, 2 metalen zuigbuizen, platte zuigmond nat/droog, borstelstrips, rubberen lippen, adapter zuigslang-elektrisch gereedschap Protector 2, kierenzuiger, vliesfilterzak, polyethyleenzak, plat vouwfilter PES, handleiding

	ROLLER'S Protector 2 L	ROLLER'S Protector 2 M
1.2. Artikelnummers		
Droog- en natzuiger	185600	185601
Vliesfilterzak, polyestervlies, per 5	185511	185511
Natfilterzak, papier/polyester spinvlies, per 5	185512	
Polyethyleenzak, per 10	185513	185513
Plat vouwfilter PES, polyester, per stuk	185515	185515
Zuigrotor	180160	180160
Waterafzuigvoorziening	183606	183606
1.3. Bedrijfsgegevens		
Reservoirinhoud	31 l	31 l
Inhoud vloeistof	17 l	17 l
Max. doorstroomhoeveelheid	140 m³/h	143 m³/h
Max. onderdruk	230 hPa (230 mbar, 3,5 psi)	237 hPa (237 mbar, 3,5 psi)
Zuigslanglengte	4,0 m	4,0 m
Zuigslangdiameter	21, 27, 32, 35, 40 mm	21, 27, 32, 35, 40 mm
1.4. Werktemperatuurbereik	–10 t/m +40 °C	–10 t/m +40°C
1.5. Elektrische gegevens	220–240 V~; 50–60 Hz	220–240 V~; 50–60 Hz
Nominaal vermogen zuiger	1200 W	1200 W
Toelaatbaar vermogen contactdoos voor elektrisch gereedschap	100–2200 W	100–2200 W
Opgenomen vermogen	max. 3400 W	max. 3400 W
Beschermingsklasse	I	I
Beschermingsgraad	IP X4	IP X4
[1] Het toegestane, maximale vermogen voor de contactdoos voor elektrisch gereedschap kan per land verschillen.		
1.6. Afmetingen	560×370×580 mm (22,0"×14,6"×22,8")	560×370×580 mm (22,0"×14,6"×22,8")
1.7. Gewicht	13,5 kg (29,8 lb)	14,2 kg (31,3 lb)
1.8. Geluidsinformatie		
Emissiewaarde op de werkplaats (Bepaald volgens EN 60335-2-69)	L_{pA} = 69 dB(A); K = 2 dB(A)	L_{pA} = 69 dB(A); K = 2 dB(A)
1.9. Trillingen		
Gewogen effectieve waarde van de versnelling	< 2,5 m/s²; K = 0,2 m/s²	< 2,5 m/s²; K = 0,2 m/s²

De aangegeven trillingsemissiewaarde werd met een genormde testmethode gemeten en kan voor vergelijk met een ander apparaat gebruikt worden. De aangegeven trillingsemissiewaarde kan ook voor een inleidende inschatting van de uitzetting gebruikt worden.

***Let op:** De trillingsemissiewaarde kan zich tijdens gebruik van het apparaat van de aangegeven waarde onderscheiden, afhankelijk van de manier en wijze waarop het apparaat gebuikt wordt. Afhankelijk van de feitelijke gebruiksomstandigheden (intermitterend) kan het noodzakelijk zijn veiligheidsmaatregelen te nemen voor bescherming van de gebruiker.*

2. Inbedrijfstelling

2.1. Elektrische aansluiting

⚠ WAARSCHUWING

***Neem de netspanning in acht!** Alvorens het elektrische apparaat aan te sluiten, dient te worden gecontroleerd of de spanning die op het typeplaatje is aangegeven, overeenkomt met de netspanning. Sluit elektrische apparaten van de beschermklasse I uitsluitend op contactdozen of verlengkabels met een functionerend aardcontact aan. Op bouwplaatsen, in vochtige omgevingen of bij soortgelijke opstellingen mag het elektrische apparaat uitsluitend op het net worden aangesloten via een 30mA-aardlekschakelaar die de stroomtoevoer onderbreekt zodra de lekstroom naar de aarde gedurende 200 ms de 30 mA overschrijdt.*

2.2. Inbedrijfstelling (Fig. 1 tot fig. 2)

Haal de meegeleverde accessoires uit het reservoir (1) en de doos.

ROLLER'S Protector 2 L en Protector 2 M zijn uitgerust met een antistatisch systeem. Als door wrijving statische ladingen ontstaan, kunnen deze met een elektrisch geleidende zuigslang E met elektrisch geleidende handgreep E op het zuigerbovendeel overgedragen en van daar afgevoerd worden. Hierdoor worden vonkvorming en stroomstoten voorkomen. De elektrisch geleidende zuigslang is bij de leveringsomvang van ROLLER'S Protector 2 M inbegrepen en voor ROLLER'S Protector 2 L als toebehoren verkrijgbaar. Het zuigvermogen kan met de schakelaar zuigvermogen (8) worden ingesteld.

2.3. Plat vouwfilter selecteren, plaatsen of vervangen (fig. 12)

⚠ VOORZICHTIG

Het elektrische apparaat mag nooit zonder plat vouwfilter worden gebruikt.

Trek de netstekker uit. Open de filterafdekking (9) en controleer of het geschikte platte vouwfilter (10) is aangebracht. Het platte vouwfilter polyester (PES) is voor nat- en droogzuigen geschikt. Het platte vouwfilter PES van ROLLER'S is goedgekeurd voor het opzuigen van stoffen van stofklasse L en M.

Om het platte vouwfilter (10) te vervangen, moet eerst de filterafdekking (9) worden geopend. Neem vervolgens het platte vouwfilter (10) uit het apparaat en verwijder het in een stofdichte polyethyleenzak. Gebruik een geschikt ademmasker, bijv. een filtrerend FFP2-halfmasker ter bescherming tegen deeltjes, en wegwerpkleding. Neem de nationale voorschriften in acht. Reinig de filterhouder en plaats een nieuw geschikt plat vouwfilter (10) met de afdichtingslip naar boven gericht. Sluit de filterafdekking (9) tot deze hoorbaar vastklikt.

2.4. Vliesfilterzak, natfilterzak, polyethyleenzak selecteren, aanbrengen of vervangen

2.4.1. Filterzak, polyethyleenzak selecteren

Vliesfilterzakken zijn goedgekeurd voor het opzuigen van stoffen van stofklasse L en M en voor een stofarme verwijdering. Natfilterzakken scheiden bij het opzuigen van vuil water het water van de opgezogen vaste stoffen. De polyethyleenzak vereenvoudigt het verwijderen van vuil en voorkomt vuilafzetting in het reservoir (1). De polyethyleenzak is niet goedgekeurd voor het opzuigen van gezondheidsschadelijke stoffen. Volgende toepassingen worden voor de verschillende zakken aanbevolen:

Vliesfilterzak:
voor vochtig en droog gebruik, voor normaal vuil, fijn stof, abrasief stof, vochtig vuil

Natfilterzak (ROLLER'S Protector 2 L):
voor nat- en droogzuigen, voor abrasieve stoffen, nat vuil, vloeistoffen

Polyethyleenzak:
voor nat en droog gebruik, niet-gezondheidsschadelijke stoffen, voor normaal vuil, fijn stof, abrasief stof, nat vuil, water; voor de stofarme verwijdering van verontreinigde onderdelen, bijv. het platte vouwfilter

2.4.2. Filterzak aanbrengen of vervangen (fig. 4)
Trek de netstekker uit. Gebruik een geschikt ademmasker, bijv. een filtrerend FFP2-halfmasker ter bescherming tegen deeltjes, en wegwerpkleding. Open de vergrendeling van het zuigerbovendeel (3) en neem het zuigerbovendeel (2) uit het reservoir (1). Leg de filterzak direct in het reservoir (1) en schuif deze met de ronde opening tot aan de aanslag op het zuigslangaansluitstuk (12) binnen in het reservoir (1). Zet het zuigerbovendeel (2) op het reservoir (1) en klik de vergrendeling van het zuigerbovendeel (3) vast. Om de filterzak te vervangen, dient deze van het zuigslangaansluitstuk (12) te worden genomen. Sluit de opening van de filterzak met de schuif, de natfilterzak met het kunststof deksel. Plaats het zuigerbovendeel (2) op het reservoir (1). Verwijder de gesloten filterzak. Neem de nationale voorschriften in acht.

2.4.3. Polyethyleenzak aanbrengen of vervangen (fig. 5)
Trek de netstekker uit. Gebruik een geschikt ademmasker, bijv. een filtrerend FFP2-halfmasker ter bescherming tegen deeltjes, en wegwerpkleding. Open de vergrendeling van het zuigerbovendeel (3) en neem het zuigerbovendeel (2) uit het reservoir (1). Leg de polyethyleenzak direct in het reservoir (1) en schuif deze met de kleine ronde opening tot aan de aanslag op het zuigslangaansluitstuk (12) binnen in het reservoir (1). Sla de grote opening over de rand van het reservoir (1) om. Zet het zuigerbovendeel (2) op het reservoir (1) en klik de vergrendeling van het zuigerbovendeel (3) vast. Om de over de rand getrokken polyethyleenzak te vervangen, dient deze naar boven te worden getrokken en met de aangebrachte plakstrook te worden gesloten. Neem de gevulde polyethyleenzak van het zuigslangaansluitstuk (12), sluit hem met plakband, neem hem uit het apparaat en verwijder hem. Neem de nationale voorschriften in acht.

2.5. Aansluiting van elektrische gereedschappen op ROLLER'S Protector 2 L en ROLLER'S Protector 2 M (fig. 7, fig. 8)

⚠ WAARSCHUWING

De contactdoos voor elektrische gereedschappen met elektronische in-uitschakelautomaat (16) aan de zuiger is uitsluitend bedoeld voor de directe aansluiting van elektrische gereedschappen met een opgenomen vermogen tussen 100 en 2200 W.

Trek bij ROLLER'S Protector 2 M de sluitdop (11) voor het zuigslangaansluitstuk (12) uit. Steek de zuigslang (13) tot aan de aanslag in het zuigslangaansluitstuk (12) en klik de bajonetsluiting met een draai naar rechts vast (fig. 6). Om een optimaal zuigvermogen te bereiken, moet de schakelaar voor het zuigvermogen (8) op 'max' worden gezet. Stel de keuzeschakelaar voor de zuigslangdiameter (14) in op de gebruikte zuigslangdiameter. Om de doorsnede van de zuigslang zo groot mogelijk te maken, wordt aanbevolen de adapter zuigslang-elektrisch gereedschap (15) over de afzuigmof van het elektrische gereedschap te schuiven. Steek de adapter zuigslang-elektrisch gereedschap (15) en zuigslang (13) in elkaar en klik deze vast (fig. 9). Schuif de adapter zuigslang-elektrisch gereedschap (15) op de afzuigmof van het te gebruiken elektrische gereedschap. Neem de handleiding van het elektrische gereedschap in acht.

2.5.1. Aansluiting van het elektrische gereedschap via de contactdoos van ROLLER'S Protector 2 L / ROLLER'S Protector 2 M
Het vermogen van het gebruikte elektrische gereedschap moet tussen 100 en 2200 W liggen. Neem de handleiding van het elektrische gereedschap in acht. Alleen in dit geval mag de aansluitleiding van het gebruikte elektrische gereedschap worden aangesloten op de contactdoos (16) van ROLLER'S Protector 2 L / ROLLER'S Protector 2 M.

2.5.2. Aansluiting van het elektrische gereedschap via een aparte contactdoos
Als het vermogen van het gebruikte elektrische gereedschap buiten de grenzen van 100 en 2200 W ligt, dan mag het elektrische gereedschap niet op de contactdoos (16) van ROLLER'S Protector 2 L / ROLLER'S Protector 2 M worden aangesloten, maar moet het op een aparte contactdoos worden aangesloten. Neem de handleiding van het elektrische gereedschap in acht.

2.6. Reiniging van bouwplaats of oppervlakken

Trek bij ROLLER'S Protector 2 M de sluitdop (11) voor het zuigslangaansluitstuk (12) uit. Steek de zuigslang (13) tot aan de aanslag in het zuigslangaansluitstuk (12) en klik de bajonetsluiting met een draai naar rechts vast (fig. 6). Voor een optimaal zuigvermogen moet de schakelaar voor het zuigvermogen (8) op 'max' worden gezet. Bij ROLLER'S Protector 2 M dient de keuzeschakelaar voor de zuigslangdiameter (14) op de gebruikte zuigslangdiameter te worden ingesteld. Steek de handgreep (17) op de zuigslang (13) en klik deze vast (fig. 9). In de handgreep (17) kunnen naargelang de toepassing de kierenzuiger nat/droog (18), de zuigbuizen (19) of de platte zuigmond nat/droog (20) worden geschoven (fig. 9). Bij de platte zuigmond nat/droog (20) kunnen naar keuze borstelstrips of rubberen lippen worden gemonteerd. De borstelstrips/rubberen lippen kunnen met een sleufschroevendraaier worden uitgelicht (fig. 15). Bij het aanbrengen dient er rekening mee te worden gehouden dat de borstelstrips/rubberen lippen van verschillende lengte zijn en daardoor slechts in één sleuf van de platte zuigmond nat/droog (20) passen. Breng de rubberen lippen zo aan, dat de gladde zijden naar binnen gericht zijn.

3. Bedrijf

Gebruik oogbescherming

Gebruik een ademmasker

Gebruik gehoorbescherming

Gebruik handbescherming

⚠ WAARSCHUWING

Voor werkzaamheden waarbij gezondheidsschadelijke stoffen kunnen ontstaan, dient vooraf het beoogde gebruik van de zuiger en vooral ook de noodzakelijke stofklasse gecontroleerd en vervolgens in acht genomen te worden.

ROLLER'S Protector 2 L en Protector 2 M worden met de aan-uitschakelaar (21) ingeschakeld. Bij ROLLER'S Protector 2 L en Protector 2 M wordt het platte vouwfilter (10) automatisch gereinigd. De filterreiniging gebeurt door middel van meerdere opeenvolgende korte luchtstoten. Met de aan-uitschakelaar (21) kan uit 4 bedrijfstoestanden worden gekozen:

0	*Zuiger uit*
1	*Zuiger aan, zuigen zonder automatische filterreiniging*
2 AUTO MAX	*Zuiger aan, zuigen met automatische filterreiniging om de 15 s*
3 AUTO MIN	*Zuiger aan, zuigen met automatische filterreiniging om de 60 s*

ROLLER'S Protector 2 L en Protector 2 M controleren het peil van elektrisch geleidende vloeistoffen, bijv. water, in het reservoir (1). Elektroden voor de vulbegrenzing (22) schakelen de zuiger automatisch uit, zodra de elektrisch geleidende vloeistof de elektroden aanraakt. Bij het opzuigen van niet-geleidende vloeistoffen of stoffen moet het peil in het reservoir (1) af en toe visueel worden gecontroleerd.

Bij ROLLER'S Protector 2 M wordt de luchtsnelheid door een elektronische volumestroomcontrole gecontroleerd. Als de voorgeschreven waarde van 20 m/s onderschreden wordt, weerklinkt een akoestisch signaal. Voor een correcte meting moet de keuzeschakelaar voor de zuigslangdiameter (14) aan de zuiger worden ingesteld op de gebruikte zuigslangdiameter.

3.1. Stof en vloeistoffen van het aangesloten elektrische gereedschap wegzuigen

⚠ WAARSCHUWING

De contactdoos voor elektrische gereedschappen met in-uitschakelautomaat (16) aan de zuiger is uitsluitend bedoeld voor de directe aansluiting van elektrische gereedschappen met een opgenomen vermogen tussen 100 en 2200 W. Het toegestane, maximale vermogen voor de contactdoos voor elektrisch gereedschap kan per land verschillen.

3.1.1. Aansluiting van het elektrische gereedschap op de contactdoos van ROLLER'S Protector 2 L / ROLLER'S Protector 2 M
De zuiger is voorbereid zoals onder 2.5. en 2.5.1. beschreven. Schakel de zuiger met de aan-uitschakelaar (21) in. Als het op de contactdoos voor elektrisch gereedschap met in-uitschakelautomaat (16) aangesloten elektrische gereedschap wordt ingeschakeld, start vrijwel meteen ook de zuiger. Als het elektrische gereedschap wordt uitgeschakeld, loopt de zuiger nog ca. 15 s na, om de zuigslang (13) te legen. Na het werk moet de zuiger met de aan-uitschakelaar (21) worden uitgeschakeld. Bij natzuigen moet de aan-uitschakelaar (21) op '1' staan.

3.1.2. Aansluiting van het elektrische gereedschap op een aparte contactdoos
De zuiger is voorbereid zoals onder 2.5. en 2.5.2. beschreven. Schakel de zuiger met de aan-uitschakelaar (21) in. Schakel aansluitend het op een aparte contactdoos aangesloten elektrische gereedschap in. Na het werk moet eerst het elektrische gereedschap worden uitgeschakeld. Schakel de zuiger pas ca. 15 s later met de aan-uitschakelaar (21) uit, om de zuigslang (13) te legen. Bij natzuigen moet de aan-uitschakelaar (21) op '1' staan.

3.2. Reiniging van bouwplaats of oppervlakken

De zuiger is voorbereid zoals onder 2.6. beschreven. Schakel de zuiger met de aan-uitschakelaar (21) in. Bij natzuigen moet de aan-uitschakelaar (21) op '1' staan.

3.3. Buitenbedrijfstelling en transport

ROLLER'S Protector 2 M: Draai de zuigslang (13) aan het zuigslangaansluitstuk (12) tot aan de aanslag naar links en verwijder deze. Steek de sluitdop voor het zuigslangaansluitstuk (11) er tot aan de aanslag in. Open de vergrendelingen van het zuigerbovendeel (3) en neem het zuigerbovendeel (2) uit het reservoir (1). Maak het reservoir (1) leeg. Gebruik een geschikt ademmasker en wegwerpkleding. Neem de nationale voorschriften in acht. Zet het zuigerbovendeel (2) weer op het reservoir (1) en klik de vergrendelingen van het zuigerbovendeel (3) vast. De platte zuigmond nat/droog (20), zuigbuizen (19), handgreep (17) en kierenzuiger (18) kunnen in de houders (23) aan de zuiger worden bevestigd. Hang de zuigslang (13) en aansluitleiding aan de houder (26). Blokkeer de positie van de zuiger door middel van het zwenkwiel met vergrendeling. Berg de gereinigde en gedroogde zuiger op in een droge ruimte en beveilig deze tegen toegang door onbevoegden.

4. Onderhoud

Ongeacht het hieronder beschreven onderhoud wordt aanbevolen om het elektrische gereedschap ten minste één keer per jaar naar een geautoriseerde ROLLER klantenservice te brengen vooreen inspectie en herhaalde controle van het elektrische apparaat. In Duitsland is zo'n herhaalde controle van elektrische apparaten volgens DIN VDE 0701-0702 verplicht en volgens het ongevalpreventievoorschrift DGUV-voorschrift 3 'Elektrische installaties en bedrijfsmiddelen' ook voor mobiele elektrische bedrijfsmiddelen voorgeschreven. Daarnaast dienen de voor de plaats van inzet geldende nationale veiligheids-bepalingen, regels en voorschriften in acht genomen en gevolgd te worden.

4.1. Onderhoud

⚠ WAARSCHUWING

Vóór onderhoudswerkzaamheden altijd de netstekker uittrekken!
Houd de zuiger en ventilatiesleuven van de luchtuitlaat (24) en luchtinlaat van de motorkoeling (25) aan het zuigerbovendeel (2) schoon. Leeg na elk gebruik het reservoir (1). Gebruik een stofmasker en wegwerpkleding. Neem de nationale voorschriften in acht. Reinig het zuigerbovendeel (2) en reservoir (1) af en toe met een vochtige doek.

Na natzuigen dient de filterafdekking (9) geopend en het platte vouwfilter (10) verwijderd te worden. Neem het zuigerbovendeel (2) van het reservoir (1) en leeg het reservoir. Neem de nationale voorschriften in acht. Laat alle onderdelen goed drogen, om schimmelvorming te vermijden. Monteer zuigerbovendeel (2) en reservoir (1) daarna weer volledig. Zorg ervoor dat vloeistoffen nooit binnen in het zuigerbovendeel (2) raken. Dompel de zuiger nooit in een vloeistof onder.

Vervang het platte vouwfilter, de gevulde filterzak en de polyethyleenzak op tijd en maak het reservoir (1) tijdig leeg. Reinig de elektroden voor de vulbegrenzing (23) met een borstel en onderzoek deze regelmatig op tekenen van beschadiging.

Voor onderhoud door de gebruiker moet de machine worden gedemonteerd, gereinigd en onderhouden, voor zover dit uitvoerbaar is zonder gevaar voor het onderhoudspersoneel of andere personen. Geschikte voorzorgsmaatregelen zijn onder andere ontgifting vóór het demonteren, voorzorgen voor ter plaatse gefilterde, geforceerde ontluchting op de plek waar de machine wordt gedemonteerd, reiniging van de onderhoudsplaats en geschikte persoonlijke beschermingsmiddelen.

4.2. Inspectie/reparatie

⚠ WAARSCHUWING

Voor onderhouds- en reparatiewerkzaamheden moet de netstekker worden uitgetrokken! *Deze werkzaamheden mogen uitsluitend door gekwalificeerd vakpersoneel worden uitgevoerd.*

Wanneer stof ontsnapt (bijv. filterdoorslag) dient het elektrische apparaat direct te worden uitgeschakeld. *Voor het opnieuw in gebruik wordt genomen, moet de storing verholpen zijn.*
Wanneer schuim of vloeistof ontsnapt, dient het elektrische apparaat direct te worden uitgeschakeld. *Het systeem voor de vulbegrenzing dient regelmatig gereinigd en op tekenen van beschadiging onderzocht te worden.*

Er wordt aanbevolen om het elektrische apparaat na ca. 250 bedrijfsuren of ten minste eenmaal per jaar voor inspectie/onderhoud naar een geautoriseerde ROLLER klantenservice te brengen.

Ongeacht hiervan moeten de nationale keuringstermijnen voor mobiele elektrische bedrijfsmiddelen op bouwplaatsen in acht worden genomen.

Er dient ten minste eenmaal per jaar door de fabrikant of een opgeleid persoon een stoftechnische controle te worden uitgevoerd, bijv. op beschadiging van het filter, dichtheid van de zuiger en werking van het controlesysteem. Bij zuigers van stofklasse M die zich in een verontreinigde omgeving bevonden, dienen de buitenzijde en alle machineonderdelen gereinigd of met afdichtingsmiddelen behandeld te worden, alvorens ze uit de gevaarlijke zone worden verwijderd. Alle machineonderdelen moeten als verontreinigd worden beschouwd, als ze uit de gevaarlijke zone verwijderd zijn. Er dienen adequate maatregelen te worden getroffen, om verspreiding van het stof te voorkomen. Bij de uitvoering van onderhouds- en reparatiewerkzaamheden moeten alle verontreinigde onderdelen die niet voldoende kunnen worden gereinigd, worden vervangen. Deze onderdelen moeten in dichte zakken voor de verwijdering van dergelijk afval worden afgevoerd. Neem de nationale voorschriften in acht.

5. Storing

5.1. Storing: *De zuiger loopt niet of wordt tijdens het bedrijf uitgeschakeld.*

Oorzaak:	Oplossing:
• Maximale peil in het reservoir (1) bereikt.	• Het reservoir leegmaken.
• Aansluitleiding defect.	• De aansluitleiding door gekwalificeerd vakpersoneel of een geautoriseerde ROLLER klantenservice laten vervangen.
• Zuiger defect.	• De zuiger door een geautoriseerde ROLLER klantenservice laten controleren/repareren.

5.2. Storing: *De zuiger start niet na leging van het reservoir (1).*

Oorzaak:	Oplossing:
• Elektroden voor vulbegrenzing (22) zijn verontreinigd.	• Elektroden met bijv. een borstel reinigen.
• Zuiger heeft inschakelimpuls niet herkend.	• Zuiger met aan-uitschakelaar (21) uitschakelen en na ca. 5 s weer inschakelen.

5.3. Storing: *Zuigkracht neemt af.*

Oorzaak:	Oplossing:
• Zuigslang (13), zuigbuizen (19), adapter zuigslang-elektrisch gereedschap (15), platte zuigmond nat/droog 300 mm (20), kierenzuiger nat/droog (18), handgreep (17) of zuigslangaansluitstuk (12) verstopt.	• Verstopping verwijderen.
• Filterzak, polyethyleenzak, reservoir (1) zijn gevuld.	• Filterzak, polyethyleenzak verwijderen, reservoir legen.
• Filterafdekking (9) open.	• Filterafdekking sluiten.
• Plat vouwfilter (10) verontreinigd/defect.	• Plat vouwfilter vervangen.

5.4. Storing: *Er ontsnapt stof tijdens het zuigen.*

Oorzaak:	Oplossing:
• Inbouwpositie van het platte vouwfilter (10) verkeerd.	• Correcte inbouwpositie van het platte vouwfilter controleren.
• Plat vouwfilter (10) verontreinigd/defect.	• Plat vouwfilter vervangen.
• Zuigslang (13) defect.	• Zuigslang vervangen.
• Zuigerbovendeel (2) niet goed opgezet/vastgeklikt.	• Zuigerbovendeel opzetten en vastklikken.

5.5. Storing: *De elektroden voor de vulbegrenzing (23) reageren niet.*

Oorzaak:	Oplossing:
• Elektroden voor vulbegrenzing (23) zijn verontreinigd.	• Elektroden met bijv. een borstel reinigen.
• Opzuigen van niet-geleidende vloeistoffen.	• Peil in het reservoir (1) regelmatig controleren, reservoir op tijd legen.

5.6. Storing: *Er klinkt een akoestisch signaal (Protector 2 M).*

Oorzaak:	Oplossing:
● *Keuzeschakelaar zuigslangdiameter (14) niet op zuigslangdiameter ingesteld.*	● *Keuzeschakelaar overeenkomstig de zuigslangdiameter instellen.*
● *Filterzak, polyethyleenzak, reservoir (1) zijn gevuld.*	● *Filterzak, polyethyleenzak verwijderen, reservoir legen.*
● *Zuigslang (13), zuigbuizen (19), adapter zuigslang-elektrisch gereedschap (15), platte zuigmond nat/droog 300 mm (20), kierenzuiger nat/droog (18), handgreep (17) of zuigslangaansluitstuk (12) verstopt.*	● *Verstopping verwijderen.*
● *Filter aan de luchtinlaat motorkoeling (25) verstopt*	● *Luchtinlaat motorkoeling (25) (fig. 14) openen en filter reinigen.*

5.7. Storing: *De automatische filterreiniging werkt niet.*

Oorzaak:	Oplossing:
● *Aan-uitschakelaar (21) op schakelaarstand '0' of '1'*	● *Aan-uitschakelaar op stand '2 AUTO MAX' of '3 AUTO MIN' zetten.*
● *Zuiger defect*	● *De zuiger door een geautoriseerde ROLLER klantenservice laten controleren/ repareren*

6. Verwijdering

Elektrische apparaten mogen na hun gebruiksduur niet met het huisvuil worden verwijderd. Ze moeten in overeenstemming met de wettelijke voorschriften worden verwijderd.

7. Fabrieksgarantie

De garantietijd bedraagt 12 maanden vanaf de overhandiging van het nieuwe product aan de eerste gebruiker. Het tijdstip van de overhandiging dient te worden bewezen aan de hand van het originele aankoopbewijs, waarop de koopdatum en productnaam vermeld moeten zijn. Alle defecten die tijdens de garantieperiode optreden en die aantoonbaar aan fabricage- of materiaalfouten te wijten zijn, worden gratis verholpen. Door deze garantiewerkzaamheden wordt de garantieperiode voor het product niet verlengd of vernieuwd. Schade die te wijten is aan natuurlijke slijtage, onvakkundige behandeling of misbruik, niet-naleving van bedrijfsvoorschriften, ongeschikte bedrijfsmiddelen, buitensporige belasting, oneigenlijk gebruik, eigen ingrepen of ingrepen door derden of aan andere oorzaken waar ROLLER niet verantwoordelijk voor is, is van de garantie uitgesloten.

Garantiewerkzaamheden mogen uitsluitend door een geautoriseerde ROLLER klantenservice worden uitgevoerd. Reclamaties worden uitsluitend erkend, indien het product zonder voorafgaande ingrepen, in niet-gedemonteerde toestand bij een geautoriseerde ROLLER klantenservice wordt ingeleverd. Vervangen producten en onderdelen worden eigendom van ROLLER.

De kosten voor de verzending naar en van de klantenservice zijn voor rekening van de gebruiker.

Een overzicht van de ROLLER klantenservices kan op internet worden geraadpleegd onder www.albert-roller.de. Voor landen die niet in deze lijst zijn opgenomen, dient het product te worden ingeleverd bij het SERVICE-CENTER, Neue Rommelshauser Straße 4, 71332 Waiblingen, Deutschland. De wettelijke rechten van de gebruiker, met name de garantierechten tegenover de verkoper in het geval van gebreken, de rechten bij opzettelijk plichtsverzuim en de rechten op basis van de productaansprakelijkheid, worden door deze garantie niet beperkt.

Voor deze garantie is het Duitse recht van toepassing met uitsluiting van de verwijzingsbepalingen van het Duits internationaal privaatrecht en met uitsluiting van het Verdrag der Verenigde Naties inzake internationale koopovereenkomsten betreffende roerende zaken (CISG). De garantiegever van deze wereldwijd geldende fabrieksgarantie is Albert Roller GmbH & Co KG, Neue Rommelshauser Straße 4, 71332 Waiblingen, Deutschland.

8. Onderdelenlijsten

Onderdelenlijsten vindt u op www.albert-roller.de → Downloads → Parts lists.

Översättning av originalbruksanvisningen

Fig. 1 – 16

1	Behållare	16	Nätuttag för elverktyg med På/Avkopplingsautomatik
2	Sugöverdel	17	Greppstycke
3	Förregling sugöverdel	18	Sugmunstycke för fogar våt/torr
4	Bärhandtag	19	Sugrör
5	Styrhjul/styrhjul med låsning	20	Sugmunstycke för ytor våt/torr 300 mm
6	Hållare för sugmunstycke för ytor våt/torr	21	På/avstängningsknapp/brytare automatiks filterrengöring
7	Hjul	22	Kontrollampa elverktyg
8	Brytare sugeffekt	23	Hållare för sugmunstycke för fogar våt/torr, greppstycke, sugrör, adapter sugslang/elverktyg
9	Filterkåpa	24	Luftutlopp
10	Veckat planfilter	25	Luftintag motorkylning
11	Plugg till anslutningsstutsen för sugslangen (ROLLER'S Protector 2 M)	26	Hållare för anslutningsledning och sugslang
12	Anslutningsstuts för sugslang	27	Inskjutningsfack för adapter sugslang/elverktyg och sugmunstycke för fogar våt/torr 300 mm
13	Sugslang		
14	Väljaromkopplare sugslangdiameter (ROLLER'S Protector 2 M)		
15	Adapter sugslang/elverktyg		

Allmänna säkerhetsanvisningar för elverktyg

⚠ VARNING

Läs alla säkerhetsanvisningar, instruktioner, illustrationer och tekniska data som detta elverktyg är försett med. *Om du ignorerar följande instruktioner kan elektrisk stöt, brand och/eller svåra personskador bli resultatet.*

Spara alla säkerhetsanvisningar och instruktioner för framtida bruk.

Begreppet "Elverktyg" som används i säkerhetsanvisningarna avser nätdrivna elektriska verktyg (med nätkabel) eller elektriska verktyg drivna med uppladdningsbara batterier (utan nätkabel).

1) Arbetsplatssäkerhet

a) **Håll arbetsområdet rent och väl belyst.** *Oordning eller obelysta arbetsområden kan leda till olyckor.*

b) **Arbeta inte med elverktyget i explosionsfarlig miljö där det finns brännbara vätskor, gaser eller damm.** *Elverktyg alstrar gnistor som kan tända eld på damm eller ångor.*

c) **Håll barn och andra personer på avstånd under arbetet med elverktyget.** *Om du distraheras kan du tappa kontrollen över elverktyget.*

2) Elektrisk säkerhet

a) **Elverktygets anslutningskontakt måste passa i kontaktuttaget. Det är inte tillåtet att göra några som helst ändringar på kontakten. Använd inga adapterkontakter tillsammans med elverktyg som är jordade.** *Oförändrade kontakter och passande kontaktuttag minskar risken för elektrisk stöt.*

b) **Undvik kroppskontakt med jordade ytor som de som finns på rör, värmeaggregat, spisar och kylskåp.** *Det finns en förhöjd risk för elektrisk stöt när din kropp är jordad.*

c) **Håll elverktyg borta från regn och fukt.** *Om det tränger in vatten i ett elverktyg ökar risken för elektrisk stöt.*

d) **Använd inte anslutningskabeln för att bära elverktyget, hänga upp det eller för att dra ut kontakten ur kontaktuttaget. Håll anslutningskabeln på avstånd från värme, olja, vassa kanter eller rörliga delar.** *Skadade eller intrasslade anslutningskablar ökar risken för elektrisk stöt.*

e) **Om du använder ett elverktyg utomhus får du endast använda förlängningskablar som är avsedda för utomhusbruk.** *Om en förlängningskabel som är avsedd för utomhusbruk används minskar risken för elektrisk stöt.*

f) **Om det inte går att undvika att använda elverktyget i fuktig miljö ska en jordfelsbrytare användas.** *Risken för elektrisk stöt minskar om en jordfelsbrytare används.*

3) Personers säkerhet

a) **Var uppmärksam, tänk på vad du gör och använd ditt sunda förnuft när du arbetar med ett elverktyg. Använd inte elverktyg om du är trött eller påverkad av droger, alkohol eller medicin.** *Om du är oaktsam ett kort ögonblick när du använder elverktyget kan det medföra allvarliga personskador.*

b) **Bär personlig skyddsutrustning och alltid skyddsglasögon.** *Om du bär personlig skyddsutrustning som filtrerande halvmask, halksäkra skyddsskor, skyddshjälm eller hörselskydd, beroende på typ av elverktyg och hur elverktyget ska användas, minskar risken för olyckor.*

c) **Undvik oavsiktlig idrifttagning. Försäkra dig om att elverktyget är avstängt innan strömförsörjningen och/eller batteriet ansluts, du lyfter upp eller bär det.** *Om du har fingret på strömbrytaren när du bär elverktyget, eller har startat elverktyget när det ansluts till strömförsörjningen kan det leda till olyckor.*

d) **Avlägsna inställningsverktyg eller skruvnycklar innan du sätter på elverktyget.** *Ett verktyg eller en nyckel som befinner sig i en roterande del på elverktyget kan medföra skador.*

e) **Undvik onormal kroppshållning. Se till att du står stadigt och alltid håller balansen.** *På så sätt har du bättre kontroll över elverktyget när det uppstår oväntade situationer.*

f) **Bär lämpliga kläder. Bär inte löst sittande kläder eller smycken. Håll hår och kläder borta från rörliga delar.** *Löst sittande kläder, smycken eller långt hår kan fastna i rörliga delar.*

g) **Om det är möjligt att montera dammuppsugnings- och uppfångningsanordningar ska de anslutas och användas riktigt.** *Genom att använda en dammuppsugning minskar risken för skador till följd av damm.*

h) **Invagga inte dig själv i falsk säkerhet och ignorera inte säkerhetsreglerna för elverktyg, även om du efter längre användning är väl förtrogen med elverktyget.** *Oförsiktigt handlande kan inom bråkdelar av en sekund leda till allvarliga personskador.*

4) Användning och behandling av elverktyget

a) **Överbelasta inte elverktyget. Använd det elverktyg som är lämpligt för det arbete du tänker utföra.** *Med ett lämpligt elverktyg arbetar du bättre och säkrare inom det angivna effektområdet.*

b) **Använd inte elverktyget om strömbrytaren är defekt.** *Ett elverktyg som inte längre kan startas och stängas av är farligt och måste repareras.*

c) **Dra ut kontakten ur eluttaget och/eller ta bort ett avtagbart batteri innan du gör inställningar på verktyget, byter ut tillbehörsdelar eller lägger undan elverktyget.** *Denna försiktighetsåtgärd förhindrar att elverktyget startas oavsiktligt.*

d) **Förvara elverktyg som inte används utom räckhåll för barn. Låt inte personer som inte känner till hur elverktyget fungerar eller som inte har läst dessa anvisningar använda elverktyget.** *Elverktyg är farliga om de används av oerfarna personer.*

e) **Vårda elverktyg och använda tillbehör med omsorg. Kontrollera att rörliga delar fungerar felfritt och inte klämmer någonstans, om delar har gått sönder eller är så skadade att de har en negativ inverkan på elverktygets funktion. Låt reparera skadade delar innan du använder elverktyget.** *Många olyckor beror på att elverktyg underhålls dåligt.*

f) **Håll skärverktyg vassa och rena.** *Noggrant rengjorda skärverktyg med vassa skärkanter kläms fast mindre ofta och är lättare att styra.*

g) **Använd elverktyg, använda tillbehör, arbetsverktyg osv. i enlighet med dessa anvisningar. Ta hänsyn till arbetsvillkoren och den aktivitet som utförs.** *Om elverktyg används på annat sätt än det de är avsedda för kan det uppstå farliga situationer.*

h) **Håll handtag och greppytor torra, rena och fria från olja och fett.** *Glatta handtag och greppytor förhindrar säker hantering och kontroll över elverktyget i oväntade situationer.*

5) Service

a) **Låt endast kvalificerad fackpersonal reparera ditt elverktyg och endast med originalreservdelar.** *Därmed säkerställs att elverktyget förblir säkert.*

Säkerhetsanvisningar för torr- och våtsugare, dammavskiljare

⚠ VARNING

Läs alla säkerhetsanvisningar, instruktioner, illustrationer och tekniska data som detta elverktyg är försett med. *Om du ignorerar följande instruktioner kan elektrisk stöt, brand och/eller svåra personskador bli resultatet.*

Spara alla säkerhetsanvisningar och instruktioner för framtida bruk.

- **Sug aldrig asbesthaltiga ämnen.** *Asbest anses vara cancerframkallande.*
- **Sug endast ämnen som är tillåtna för den elektriska maskinen.** *Ämnen kan vara cancerframkallande.*
- **Använd den elektriska maskinen endast när du kan bedöma verkan av alla funktioner och kan genomföra dem utan inskränkningar eller har fått motsvarande anvisningar.** *En noggrann instruktion minskar felmanövrering och personskador.*
- **Den elektriska maskinen får inte användas av personer (inklusive barn) med nedsatt fysisk, sensorisk eller mental förmåga, samt av personer som saknar erfarenhet och kunskap om dess användning. Håll barn under uppsikt för att säkerställa att de inte leker med maskinen.** *Annars finns risk för felmanövrering och personskador.*
- **Sug inga brännbara eller explosiva vätskor, till exempel bensin, olja, alkohol, lösningsmedel med den elektriska maskinen. Sug inget hett eller brinnande damm. Driv inte den elektriska maskinen i utrymmen med explosionsrisk.** *Damm, ångor eller vätskor kan fatta eld eller explodera.*
- **Den elektriska maskinen är avsett för sugning av torra ämnen och genom lämpliga åtgärder även för sugning av vätskor.** *Om det tränger in vatten i den elektriska maskinen ökar risken för elektrisk stöt.*
- **Om det kommer ut damm (t.ex. trasigt filter) ska du genast stänga av den elektriska maskinen.** *Vid omstart måste störningen vara åtgärdad.*
- **Om det kommer ut skum eller vätska ska du genast stänga av den elektriska maskinen.** *Rengör regelbundet anordningen för nivåbegränsning och undersök om det finns tecken på skada.*
- **Om det inte går att undvika att använda den elektriska maskinen i fuktig miljö ska en jordfelsbrytare användas.** *Risken för elektrisk stöt minskar om en jordfelsbrytare används.*
- **Anslut den elektriska maskinen till ett ordentligt jordat uttag.** *Uttag och förlängningskabel måste ha en funktionsduglig skyddsledare.*
- **Använd inte den elektriska maskinen med skadad kabel, kontakt eller brytare. Berör inte skadad kabel, kontakt eller brytare och dra ur nätkontakten, när kabeln, kontakten eller brytaren blir skadad under arbetet.** *Skadad kabel, kontakt eller brytare ökar risken för elektrisk stöt.*
- **Kör inte över och kläm inte kabeln. Dra inte i kabeln för att dra ur kontakten ur uttaget eller för att flytta den elektriska maskinen.** *Skadade kablar ökar risken för elektrisk stöt.*

- **Dra ut kontakten ur kontaktuttaget innan inställningar görs på verktyget, tillbehörsdelar byts ut eller den elektriska maskinen läggs bort.** *Denna försiktighetsåtgärd förhindrar att den elektriska maskinen startas oavsiktligt.*
- **Sörj för god ventilation på arbetsplatsen.**
- **Låt aldrig den elektriska apparaten vara igång utan uppsikt. Vid längre arbetspauser stänger du av den elektriska apparaten drar ur nätkontakten och kopplar loss alla slangar/stickkontakter.** *Elektriska maskiner kan innebära faror som kan orsaka sak- och/eller personskador om de lämnas utan uppsikt.*
- **Låt inte barn använda den elektriska maskinen utan tillsyn.** *Barn kan skada sig.*
- **Låt endast kvalificerad fackpersonal reparera din elektriska maskin och använd endast originalreservdelar.** *På så sätt förblir den elektriska maskinen säkert.*
- **Den elektriska maskinen innehåller hälsofarligt damm. Låt utföra tömning och underhåll, inklusive undanröjandet av dammsamlingsbehållaren, endast av personer med fackkunskaper. En lämplig skyddsutrustning är nödvändig. Driv inte sugaren utan det fullständiga filtersystemet.** *Du riskerar annars din hälsa.*
- **Kontrollera före idrifttagningen att sugslangen är i oklanderligt tillstånd. Låt sugslangen vara monterad på den elektriska maskinen så att inte damm kommer ut oavsiktligt.** *Annars kan du andas in damm.*
- **Stäng genast av den elektriska maskinen så snart som skum eller vatten kommer ut och töm behållaren.** *Den elektriska maskinen kan annars skadas.*
- **Den elektriska maskinen får inte användas som vattenpump.** *Den elektriska maskinen är avsett för uppsugning av luft- och vattenblandning.*
- **Använd inte den elektriska maskinen som sittplats.** *Du kan skada den elektriska maskinen.*
- **Använd nätkabel och sugslang försiktigt.** *Du kan skada andra personer med dem.*
- **Rengör inte den elektriska maskinen med direkt riktad vattenstråle.** *Om det tränger in vatten i sugöverdelen ökar risken för elektrisk stöt.*
- **Det är nödvändigt planera en tillräcklig luftutbyteshastighet L i lokalen om frånluften går tillbaka till lokalen. Beakta nationella föreskrifter.**
- **Före användningen måste manöverpersonen förses med informationer, anvisningar och instrueras i användningen av maskinen och om de ämnen, för vilka den ska användas, inklusive säkert förfarande vid undanröjandet av det bildade materialet. Manöverpersonen ska följa de säkerhetsbestämmelser som gäller för de material som hanteras.**

Symbolförklaring

⚠ VARNING	*Fara med medelstor risk, som om den ej beaktas, skulle kunna ha död eller svåra personskador (irreversibla) till följd.*
⚠ OBSERVERA	*Fara med låg risk, som om den ej beaktas, skulle kunna ha måttliga personskador (reversibla) till följd.*
OBS	*Materialskador, ingen säkerhetsanvisning! Ingen risk för personskador.*
L L	*Säkerhetssugare tillhörande dammklass L*
M M	*Säkerhetssugare tillhörande dammklass M*
	VARNING: Denna maskin kan innehålla hälsofarligt damm.
	Varning
	Före idrifttagning läs igenom bruksanvisningen
	Använd ögonskydd
	Använd andningsskyddsmask
	Använd hörselskydd
	Använd handskydd
	Det elektriska verktyget motsvarar skyddsklass I

	Miljövänlig bortskaffning
	Veckat planfilter
	Polyetylenpåse

1. Tekniska data

Ändamålsenlig användning

⚠ VARNING

ROLLER'S Protector 2 L och ROLLER'S Protector 2 M är avsedda för yrkesmässig användning, t.ex. inom hantverk, industri och verkstäder, för uppsugning av ej brännbart, icke asbesthaltigt, torrt damm, ej brännbara vätskor, som uppstår vid arbetet med slitsnings- och kapningsmaskiner eller med kärnborrningsmaskiner, samt för rengöring av byggarbetsplatser. Alla andra användningar är inte ändamålsenliga och tillåts därför inte.

ROLLER'S Protector 2 L och ROLLER'S Protector 2 M är så kallade säkerhetssugare som provats, certifierats enligt EN 60335-2-69 och som är lämpliga för uppsugning av hälsofarligt damm:

- *ROLLER'S Protector 2 L motsvarar* ***dammklass L*** *(lätt) enligt EN 60335-2-69 och får användas till avskiljande av damm med ett expositions-gränsvärde/ arbetsplatsgränsvärde (AGW) > 1 mg/m³. Vid sugare för dammklass L kontrolleras filtermaterialet. Den maximala genomsläppningsgraden är ≤ 1 %. Det finns inga speciella föreskrifter för avfallshantering.*
- *ROLLER'S Protector 2 M motsvarar* ***dammklass M*** *(medel) enligt EN 60335-2-69 och får användas till avskiljande av damm med ett expositions-gränsvärde/ arbetsplatsgränsvärde (AGW) > 0,1 mg/m³. Sugare tillhörande denna klass provas som komplett maskin. Den maximala genomsläppningsgraden är ≤ 0,1 %. Avfallshanteringen måste göras med låg dammbildning.*

Vid bearbetning av mineraliskt byggmaterial t.ex. betong, armerad betong, alla sorters murverk, alla sorters golvmassa, natursten, bildas det stora mängder kvartshaltigt, hälsofarligt mineraliskt damm (fint kvartsdamm). Inandning av fint kvartsdamm är hälsofarligt. Direktivet 89/391/EEG över genomförandet av åtgärder för förbättring av säkerhet och hälsoskydd för arbetstagare på arbetsplatsen förpliktar arbetsgivaren att genomföra en bedömning av farorna på arbetsplatsen, att fastställa och värdera den eventuella dammbelastningen som uppkommer och att bestämma de erforderliga skyddsåtgärderna. Den tyska tekniska regeln för farliga ämnen TRGS 559 "Mineraliskt damm", fastställer för detta i bilaga 1 att arbeten med slitsnings- och kapningsmaskiner ska tillordnas expositionskategori 3, såvida sugningens effektivitet inte bevisades.

Enligt EN 60335-2-69 är för sugning av hälsofarligt damm med ett expositionsgränsvärde/arbetsplatsgränsvärde (AGW) > 0,1 mg/m³ en genomsläppningsgrad hos sugaren ≤ 0,1% föreskriven. Vid slitsning och kapning av mineraliskt byggmaterial ska därför som regel minst en säkerhetssugare/dammavskiljare tillhörande dammklass M användas, så att hälsofarligt damm som bildas vid användning av maskiner sugs bort effektivt. Säkerhetssugare/dammavskiljare tillhörande dammklass M är provade som komplett maskin (inklusive veckat planfilter) och uppnår en rengöringseffekt som i stor utsträckning utan fara tillåter en återföring av den renade luften till arbetsområdet. Säkerhetssugare/dammavskiljare tillhörande dammklass M och motsvarande EN 60335-2-69 måste dessutom uppnå en tillräcklig sugvolym, varför lufthastigheten i sugslangen övervakas i dessa säkerhetssugare/dammanskiljare. Vid underskridande av en lufthastighet på 20 m/s i sugslangen (t.ex. "Filter tilltäppt") hörs en akustisk signal. Orsaken ska genast fastställas och åtgärdas innan arbetet fortsätts.

Beakta nationella föreskrifter: Det hänvisas uttryckligen till att det i många länder kan finnas ytterligare föreskrifter, från de nationella hälso-, arbetsskydds-, vattenförsörjningsmyndigheterna och liknande ämbetsverk, gällande säker användning av sådana dammsugare för upptagande och avfallshantering av hälsofarligt damm.

Vid våtsugning bortfaller dammföreskrifterna.

1.1. Leveransens omfattning (fig. 1)

ROLLER'S Protector 2 L: *Elektrisk torr-våt dammsugare, sugslang 4 m, greppstycke, 2 metallsugrör, sugmunstycke för ytor våt/torr, borstremsor, gummiläppar, adapter sugslang/elverktyg 2, sugmunstycke för fogar, fiberduksfilterpåse, veckat planfilter PES, bruksanvisning*

ROLLER'S Protector 2 M: *Elektrisk torr-våt dammsugare, sugslang E 4 m, greppstycke E, 2 metallsugrör, sugmunstycke för ytor våt/torr, borstremsor, gummiläppar, adapter sugslang/elverktyg 2, sugmunstycke för fogar, fiberduksfilterpåse, polyetylenpåse, veckat planfilter PES, bruksanvisning*

1.2. Artikelnummer	***ROLLER'S Protector 2 L***	***ROLLER'S Protector 2 M***
Torr- och våtsugare	*185600*	*185601*
Filterpåse i fiberduk, polyesterfiberduk, 5-pack	*185511*	*185511*
Våtfilterpåse, papper-polyester-spinnfiberduk, 5-pack	*185512*	
Polyetylenpåse, 10-pack	*185513*	*185513*
Veckat planfilter PES, polyester, 1-pack	*185515*	*185515*
Sugrotor	*180160*	*180160*
Vattenuppsugningsanordning	*183606*	*183606*

	ROLLER'S Protector 2 L	ROLLER'S Protector 2 M
1.3. Driftsdata		
Behållarinnehåll	31 l	31 l
Fyllningsmängd vätska	17 l	17 l
Max. flödesmängd	140 m³/h	143 m³/h
Max. undertryck	230 hPa (230 mbar, 3,5 psi)	237 hPa (237 mbar, 3,5 psi)
Sugslang längd	4,0 m	4,0 m
Sugslangdiameter	21, 27, 32, 35, 40 mm	21, 27, 32, 35, 40 mm
1.4. Arbetstemperaturområde	–10 till +40 °C	–10 till +40°C
1.5. Elektriska data	220–240 V~; 50–60 Hz	220–240 V~; 50–60 Hz
Märkeffekt sugare	1200 W	1200 W
Tillåten effekt uttag för elverktyg	100–2200 W	100–2200 W
Effektförbrukning	max. 3400 W	max. 3400 W
Skyddsklass	I	I
Skyddsklass	IP X4	IP X4
[1] Den tillåtna, maximalt angivna effekten får eluttaget för elverktyg kan vara olika beroende på land.		
1.6. Mått	560 × 370 × 580 mm (22,0" × 14,6" × 22,8")	560 × 370 × 580 mm (22,0" × 14,6" × 22,8")
1.7. Vikter	13,5 kg (29,8 lb)	14,2 kg (31,3 lb)
1.8. Bullerinformation		
Arbetsplatsrelaterat emissionsvärde (Fastställt i enlighet med EN 60335-2-69)	L_{pA} = 69 dB(A); K = 2 dB(A)	L_{pA} = 69 dB(A); K = 2 dB(A)
1.9. Vibrationer		
Viktat effektivvärde för accelerationen	< 2,5 m/s²; K = 0,2 m/s²	< 2,5 m/s²; K = 0,2 m/s²

Det angivna vibrationsemissionsvärdet har uppmätts enligt ett standardiserat test och kan användas som grund för jämförelse med andra maskiner. Det angivna vibrationsemissionsvärdet kan även användas för en inledande uppskattning av emissionen.

Obs: Vibrationsemissionsvärdet kan avvika från det angivna värdet vid användning av maskinen, detta beror på sättet som maskinen används på. Det är en fördel att fastställa säkerhetsangivning för anvendaren.

2. Idrifttagning

2.1. Elektrisk anslutning

⚠ VARNING

Beakta nätspänningen! Innan den elektriska maskinen ansluts måste man kontrollera att spänningen som anges på typskylten motsvarar nätspänningen. Maskiner i skyddsklass I får endast anslutas till eluttag/förlängningssladdar med funktionsduglig skyddskontakt. På byggarbetsplatser, i fuktig omgivning eller på jämförbara uppställningsplatser får den elektriska maskinen endast drivas via en 30 mA skyddsanordning för felström (FI-brytare) i nätet, som avbryter energitillförseln så snart avledningsströmmen till jorden överskrider 30 mA för 200 ms.

2.2. Idrittagning (Fig. 1 till Fig. 2)

Ta ur de medföljande tillbehören ur behållaren (1) och kartongen.

ROLLER'S Protector 2 L och Protector 2 M är utrustade med ett antistatiskt system. Uppstår elektrostatisk uppladdning genom friktion kan denna överföras med en elektriskt ledande sugslang E med elektriskt ledande greppstycke till sugöverdelen och ledas bort därifrån. Gnistbildning och strömstötar förhindras på så sätt. Den elektriskt ledande sugslangen ingår i leveransomfattningen för ROLLER'S Protector 2 M, för ROLLER'S Protector 2 L kan den levereras som tillbehör. Sugeffekten kan ställas in steglöst med brytaren för sugeffekt (8)..

2.3. Välja, sätta i resp byta ut veckat planfilter (fig. 12)

⚠ OBSERVERA

Den elektriska maskinen får aldrig användas utan veckat planfilter.

Dra ut nätkontakten. Öppna filterkåpan (9) och kontrollera om det lämpliga veckade planfiltret (10) är isatt. Det veckade planfiltret i polyester (PES) är lämpligt till våt- och torrsugning. Det veckade planfiltret PES från ROLLER'S är tillåtet för uppsugning av damm i dammklasserna L och M.

För att byta det veckade planfiltret (10) öppnas filterkåpan (9), det veckade planfiltret (10) tas ur och läggs i en dammtät polyetylenpåse. Använd lämplig andningsskyddsmask t.ex. partikelfiltrerande halvmask FFP2 och engångskläder. Beakta nationella föreskrifter. Rengör filterfäste och sätt in nytt lämpligt veckat planfilter (10) med tätningsläpp som visar uppåt. Stäng filterkåpan (9) tills den hörbart hakar i.

2.4. Välja. sätta i resp. byta fiberduksfilterpåse, våtfilterpåse, polyetylenpåse

2.4.1. Välja filterpåse, polyetylenpåse:

Fiberduksfilterpåsar är tillåtna för uppsugning av damm i dammklass L och M och för en avfallshantering med låg dammbildning. Våtfilterpåsen skiljer vid sugning av smutsvatten vattnet från de insugna fasta partiklarna. Polyetylenpåsen förenklar avfallshanteringen av smutsen och förhindrar smutsavlagringar i behållaren (1). Polyetylenpåsen är inte tillåten för uppsugning av hälsofarligt damm. Följande användning rekommenderas för de olika påsarna:

Fiberduksfilterpåse:
för fukt- och torranvändning, för normal smuts, fint damm, slipdamm, fuktig smuts

Våtfilterpåse (ROLLER'S Protector 2 L):
för våt- och torrdammsugning, för slipdamm, våt smuts, vätskor

Polyetylenpåse:
för våt- och torranvändning av ej hälsofarligt damm, för normal smuts, fint damm, slipdamm, våt smuts, vatten. För avfallshantering med låg dammbildning av kontaminerade delar t.ex. veckade planfilter.

2.4.2. Sätta i resp byta ut filterpåse (fig. 4)

Dra ut nätkontakten. Använd lämplig andningsskyddsmask t.ex. partikelfiltrerande halvmask FFP2 och engångskläder. Öppna förreglingen på sugöverdelen (3) och ta bort sugöverdelen (2) från behållaren (1). Lägg filterpåsen direkt i behållaren (1) och skjut på den med den runda öppningen till anslag på anslutningsstutsen för sugslangen (12) i det inre av behållaren (1), sätt på sugöverdelen (2) på behållaren (1), haka fast förreglingen till sugöverdelen (3). För att byta filterpåsen tas den från anslutningsstutsen för sugslangen (12) och öppningen på filterpåsen stängs med sliden, våtfilterpåsen med plastlocket. Sätt på sugöverdelen (2) på behållaren (1). Lämna slutna filterpåsar till avfallshantering. Beakta nationella föreskrifter.

2.4.3. Sätta i resp. byta ut polyetylenpåse (Fig. 5)

Dra ut nätkontakten. Använd lämplig andningsskyddsmask t.ex. partikelfiltrerande halvmask FFP2 och engångskläder. Öppna förreglingen på sugöverdelen (3) och ta bort sugöverdelen (2) från behållaren (1). Lägg i polyetylenpåsen direkt i behållaren (1), skjut på den med den runda öppningen till anslag på anslutningsstutsen för sugslangen (12) i det inre av behållaren (1) och dra den stora öppningen över kanten på behållaren (1). Sätt sugöverdelen (2) på behållaren (1) och haka i förreglingarna till sugöverdelen (3). För att byta sugar polyetylenpåsen som dragits över kanten, drar man den uppåt och försluter den med den applicerade klisterremsan. Ta den fyllda polyetylenpåsen från anslutningsstutsen för sugslangen (12) förslut den med ett klisterband, ta ur den och lämna den till avfallshantering. Beakta nationella föreskrifter.

2.5. Anslutning av elverktyg till ROLLER'S Protector 2 L och ROLLER'S Protector 2 M (fig. 7, fig. 8)

⚠ VARNING

Uttaget för elverktyg med elektronisk På-/Avkopplingsautomatik (16) på sugaren är endast avsett för direkt anslutning av elverktyg med en upptagen effekt mellan 100 och 2200 W.

På ROLLER'S Protector 2 M dra ut pluggen (11) för anslutningsstutsen för sugslangen (12). Sätt in sugslangen (13) i anslutningsstutsen för sugslangen (12) till anslag och lås bajonettlåset med en högervridning (Fig. 6). För att nå en optimal sugeffekt, bör sugeffektbrytaren (8) ställas på "max". Ställ in väljaromkopplaren för slangdiameter (14) till den använda sugslangdiametern. För att tvärsnittet på sugslangen ska vara så stort som möjligt, rekommenderas att skjuta adaptern för sugslang/elverktyg (15) över sugstutsen på elverktyget. Sätt ihop adapter sugslang/elverktyg (15) och sugslang (13) och hak fast (Fig. 9). Skjut adaptern sugslang/elverktyg (15) på sugstutsen till det elverktyg som ska användas. Följ bruksanvisningen till elverktyget.

2.5.1. Anslutning av elverktyget via uttaget på ROLLER'S Protector 2 L / ROLLER'S Protector 2 M

Effekten för det använda elverktyget måste ligga mellan 100 och 2200 W. Följ bruksanvisningen till elverktyget. Endast om det är fallet får anslutningsledningen till det elverktyg som ska användas anslutas till uttaget (16) på ROLLER'S Protector 2 L / ROLLER'S Protector 2 M.

2.5.2. Anslutning av elverktyget via ett separat uttag
Ligger effekten för det elverktyg som ska användas utanför gränserna 100 och 2200 W, får elverktyget inte anslutas till uttaget (16) på ROLLER'S Protector 2 L / ROLLER'S Protector 2 M, utan måste anslutas till ett separat uttag. Följ bruksanvisningen till elverktyget.

2.6. Rengöring av byggarbetsplatser resp. ytor
På ROLLER'S Protector 2 M dra ut pluggen (11) för anslutningsstutsen för sugslangen (12). Sätt in sugslangen (13) i anslutningsstutsen för sugslangen (12) till anslag och lås bajonettlåset med en högervridning (Fig. 6). För optimal sugeffekt, bör sugeffektbrytaren (8) ställas på "max". På ROLLER'S Protector 2 M ställs väljaromkopplaren sugslangdiameter (14) in på den använda sugslangdiametern. Sätt på greppstycket (17) på sugslangen (13) och haka fast (Fig. 9). På greppsstycket (17) kan allt efter behov munstycket för fogar våt/torr (18), sugrören (19), munstycket för ytor våt/torr (20) skjutas på (Fig. 9). På munstycket för ytor våt/torr (20) kan valfritt borstremsor eller gummiläppar monteras. Borstremsorna/gummiläpparna kan bändas ur med en skruvmejsel (Fig. 15). Vid isättningen ska beaktas att borstremsorna/gummiläpparna är olika långa och därför endast passar i en av slitsarna på ytsugmunstycket våt/torr (20). Sätt i gummiläpparna så att den släta ytan visar inåt.

3. Drift

Använd ögonskydd

Använd andningsskyddsmask

Använd hörselskydd

Använd handskydd

⚠ VARNING

Innan arbeten, vid vilka hälsofarligt damm kan bildas, påbörjas ska den avsedda användningen av sugaren, speciellt erforderlig dammklass, kontrolleras och beaktas.

ROLLER'S Protector 2 L och Protector 2 M slås på På/avstängningsknappen (21). ROLLER'S Protector 2 L och Protector 2 M rengör det veckade planfiltret (10) automatiskt. Filterrengöringen görs med flera korta luftstötar som följer på varandra. Med på/avstängningsknappen (21) är det möjligt att välja mellan 4 drifttillstånd:

0	Dammsugare av
1	Dammsugare på, sugning utan automatisk filterrengöring
2 AUTO MAX	Dammsugare på, sugning med automatisk filterrengöring med intervaller om 15 s
3 AUTO MIN	Dammsugare på, sugning med automatisk filterrengöring med intervaller om 60 s

ROLLER'S Protector 2 L och Protector 2 M övervakar nivån för elektriskt ledande vätskor, t.ex. vatten i behållaren (1). Elektroder för nivåbegränsning (22) stänger automatiskt av sugaren så snart som den elektriskt ledande vätskan kommer i kontakt med elektroderna. Vid sugning av ej ledande vätskor resp. damm måste nivån i behållaren (1) kontrolleras ibland genom optisk kontroll.

Vid ROLLER'S Protector 2 M kontrolleras lufthastigheten av en elektronisk volymströmövervakning. Underskrids det föreskrivna värdet på 20 m/s hörs en akustisk signal. För en korrekt mätning måste väljaromkopplaren sugslangdiameter (14) på sugaren ställas in på den sugslangdiameter som används.

3.1. Dammsuga upp damm och vätskor från anslutna elverktyg

⚠ VARNING

Uttaget för elverktyg med På-/Avkopplingsautomatik (16) på sugaren är endast avsett för direkt anslutning av elverktyg med en upptagen effekt mellan 100 och 2200 W.
Den tillåtna, maximalt angivna effekten får eluttaget för elverktyg kan vara olika beroende på land.

3.1.1. Anslutning av elverktyget i uttaget på ROLLER'S Protector 2 L / ROLLER'S Protector 2 M
Dammsugaren är förberedd enligt beskrivning i 2.5. och 2.5.1. Starta dammsugaren med på/avstängningsknappen (21). Startas det elverktyg som anslutits till uttaget för elverktyg med påkopplingsautomatik (16) startar dammsugaren nästan samtidigt. Stängs elverktyget av går dammsugaren ännu ca 15 s så att sugslangen (13) töms. Efter arbetets slut måste dammsugaren stängas av med på/avstängningsknappen (21). Vid våtdammsugning måste på/avstängningsknappen (21) ställas till "1".

3.1.2. Anslutning av elverktyget till ett separat uttag
Sugaren är iordningställd enligt beskrivning i 2.5. och 2.5.2. Starta sugaren med strömbrytaren (21). Starta sedan elverktyget som är anslutet till ett separat uttag. Stäng av elverktyget efter arbetets slut, sedan sugaren ca 15 s senare med strömbrytaren (21) för att tömma sugslangen (13). Vid våtdammsugning måste på/avstängningsknappen (21) ställas till "1".

3.2. Rengöring av byggarbetsplatser resp. ytor
Sugaren är iordningställd enligt beskrivning i 2.6. Starta sugaren med strömbrytaren (21). Vid våtdammsugning måste på/avstängningsknappen (21) ställas till "1".

3.3. Efter använding och transport
ROLLER'S Protector 2 M: Vrid sugslangen (13) på anslutningsstutsen för sugslang (12) till anslag åt vänster och ta av den. Sätt in pluggen för anslutningsstutsen för sugslangen (11) till anslag. Öppna förreglingarna på sugöverdelen (3) och ta bort sugöverdelen (2) från behållaren (1). Töm behållaren (1). Använd lämplig andningsskyddsmask och engångskläder. Beakta nationella föreskrifter. Sätt åter sugöverdelen (2) på behållaren (1) och haka i förreglingarna till sugöverdelen (3). Ytsugmunstycket våt/torr (20) med sugrör (19), greppstycket (17), munstycket för fogar (18) kan fästas i hållarna (23) på dammsugaren. Häng sugslangen (13) och anslutningsledningen i hållaren (26). Blockera dammsugarens position med styrhjulet med låsning. Ställ den rengjorda och torra dammsugaren i en torr lokal och säkra den mot oavsiktlig användning.

4. Underhåll

Oaktat den nedan nämnda varningen rekommenderas att elverktyget minst en gång om året lämnas in till en auktoriserad ROLLER kundtjänstverkstad för inspektion och upprepad kontroll av elektriska maskiner. I Tyskland ska en sådan upprepad kontroll av elektriska verktyg enligt DIN VDE 0701-0702 utföras och är enligt arbetarskyddsföreskriften DGUV (Deutsche Gesetzliche Unfallversicherung - Tysk lagstadgad olycksfallsförsäkring) Föreskrift 3 "Elektrisk utrustning och drivutrustning" även föreskriven för mobil elektrisk drivutrustning. Därutöver ska respektive gällande nationella säkerhetsbestämmelser, regler och föreskrifter som är tillämpliga på användningsplatsen beaktas och följas.

4.1. Underhåll

⚠ VARNING

Dra ut nätkontakten innan underhållsarbeten genomförs!
Håll ren sugaren och ventilationsöppningarna luftutlopp (24) och luftintag motorkylning (25) på sugöverdelen (2). Töm behållaren efter varje användning (1). Använd dammskyddsmask och engångskläder. Beakta nationella föreskrifter. Rengör sugöverdelen (2) och behållaren (1) med en fuktig trasa ibland.

Öppna efter våtsugning filterkåpan (9) och ta ur det veckade planfiltret (10). Ta av sugöverdelen (2) från behållaren (1) och töm behållaren. Beakta nationella föreskrifter. Låt alla delar torka för att undvika att mögel bildas. Montera därefter sugöverdel (2) och behållare (1) komplett. Ge akt på att vätskor aldrig tränger in i sugöverdelens inre (2). Doppa aldrig sugaren i vätska.

Byt veckat planfilter, fylld filterpåse, polyetylenpåse i tid resp. töm behållaren (1) i tid. Rengör elektroder för nivåbegränsning (23) med borste och undersök regelbundet om det finns tecken på skador.

För underhåll av användaren måste maskinen tas i sär, rengöras och underhållas, så långt som det är möjligt utan att framkalla en fara för underhållspersonalen och andra personer. Lämpliga försiktighetsåtgärder omfattar avgiftning före isärtagningen, vidta åtgärder för lokal filtrerad tvångsventilering där maskinen tas i sär, rengöring av underhållsområdet och lämplig personlig skyddsutrustning.

4.2. Inspektion / reparation

⚠ VARNING

Innan underhålls- och reparationsarbeten påbörjas måste nätkontakten dras ut! Dessa arbeten får endast genomföras av kvalificerad fackpersonal.
Om det kommer ut damm (t.ex. trasigt filter) ska du genast stänga av den elektriska maskinen. Vid omstart måste störningen vara åtgärdad.
Om det kommer ut skum eller vätska ska du genast stänga av den elektriska maskinen. Rengör regelbundet anordningen för nivåbegränsning och undersök om det finns tecken på skada.

Det rekommenderas att lämna in den elektriska maskinen efter ca 250 driftstimmar eller minst en gång per år till en auktoriserad ROLLER kundtjänstverkstad för inspektion/underhåll.

Oberoende därav ska nationella provintervall för mobil elektrisk drivutrustning på byggarbetsplatser beaktas.

Minst en gång per år ska en dammteknisk undersökning göras av tillverkaren eller en instruerad person t.ex. med avseende på skador på filtret, sugarens täthet och funktionen hos kontrollanordningen. För sugare tillhörande dammklass M, som varit i nedsmutsad omgivning, ska det yttre och alla maskindelar rengöras eller behandlas med tätningsmedel innan de tas från ett farligt område. Alla maskindelar måste ses som förorenade när de tas från det farliga området och lämplig åtgärder måste vidtagas för att undvika en fördelning av dammet. Vid genomförandet av underhålls- och reparationsarbeten måste alla förorenade delar som inte kan rengöras tillfredställande bytas ut. Sådana delar måste inneslutas i täta påsar för undanröjande av sådant avfall enligt bestämmelserna. Beakta nationella föreskrifter.

5. Störning

5.1. Störning: *Sugaren går inte resp. stängs av under driften.*

Orsak:	Åtgärd:
● Maximal nivå i behållaren (1) uppnådd.	● Töm behållaren.
● Anslutningsledning defekt.	● Låt kvalificerad fackpersonal eller en auktoriserad ROLLER kundtjänstverkstad byta ut anslutningsledningen.
● Sugare defekt.	● Låt en auktoriserad ROLLER kundtjänstverkstad kontrollera/reparera sugaren.

5.2. Störning: *Sugaren startar inte efter tömning av behållaren (1).*

Orsak:	Åtgärd:
● Elektroderna för nivåbegränsningen (22) är nedsmutsade.	● Rengör elektroderna med t.ex. en borste.
● Sugaren har inte identifierat startimpulsen.	● Stäng av sugaren med strömbrytaren (21) och starta den på nytt efter ca 5 sek.

5.3. Störning: *Sugkraften minskar.*

Orsak:	Åtgärd:
● Sugslang (13), sugrör (19), adapter sugslang/elmaskin (15), sugmunstycke våt/torr 300 mm (20), fogsugmunstycke våt/torr (18), greppstycke (17), sugslang-anslutningsstuts (12) igentäppt.	● Avlägsna stoppet.
● Filterpåse, polyetylenpåse, behållare (1) är fulla.	● Släng filterpåse, polyetylenpåse, töm behållare.
● Filterkåpan (9) är öppen.	● Stäng filterkåpan.
● Veckat planfilter (10) nedsmutsat/defekt.	● Byt veckat planfilter.

5.4. Störning: *Damm tränger ut vid sugning.*

Orsak:	Åtgärd:
● Felaktigt monteringsläge för det veckade planfiltret (10).	● Kontrollera korrekt monteringsläge för det veckade planfiltret.
● Veckat planfilter (10) nedsmutsat/defekt.	● Byt veckat planfilter.
● Sugslang (13) defekt.	● Byt sugslang.
● Sugöverdel (2) inte riktigt påsatt/reglad.	● Sätt på och regla sugöverdelen.

5.5. Störning: *Elektroderna för nivåbegränsning (23) utlöser inte.*

Orsak:	Åtgärd:
● Elektroderna för nivåbegränsningen (23) är nedsmutsade.	● Rengör elektroderna med t.ex. en borste.
● Sugning av ej ledande vätskor.	● Kontrollera behållarens (1) nivå regelbundet, töm behållaren i tid.

5.6. Störning: *Akustisk signal ljuder (Protector 2 M).*

Orsak:	Åtgärd:
● Väljaromkopplaren sugslangdiameter (14) inte inställd på sugslangdiametern.	● Ställ in väljaromkopplaren så att den stämmer med sugslangdiametern.
● Filterpåse, polyetylenpåse, behållare (1) är fulla.	● Släng filterpåse, polyetylenpåse, töm behållare.
● Sugslang (13), sugrör (19), adapter sugslang/elmaskin (15), sugmunstycke våt/torr 300 mm (20), fogsugmunstycke våt/torr (18), greppstycke (17), sugslang-anslutningsstuts (12) igentäppt.	● Avlägsna stoppet.
● Filter vid luftintag motorkylning (25) tilltäppt	● Öppna luftintag motorkylning (25) (Fig. 14) och gör rent filtret.

5.7. Störning: *Automatisk filterrengöring utan funktion*

Orsak:	Åtgärd:
● På/avstängningsknapp (21) i brytarläge ”0” eller ”1”	● Ställ på/avstängningsknappen i brytarläge ”2 AUTO MAX” eller ”3 AUTO MIN”.
● Dammsugare defekt	● Låt en auktoriserad ROLLER kundtjänstverkstad kontrollera/reparera dammsugaren

6. Bortskaffning

Elektriska maskiner får inte kastas i hushållssoporna efter det att de tagits ur bruk. De måste kasseras på ett korrekt sätt i enlighet med gällande föreskrifter.

7. Tillverkara garantibestämmelser

Garantin gäller i 12 månader efter att den nya produkten levererats till den första användaren. Leveransdatumet ska bekräftas genom insändande av inköpsbeviset i original, vilket måste innehålla uppgifter om köpdatum och produktbeteckning. Alla funktionsfel som uppstår inom garantitiden och beror på tillverknings- eller materialfel åtgärdas kostnadsfritt. Genom åtgärdande av fel varken förlängs eller förnyas garantitiden för produkten. Skador på grund av normal förslitning, felaktigt handhavande eller missbruk, eller beroende på att driftsinstruktionerna inte följts, olämpligt drivmedel, överbelastning, användning för icke avsett ändamål, egna eller obehöriga ingrepp eller andra orsaker, som ROLLER inte har ansvar för, ingår inte i garantin.
Garantiåtaganden får bara utföras av en auktoriserad ROLLER kundtjänstverkstad. Reklamationer accepteras endast, om produkten lämnas till en auktoriserad ROLLER kundtjänstverkstad utan att ingrepp gjorts och utan att den dessförinnan tagits isär. Bytta produkter och delar övergår i ROLLER ägo.

Användaren står för samtliga transportkostnader.

En lista med auktoriserade ROLLER kundtjänstverkstad finns på Internet under www.albert-roller.de. För länder som inte finns med på listan ska produkten lämnas in till SERVICE-CENTER, Neue Rommelshauser Straße 4, 71332 Waiblingen, Deutschland. Denna garanti begränsar inte ovanstående påverkar inte användarens lagliga rättigheter, i synnerhet dennes garantianspråk gentemot försäljaren på grund av brister, liksom anspråk på grund av uppsåtlig pliktförsummelse och produktansvarsrättsliga anspråk.

För denna garanti gäller tysk lag under uteslutande av den tyska internationella privaträttens hänvisningsföreskrifter, liksom under uteslutande av FN:s konvention om internationella köp av varor (CISG). Garantigivare för denna över hela världen giltiga tillverkargarantin är Albert Roller GmbH & Co KG, Neue Rommelshauser Straße 4, 71332 Waiblingen, Deutschland.

8. Dellistor

Dellistor, se www.albert-roller.de → Downloads → Parts lists.

Oversættelse af den originale brugsanvisning

Fig. 1 – 16

1 *Beholder*
2 *Sugeroverdel*
3 *Lås sugeroverdel*
4 *Bæregreb*
5 *Styrerulle/stryrerulle med låseanordning*
6 *Holder til forsats til våd/tør fladesugning*
7 *Kørehjul*
8 *Kontakt sugeeffekt*
9 *Filterskærm*
10 *Fladfoldefilter*
11 *Låseprop til sugeslange-tilslutningsstuds (ROLLER'S Protector 2 M)*
12 *Sugeslange-tilslutningsstuds*
13 *Sugeslange*
14 *Vælgerkontakt sugeslange-diameter (ROLLER'S Protector 2 M)*
15 *Adapter sugeslange/el-værktøj*
16 *Apparatstik til el-værktøj med elektronisk tænd-/sluk-automatik*
17 *Greb*
18 *Forsats til våd/tør sugning af fuger*
19 *Sugerør*
20 *Forsats til våd/tør fladesugning 300 mm*
21 *Tænd-/slukkontakt/kontakt automatisk filterrensning*
22 *Kontrollampe el-værktøj*
23 *Holder til forsats til våd/tør fladesugning, greb, sugerør, adapter sugeslange/el-værktøj*
24 *Luftudløb*
25 *Luftindløb motorkøling*
26 *Holder til tilslutningsledning og sugeslange*
27 *Indskubningshylder til adapter sugeslange/elværktøj og forsats til våd/tør fugesugning 300 mm*

Generelle sikkerhedshenvisninger for el-værktøj

⚠ ADVARSEL

Læs alle sikkerhedshenvisninger, anvisninger, illustrationer og tekniske data, som følger med dette el-værktøj. *Hvis overholdelsen af efterfølgende anvisninger negligeres, kan det forårsage elektriske stød, brand og/eller alvorlige kvæstelser.*

Opbevar alle sikkerhedshenvisninger og anvisninger til fremtidig brug.

Begrebet "el-værktøj", som bruges i sikkerhedshenvisningerne, relaterer til netdrevne el-værktøjer (med ledning) eller batteridrevne el-værktøjer (uden ledning).

1) Arbejdspladssikkerhed

a) **Hold arbejdspladsen ren og sørg for god belysning.** *Uorden eller manglende lys på arbejdspladsen kan føre til ulykker.*

b) **Undlad at arbejde med el-værktøjet i en eksplosiv atmosfære, hvor der er brændbare væsker, gasser og støv.** *El-værktøjer frembringer gnister, som kan antænde støv eller dampe.*

c) **Hold børn og andre personer borte, når el-værktøjet bruges.** *Hvis du bliver forstyrret, kan du miste kontrollen over el-værktøjet.*

2) Elektrisk sikkerhed

a) **El-værktøjets tilslutningsstik skal passe til stikkontakten. Stikket må ikke ændres på nogen måde. Brug aldrig adapterstik sammen med el-værktøjer med beskyttelsesjording.** *Ikke-ændrede stik og passende stikkontakter mindsker risikoen for elektrisk stød.*

b) **Undgå kropskontakt med overflader med jordforbindelse fx rør, radiatorer, komfurer og køleskabe.** *Der er øget risiko for elektrisk stød, hvis kroppen er forbundet med jord.*

c) **Hold el-værktøjet væk fra regn eller væde.** *Hvis der trænger vand ind i et el-værktøj, øger det risikoen for elektrisk stød.*

d) **Tilslutningsledningen må ikke bruges til andet end det, den er beregnet til, hverken til at bære el-værktøjet, hænge det op eller til at trække stikket ud af stikkontakten. Hold tilslutningsledningen væk fra stærk varme, olie, skarpe kanter eller roterende dele.** *Beskadigede eller sammensnoede ledninger øger risikoen for elektrisk stød.*

e) **Hvis du arbejder med et el-værktøj ude i det fri, må der kun bruges forlængerledninger, som er egnet til udendørs brug.** *Brugen af en forlængerledning, som egner sig til udendørs brug, mindsker risikoen for elektrisk stød.*

f) **Hvis det er uundgåeligt at bruge el-værktøjet i en fugtig omgivelse, skal du bruge et fejlstrømsrelæ.** *Brugen af et fejlstrømsrelæ mindsker risikoen for elektrisk stød.*

3) Personsikkerhed

a) **Vær altid opmærksom, hold øje med det, du laver, og gå fornuftigt til værks med et el-værktøj. Brug aldrig et el-værktøj, hvis du er træt eller påvirket af stimulerende stoffer, alkohol eller medikamenter.** *Et øjebliks uopmærksomhed under brugen af el-værktøjet kan medføre alvorlige kvæstelser.*

b) **Bær personligt beskyttelsesudstyr og altid beskyttelsesbriller.** *Ved at bære personligt beskyttelsesudstyr, f.eks. støvmaske, skridsikre sikkerhedssko, beskyttelseshjelm eller høreværn - alt efter el-værktøjets type og brug - mindskes risikoen for kvæstelser.*

c) **Undgå, at apparatet utilsigtet går i gang. Kontroller, at der er slukket for el-værktøjet, inden du tilslutter strømforsyningen og/eller det genopladelige batteri, tager det op eller bærer det.** *Hvis fingeren er ved kontakten, når du bærer el-værktøjet, eller hvis el-værktøjet er tændt, når det tilsluttes til strømforsyningen, kan det føre til ulykker.*

d) **Fjern indstillingsværktøj eller skruenøgler, inden du tænder el-værktøjet.** *Et værktøj eller en nøgle, som befinder sig i en roterende del af el-værktøjet, kan føre til kvæstelser.*

e) **Undgå en unormal kropsholdning. Sørg for at stå sikkert og for, at du altid holder balancen.** *Så kan du bedre kontrollere el-værktøjet i uventede situationer.*

f) **Bær egnet tøj. Bær aldrig løsthængende tøj eller smykker. Hold hår og tøj væk fra dele, som bevæger sig.** *Løsthængende tøj, smykker eller langt hår kan blive indfanget af de dele, som bevæger sig.*

g) **Hvis der kan monteres støvudsugnings- og -opsamlingsanordninger, skal disse tilsluttes korrekt og bruges rigtigt.** *Brugen af en støvudsugning kan mindske farer pga. støv.*

h) **Hengiv dig ikke til falsk sikkerhed og forsøg ikke at overtræde el-værktøjets sikkerhedsregler, også selv om du er fortrolig med el-værktøjet efter gentaget brug.** *Uagtsom handling kan føre til alvorlige kvæstelser i løbet af en brøkdel af et sekund.*

4) Brug og behandling af el-værktøjet

a) **Overbelast ikke el-værktøjet. Brug altid kun et el-værktøj, som er beregnet til arbejdsopgaven.** *Med det passende el-værktøj arbejder du bedre og sikrere inden for det angivne effektområde.*

b) **Brug aldrig et el-værktøj, hvis kontakten er defekt.** *Et el-værktøj, som ikke længere kan starte eller slukke, er farligt og skal repareres.*

c) **Træk stikket ud af stikkontakten, og/eller fjern det udtagelige, genopladelige batteri, inden du foretager indstillinger på apparatet, skifter indsatsværktøjsdele eller lægger el-værktøjet fra dig.** *Denne forholdsregel forhindrer, at el-værktøjet starter ved en fejltagelse.*

d) **Når el-værktøjet ikke er i brug, skal det opbevares uden for børns rækkevidde. Lad aldrig personer bruge el-værktøjet, som ikke er fortrolige med det eller ikke har læst disse anvisninger.** *El-værktøj er farlige, hvis de bliver brugt af uerfarne personer.*

e) **Vedligehold el-værktøj og indsatsværktøj omhyggeligt. Kontroller, om bevægelige dele fungerer korrekt og ikke sidder fast, om dele er brækket af eller er så beskadigede, at el-værktøjets funktion er nedsat. Beskadigede dele skal repareres, inden el-værktøjet tages i brug igen.** *Mange ulykker skyldes dårligt vedligeholdt el-værktøj.*

f) **Hold skæreværktøj skarpt og rent.** *Omhyggeligt plejet skæreværktøj med skarpe skærekanter sætter sig ikke så ofte fast og er nemmere at føre.*

g) **Brug altid kun el-værktøj, indsatsværktøj, indsatsværktøjer osv. i overensstemmelse med disse anvisninger. Tag herved hensyn til arbejdsbetingelserne og den opgave, som skal udføres.** *Det kan føre til farlige situationer, hvis el-værktøjet bruges til andre formål en dem, det er beregnet til.*

h) **Hold greb og grebflader tørre, rene og frie for olie og fedt.** *Glatte greb og grebflader forhindrer en sikker betjening og kontrol af el-værktøjet i uventede situationer.*

5) Service

a) **Lad altid kun kvalificeret fagpersonale reparere dit el-værktøj og altid kun med originale reservedele.** *Herved sikres det, at el-værktøjets sikkerhed bevares.*

Sikkerhedshenvisninger for tør- og vådsuger, støvfjerner

⚠ ADVARSEL

Læs alle sikkerhedshenvisninger, anvisninger, illustrationer og tekniske data, som følger med dette el-værktøj. *Hvis overholdelsen af efterfølgende anvisninger negligeres, kan det forårsage elektriske stød, brand og/eller alvorlige kvæstelser.*

Opbevar alle sikkerhedshenvisninger og anvisninger til fremtidig brug.

- **Indsug aldrig asbestholdige stoffer.** *Asbest regnes for at være kræftfremkaldende.*
- **Indsug kun stoffer, som det elektriske apparat er godkendt til.** *Stofferne kan være kræftfremkaldende.*
- **Brug kun det elektriske apparat, hvis du helt kan vurdere alle funktioner og gennemføre dem uden indskrænkninger, eller hvis du har fået tilsvarende anvisninger.** *En omhyggelig instruktion mindsker fejlbetjening og kvæstelser.*
- **Det elektriske apparat må ikke bruges af personer (herunder børn) med nedsatte fysiske, sensoriske eller mentale evner eller mangel på erfaring og viden. Børn skal være under opsyn for at sikre, at de ikke leger med det elektriske apparat.** *Ellers er der fare for fejlbetjening og kvæstelser.*
- **Undlad at opsuge brændbare eller eksplosive væsker, for eksempel benzin, olie, alkohol, opløsningsmidler med det elektriske apparat. Undlad at opsuge varme eller brændende støv. Brug ikke det elektriske apparat i eksplosive rum.** *Støv, dampe eller væsker kan antændes eller eksplodere.*
- **Det elektriske apparat egner sig til at suge tørre stoffer og, med egnede forholdsregler, også til at suge væsker.** *Indtrængning af vand i det elektriske apparat øger risikoen for elektrisk stød.*
- **Hvis der kommer støv ud (fx filtergennembrud), skal det elektriske apparat straks slukkes.** *Fejlen skal udbedres inden næste brug.*
- **Hvis der kommer skum eller væske ud, skal det elektriske apparat straks slukkes.** *Rengør regelmæssigt anordningen til begrænsning af fyldeniveauet og ved tegn på beskadigelse skal den undersøges.*
- **Hvis det er uundgåeligt at bruge det elektriske apparat i en fugtig omgivelse, skal du bruge et fejlstrømsrelæ.** *Brugen af et fejlstrømsrelæ mindsker risikoen for elektrisk stød.*
- **Tilslut det elektriske apparat til et korrekt jordforbundet strømnet.** *Stikkontakt og forlængerledning skal have en fungerende beskyttelsesleder.*
- **Brug ikke det elektriske apparat med beskadiget ledning, stik eller kontakt. Undlad at berøre beskadigede ledninger, stik eller kontakter og træk stikket ud af stikkontakten, hvis ledningen, stikket eller kontakten bliver beskadiget under arbejdet.** *Beskadigede ledninger, stik eller kontakter øger risikoen for elektrisk stød.*
- **Undlad at køre over eller klemme ledningen. Træk ikke i ledningen for at trække stikket ud af stikkontakten eller for at flytte det elektriske apparat.** *Beskadigede ledninger øger risikoen for elektrisk stød.*

- **Træk stikket ud af stikkontakten, inden du foretager indstillinger på apparatet, skifter tilbehørsdele eller lægger apparatet af vejen.** *Denne forsigtighedsforholdsregel forhindrer, at det elektriske apparat starter ved en fejltagelse.*
- **Sørg for god belysning på arbejdspladsen.**
- **Lad aldrig el-apparatet køre uden tilsyn. Sluk for el-apparatet ved længere arbejdspauser, træk stikket ud og fjern alle slanger/stik.** *Der kan udgå farer fra el-apparater, som er uden tilsyn, og disse kan føre til materielle skader og/eller personskader.*
- **Lad ikke børn bruge det elektriske apparat uden tilsyn.** *Børn kan komme til skade.*
- **Lad altid kun kvalificeret fagpersonale reparere det elektriske apparat og altid kun med originale reservedele.** *Herved sikres det, at det elektriske apparats sikkerhed bevares.*
- **Det elektriske apparat indeholder sundhedsskadeligt støv. Lad altid kun fagfolk gennemføre tømnings- og vedligeholdelsesprocedurer, inklusive bortskaffelsen af støvsamlebeholdere. Det kræver tilsvarende beskyttelsesudstyr. Brug ikke sugeren uden det fuldstændige filtersystem.** *Ellers udsætter du dit helbred for fare.*
- **Inden brug skal du kontrollere, at sugeslangen er i korrekt tilstand. Lad herved sugeslangen forblive monteret på det elektriske apparat, så der ikke ved en fejltagelse kommer støv ud.** *Ellers kunne du komme til at indånde støv.*
- **Sluk straks for det elektriske apparat, når der kommer skum eller vand ud, og tøm beholderen.** *Det elektriske apparat kan ellers blive beskadiget.*
- **Det elektriske apparat må ikke bruges som vandpumpe.** *Det elektriske apparat er beregnet til at opsuge en luft- og vandblanding.*
- **Brug ikke det elektriske apparat til at sidde på.** *Du kan beskadige det elektriske apparat.*
- **Brug netledningen og sugeslangen med omhu.** *Du kan udsætte andre personer for fare med dem.*
- **Rengør aldrig det elektriske apparat med en vandstråle rettet direkte mod det.** *Indtrængning af vand i sugeroverdelen øger risikoen for elektrisk stød.*
- **Det er nødvendigt at sørge for en tilstrækkelig luftfornyelse L i rummet, hvis returluften kommer tilbage til rummet. Overhold de nationale forskrifter.**
- **Inden brug skal operatøren forsynes med informationer, anvisninger og instruktioner i brugen af maskinen og af de stoffer, den skal bruges til, inklusive den sikre metode til at bortskaffe det opsamlede materiale. Operatøren skal overholde de sikkerhedsbestemmelser, som gælder for de materialer, der håndteres med.**

Forklaring på symbolerne

⚠ ADVARSEL *Fare med en middel risikograd, som ved manglende overholdelse kan medføre døden eller alvorlige (irreversible) kvæstelser.*

⚠ FORSIGTIG *Fare med en lav risikograd, som ved manglende overholdelse kan medføre moderate (reversible) kvæstelser.*

BEMÆRK *Materiel skade, ingen sikkerhedshenvisning! Ingen fare for kvæstelser.*

Sikkerhedssuger af støvklasse L

Sikkerhedssuger af støvklasse M

ADVARSEL: Dette apparat kan indeholde sundhedsfarligt støv.

Advarsel

Læs brugsanvisningen inden ibrugtagning

Brug øjenbeskyttelse

Brug åndedrætsmaske

Bær høreværn

Bær handsker

El-apparatet opfylder beskyttelsesklasse I

Miljøvenlig bortskaffelse

Fladfoldefilter

Polyethylenpose

1. Tekniske data

Brug i overensstemmelse med formålet

⚠ ADVARSEL

ROLLER'S Protector 2 L og ROLLER'S Protector 2 M er beregnet til erhvervsmæssig brug, fx inden for håndværk, industri og på værksteder, til at suge ikke brændbart, ikke asbestholdigt, tørt støv, ikke brændbare væsker, som opstår ved arbejdet med slidse- og skæremaskiner eller med kerneboremaskiner, samt til byggepladsrengøring. Enhver anden brug stemmer ikke overens med formålet og er derfor forbudt.

ROLLER'S Protector 2 L og ROLLER'S Protector 2 M er såkaldte sikkerhedssugere, som iht. EN 60335-2-69 er godkendt, certificeret og egnet til at suge sundhedsfarligt støv:

- *ROLLER'S Protector 2 L opfylder **støvklasse L** (let) iht. EN 60335-2-69 og må bruges til udskillelse af støv med en ekspositions-grænseværdi/arbejdsplads-grænseværdi > 1 mg/m³. Ved sugere til støvklasse L bliver filtermaterialet kontrolleret. Den maksimale passagegrad er ≤ 1 %. Der findes ingen specielle bortskaffelsesforskrifter.*
- *ROLLER'S Protector 2 M opfylder **støvklasse M** (middel) iht. EN 60335-2-69 og må bruges til udskillelse af støv med en ekspositions-grænseværdi/ arbejdsplads-grænseværdi > 0,1 mg/m³. Sugere af denne klasse kontrolleres som helhed. Den maksimale passagegrad er ≤ 0,1 %. Bortskaffelsen skal foretages støvfattigt.*

Ved bearbejdning af mineralske materialer, fx beton, stålbeton, murværk af enhver art, støbt gulv af enhver art, natursten, opstår der store mængder kvartsholdigt, sundhedsfarligt mineralsk støv (fint kvartsstøv). Det er sundhedsskadeligt at indånde fint kvartsstøv. Direktivet 89/391/EØF om gennemførelsen af forholdsregler til forbedring af arbejdstagernes sikkerhed og sundhedsbeskyttelse under arbejdet forpligter arbejdsgiveren til at gennemføre en tilsvarende farebedømmelse ved arbejdstagerens arbejdsplads, fastslå og bedømme den eventuelt forekommende støvbelastning og fastlægge de nødvendige beskyttelsesforholdsregler. De tyske tekniske bestemmelser for farlige stoffer TRGS 559 "Mineralisk støv", fastslår hertil i bilag 1, at arbejde med slidse- og skæremaskiner skal tilordnes ekspositionskategori 3, medmindre det er dokumenteret, at udsugningen er effektiv.

Iht. EN 60335-2-69 er det til sugning af sundhedsfarligt støv med en ekspositions-grænseværdi/arbejdspladsgrænseværdi > 0,1 mg/m³ foreskrevet at bruge en suger med en passagegrad ≤ 0,1%. Ved slidsning og skæring af mineralske materialer skal der derfor som regel mindst bruges en sikkerhedssuger/afstøver af støvklasse M, så det forekommende sundhedsfarlige støv effektivt kan suges væk fra maskinen. Sikkerhedssugere/afstøvere af støvklasse M er kontrolleret som helt apparat (inklusive fladfoldefiltret), de opnår en rengørende virkning, som tillader en stort set farefri tilbageføring af den rene luft til arbejdsområdet. De sikkerhedssugere/afstøvere af støvklasse M, som opfylder EN 60335-2-69, skal desuden opnå et tilstrækkeligt udsugningsvolumen, hvorfor lufthastigheden i disse sikkerhedssugeree/afstøveres sugeslange overvåges. Ved underskridelse af en lufthastighed på 20 m/s (fx "Filter tilstoppet") lyder der et akustisk signal. Årsagen skal straks fastslås og udbedres, inden der arbejdes videre.

Overhold de nationale forskrifter: Der gøres udtrykkeligt opmærksom på, at der i mange lande fra de nationale sundheds-, arbejdsbeskyttelses- vandforsyningsmyndigheder og lignende myndigheder kan findes yderligere forskrifter med hensyn til en sikker brug af sådanne sugere til optagelse og bortskaffelse af sundhedsfarligt støv.

Ved vådsugning bortfalder støvforskrifterne.

1.1. Leveringsomfang (fig. 1)

ROLLER'S Protector 2 L: *Elektrisk tør-/vådsuger, sugeslange 4 m, greb, 2 metalsugerør, forsats til våd/tør fladesugning, børstestrimler, gummilæber, adapter sugeslange/el-værktøj Protector 2, forsats til våd/tør fladesugning, vliesfilterpose, fladfoldefilter PES, brugsanvisning*

ROLLER'S Protector 2 M: *Elektrisk tør-/vådsuger, sugeslange E 4 m, greb E, 2 metalsugerør, forsats til våd/tør fladesugning, børstestrimler, gummilæber, adapter sugeslange/el-værktøj Protector 2, forsats til våd/tør fladesugning, vliesfilterpose, polyethylenpose, fladfoldefilter PES, brugsanvisning*

1.2. Artikelnumre

	ROLLER'S Protector 2 L	ROLLER'S Protector 2 M
Tør- og vådsuger	185600	185601
Stoffilterpose, polyesterstof, 5 stk. pakke	185511	185511
Vådfilterpose, papir-polyesterstof, 5 stk. pakke	185512	
Polyethylenpose, 10 stk. pakke	185513	185513
Fladfoldefilter PES, polyester, 1 stk. pakke	185515	185515
Sugerotor	180160	180160
Vandsug	183606	183606

	ROLLER'S Protector 2 L	ROLLER'S Protector 2 M
1.3. Driftsdata		
Beholdervolumen	31 l	31 l
Påfyldningsmængde væske	17 l	17 l
Maks. flowmængde	140 m³/h	143 m³/h
Maks. undertryk	230 hPa (230 mbar, 3,5 psi)	237 hPa (237 mbar, 3,5 psi)
Sugeslange længde	4,0 m	4,0 m
Sugeslangediameter	21, 27, 32, 35, 40 mm	21, 27, 32, 35, 40 mm
1.4. Arbejdstemperaturområde	–10 til +40 °C	–10 til +40°C
1.5. Elektriske data	220–240 V~; 50–60 Hz	220–240 V~; 50–60 Hz
Nominel effekt suger	1200 W	1200 W
Tilladt effekt stikkontakt for el-værktøj	100–2200 W	100–2200 W
Effektforbrug	maks. 3400 W	maks. 3400 W
Beskyttelsesklasse	I	I
Kapslingsklasse	IP X4	IP X4
[1] Den tilladte, maksimale angivne effekt til stikdåsen til el-værktøjer kan variere afhængigt af det enkelte brugsland.		
1.6. Mål	560 × 370 × 580 mm (22,0" × 14,6" × 22,8")	560 × 370 × 580 mm (22,0" × 14,6" × 22,8")
1.7. Vægte	13,5 kg (29,8 lb)	14,2 kg (31,3 lb)
1.8. Støjinformation		
Arbejdspladsrelateret emissionsværdi (Beregnet iht. EN 60335-2-69)	L_{pA} = 69 dB(A); K = 2 dB(A)	L_{pA} = 69 dB(A); K = 2 dB(A)
1.9. Vibrationer		
Accelerationens vægtede effektivværdi	< 2,5 m/s²; K = 0,2 m/s²	< 2,5 m/s²; K = 0,2 m/s²

Den angivne emissionsværdi er målt iht. en normeret afprøvningsmetode, som kan anvendes til sammenligning med andre apparater. Den angivne emissionsværdi kan også anvendes til en indledende vurdering af den påvirkning, som brugeren udsættes for.

***Bemærk:** Emissionsværdien kan afvige fra angivne værdi, når apparatet benyttes – alt efter den måde, hvorpå apparatet anvendes, og om det blot er tændt, men kører uden belastning! Afhængigt af hvordan apparatet benyttes (den påvirkning, som brugeren udsættes for) kan det være påkrævet at fastlægge sikkerhedsforanstaltninger til beskyttelse af brugeren.*

2. Ibrugtagning

2.1. Elektrisk tilslutning

⚠ ADVARSEL

***Vær opmærksom på netspændingen!** Inden el-apparatet tilsluttes, skal det kontrolleres, at den spænding, som er angivet på mærkepladen, stemmer overens med netspændingen. Tilslut kun el-apparater af kapslingsklasse I til stikkontakten/forlængerledningen med en funktionsdygtig beskyttelseskontakt. På byggepladser, i fugtige omgivelser eller ved tilsvarende opstillingsmåder må el-apparatet kun bruges ved lysnettet via et 30 mA-fejlstrømsrelæ (HFI-relæ), som afbryder energitilførslen, så snart afledningsstrømmen til jorden overskrider 30 mA i 200 ms.*

2.2. Ibrugtagning (fig. 1 til fig. 2)

Det medleverede tilbehør tages ud af beholderen (1) og kassen.

ROLLER'S Protector 2 L og Protector 2 M er udstyret med et anti-statik-system. Opstår der statiske opladninger på grund af friktion, kan disse med den elektrisk ledende sugeslange E med elektrisk ledende greb E overrføres til sugeroverdelen og derfra ledes væk. Derved forhindres gnistdannelse og elektriske stød. Den elektrisk ledende sugeslange er inkluderet i leveringsomfanget til ROLLER'S Protector 2 M, til ROLLER'S Protector 2 L kan den leveres som tilbehør. Sugeeffekten kan indstilles med kontakten sugeeffekt (8).

2.3. Valg, indsætning eller udskiftning af fladfoldefiltre (fig. 12)

⚠ FORSIGTIG

Det elektriske apparat må aldrig bruges uden fladfoldefilter.

Træk stikket ud af stikkontakten. Åbn filterskærmen (9) og kontroller, om der er indsat et egnet fladfoldefilter (10). Fladfoldefiltret polyester (PES) egner sig til våd- og tørsugning. Fladfoldefiltret PES fra ROLLER'S er godkendt til at suge støv af støvklasse L og M.

Til udskiftning af fladfoldefiltret (10) åbnes filterskærmen (9), fladfoldefiltret (10) tages ud og bortskaffes i en støvtæt polyethylenpose. Brug egnet åndedrætsmaske, fx partikel filtrerende halvmaske FFP2, og engangstøj. Overhold de nationale forskrifter. Rengør filterholderen og indsæt et nyt egnet fladfoldefilter (10) med paklæben pegende opad. Luk filterskærmen (9), til man kan høre, den går i indgreb.

2.4. Vælg, indsæt eller udskift vliesfilterpose, vådfilterpose, polyethylenpose

2.4.1. Vælg filterpose, polyethylenpose:

Vliesfilterposer er godkendt til at suge støv af støvklasse L og M og til en støvfattig bortskaffelse. Ved sugning af snavset vand skiller vådfilterposer vandet for indsugede faste stoffer. Polyethylenposen gør det nemmere at bortskaffe smuds og forhindrer smudsaflejringer i beholderen (1). Polyethylenposen er ikke godkendt til sugning af sundhedsfarligt støv. Følgende anvendelsestilfælde anbefales for de forskellige poser:

Stoffilterposer:
til fugt- og tøranvendelse, til normalt smuds, fint støv, abrasivt støv, fugtigt støv

Vådfilterposer (ROLLER'S Protector 2 L):
til våd- og tørsugning, til abrasivt støv, vådt smuds, væsker

Polyethylenpose:
til våd- og tøranvendelse, ikke sundhedsfarligt støv, til normalt smuds, fint støv, abrasivt støv, vådt smuds, vand. Til støvfattig bortskaffelse af kontaminerede dele, fx af fladfoldefiltret.

2.4.2. Indsætning eller udskiftning af filterposer (fig. 4)

Træk stikket ud af stikkontakten. Brug egnet åndedrætsmaske, fx partikel filtrerende halvmaske FFP2, og engangstøj. Åbn lås sugeroverdel (3), og fjern sugeroverdelen (2) fra beholderen (1). Læg filterposen direkte ind i beholderen (1), skub den med den runde åbning til stopanslaget på sugeslange-tilslutningsstudsen (12) i beholderens (1) indre, sæt sugeroverdel (2) på beholderen (1), lad låsen sugeroverdel (3) gå i indgreb. Til udskiftning tages filterposen af sugeslange-tilslutningsstudsen (12), og filterposens åbning lukkes med skyderen, vådfilterposen lukkes med plastlåget. Sæt sugeroverdelen (2) på beholderen (1). Bortskaf den lukkede filterpose. Overhold de nationale forskrifter.

2.4.3. Sæt polyethylenpose i eller udskift (fig. 5)

Træk stikket ud af stikkontakten. Brug egnet åndedrætsmaske, fx partikel filtrerende halvmaske FFP2, og engangstøj. Åbn lås sugeroverdel (3), og fjern sugeroverdelen (2) fra beholderen (1). Læg polyethylenpose direkte ind i beholderen (1), skub den med den lille runde åbning til stopanslaget på sugeslange-tilslutningsstudsen (12) i beholderens (1) indre og vip den store åbning hen over beholderens (1) rand. Sæt sugeroverdelen (2) på beholderen (1), lad låsen sugeroverdel (3) gå i indgreb. Til udskiftning trækkes polyethylenposen, som er vippet hen over randen, opad og lukkes med den anbragte klæbestrimmel. Den fyldte polyethylenpose tages af sugeslange-tilslutningsstudsen (12), lukkes med klæbestrimmel, tages ud og bortskaffes. Overhold de nationale forskrifter.

2.5. Tilslutning af el-værktøj til ROLLER'S Protector 2 L og ROLLER'S Protector 2 M (fig. 7, fig. 8)

⚠ ADVARSEL

Stikkontakten til el-værktøj med elektronisk tænd-/sluk-automatik (16) på sugeren er kun beregnet til direkte tilslutning af el-værktøj med en optaget effekt mellem 100 og 2200 W.

Ved ROLLER'S Protector 2 M trækkes låseproppen (11) til sugeslangens tilslutningsstuds (12) ud. Stik sugeslangen (13) ind indtil stopanslaget ind i sugeslange-tilslutningsstudsen (12), og lad bajonetlåsen gå i indgreb ved at dreje den mod højre (6). For at opnå en optimal sugeeffekt skal kontakten sugeeffekt (8) stilles på "maks.". Vælgerkontakten sugeslangediameter (14) indstilles på den benyttede sugeslangediameter. For at sugeslangens tværsnit skal være så stort som muligt, anbefales det, at skubbe adapteren sugeslange/el-værktøj (15) hen over el-værktøjets udsugningsstuds. Sæt adapter sugeslange/el-værktøj (15) og sugeslange (13) sammen og lad gå i indgreb (fig. 9). Adapter sugeslange/el-værktøj (15) skubbes på udsugningsstudsen fra det el-værktøj, som skal bruges. Overhold brugsanvisningen til el-værktøjet.

2.5.1. Tilslutning af el-værktøjet via stikket fra ROLLER'S Protector 2 L / ROLLER'S Protector 2 M

Det benyttede el-værktøjs effekt skal ligge mellem 100 og 2200 W. Overhold brugsanvisningen til el-værktøjet. Kun da må tilslutningsledningen til det benyttede el-værktøj tilsluttes til ROLLER'S Protector 2 L's / ROLLER'S Protector 2 M's stik (16).

2.5.2. Tilslutning af el-værktøjet via et separat stik

Ligger det benyttede el-værktøjs effekt uden for grænserne 100 og 2200 W, må el-værktøjet ikke tilsluttes til stikket (16) fra ROLLER'S Protector 2 L / ROLLER'S Protector 2 M, men skal tilsluttes til et separat stik. Overhold brugsanvisningen til el-værktøjet.

2.6. Byggeplads- eller fladerensning

Ved ROLLER'S Protector 2 M trækkes låseproppen (11) til sugeslangens tilslutningsstuds (12) ud. Stik sugeslangen (13) ind indtil stopanslaget ind i sugeslange-tilslutningsstudsen (12), og lad bajonetlåsen gå i indgreb ved at dreje den mod højre (6). For en optimal sugeeffekt skal kontakten sugeeffekt (8) stilles på "maks.". Ved ROLLER'S Protector 2 M indstilles vælgerkontakt sugeslangediameter (14) på den benyttede sugeslangediameter. Sæt grebet (17) på sugeslangen (13) og lad gå i indgreb (fig. 9). På grebet (17) kan man, alt efter behov, skubbe forsats til våd/tør fugesugning (18), sugerør (19), forsats til våd/tør fladesugning (20) ind (fig. 9). Ved forsats til våd/tør fladesugning (20) kan der enten monteres børstestrimler eller gummilæber. Børstestrimlerne/gummilæberne kan løftes ud med en skruetrækker med lige kærv (fig. 15). Ved isætning skal man være opmærksom på, at børstestrimlerne/gummilæberne har forskellig længde og derfor hver kun passer ind i en slids på forsatsen til våd/tør fladesugning (20). Gummilæberne indsættes, så de glatte sider peger indad.

3. Drift

Brug øjenbeskyttelse

Brug åndedrætsmaske

Bær høreværn

Bær handsker

⚠ ADVARSEL

Inden arbejder, hvor der kan opstå sundhedsfarligt støv, skal man kontrollere og være opmærksom på sugernes brug i overensstemmelse med formålet, især den nødvendige støvklasse.

ROLLER'S Protector 2 L og Protector 2 M med tænd-/slukkontakt (21). ROLLER'S Protector 2 L og Protector 2 M renser automatisk fladfoldefiltret (10). Filterrensningen gennemføres med flere korte luftstød efter hinanden. Med tænd-/slukkontakten (21) kan der vælges mellem fire driftstilstande:

0	Suger fra
1	Suger til, sugning uden automatisk filterrensning
2 AUTO MAX	Suger til, sugning med automatisk filterrensning i intervaller på 15 s
3 AUTO MAX	Suger til, sugning med automatisk filterrensning i intervaller på 60 s

ROLLER'S Protector 2 L og Protector 2 M overvåger niveauet af elektrisk ledende væsker, fx vand, i beholderen (1). Elektroder til begrænsning af fyldeniveauet (22) slukker automatisk for sugeren, så snart den elektrisk ledende væske berører elektroderne. Ved sugning af ikke ledende væsker eller af støv skal fyldeniveauet i beholderen (1) fra tid til anden kontrolleres med visuel kontrol.

Ved ROLLER'S Protector 2 M kontrolleres lufthastigheden med en elektronisk volumenstrømovervågning. Hvis den foreskrevne værdi på 20 m/s underskrides, lyder der et akustisk signal. For en korrekt måling skal vælgerkontakt sugeslangediameter (14) på sugeren indstilles efter den indsatte sugeslangediameter.

3.1. Udsugning af støv og væsker fra tilsluttede el-værktøjer

⚠ ADVARSEL

Stikkontakten til el-værktøj med tænd-/sluk-automatik (16) på sugeren er kun beregnet til direkte tilslutning af el-værktøj med en optaget effekt mellem 100 og 2200 W.
Den tilladte, maksimale angivne effekt til stikdåsen til el-værktøjer kan variere afhængigt af det enkelte brugsland.

3.1.1. Tilslutning af el-værktøjet til stikket fra ROLLER'S Protector 2 L / ROLLER'S Protector 2 M

Sugeren er forberedt som beskrevet under 2.5. og 2.5.1. Tænd for sugeren med tænd-/slukkontakten (21). Når der tændes for det el-værktøj, som er tilsluttet til stikdåsen for el-værktøjer med indkoblingsautomatik (16), starter sugeren næsten samtidig. Når der slukkes for el-værktøjet, kører sugeren endnu i ca. 15 s, så sugeslangen (13) bliver tømt. Efter arbejdsophør skal der slukkes for sugeren med tænd-/slukkontakten (21). Ved vådsugning skal tænd-/slukkontakten (21) stilles på "1".

3.1.2. Tilslutning af el-værktøjet til et separat stik

Sugeren er forberedt som beskrevet under 2.5. og 2.5.2. Tænd for sugeren med tænd-/slukkontakten (21). Derefter tændes for det el-værktøj, som er tilsluttet til et separat stik. Efter arbejdsophør slukkes for el-værktøjet, derefter for sugeren ca. 15 s senere for at tømme sugeslangen (13) med tænd-/slukkontakten (21). Ved vådsugning skal tænd-/slukkontakten (21) stilles på "1".

3.2. Byggeplads- eller fladerensning

Sugeren er forberedt som beskrevet under 2.6. Tænd for sugeren med tænd-/slukkontakten (21). Ved vådsugning skal tænd-/slukkontakten (21) stilles på "1".

3.3. Efter brug og transport

ROLLER'S Protector 2 M: Sugeslangen (13) på sugeslange-tilslutningsstudsen (12) drejes mod venstre indtil stopanslaget og tages ud. Indsæt låseproppen til sugeslange-tilslutningsstudsen (11) indtil anslaget. Åbn låse sugeroverdel (3), og fjern sugeroverdelen (2) fra beholderen (1). Tøm beholderen (1). Brug egnet åndedrætsmaske og engangstøj. Overhold de nationale forskrifter. Sæt igen sugeroverdelen (2) på beholderen (1), lad låsene sugeroverdel (3) gå i indgreb. Forsatsen til våd/tør fladesugning (20) kan fastgøres i holderne (23) på sugeren sammen med sugerør (19), greb (17), forsats til at suge fuger (18). Hæng sugeslangen (13) og tilslutningsledningen på holderen (26). Blokér sugerens position med styrehjul med fastlåsning. Stil den rengjorte og tørrede suger i et tørt rum. Den skal sikres mod ubeføjet brug.

4. Vedligeholdelse

Uafhængigt af, hvad der står under afsnittet Vedligeholdelse nedenfor, anbefales det, at el-apparatet mindst en gang om året indleveres til et autoriseret ROLLER kundeserviceværksted til periodisk prøvning. I Tyskland er det pligt at foretage en sådan periodisk prøvning af elektriske apparater i henhold til DIN VDE 0701-0702, og i henhold til forskriften til forebyggelse af ulykker DGUV forskrift 3: „Elektriske anlæg og driftsmidler" gælder dette også for mobile elektriske driftsmidler. Gældende nationale sikkerhedsbestemmelser, regler og forskrifter skal derudover kendes og overholdes.

4.1. Vedligeholdelse

⚠ ADVARSEL

Træk stikket ud af stikkontakten inden vedligeholdelsesarbejder!
Hold suger samt ventilationsslidser luftudløb (24) og luftindløb motorkøling (25) på sugeroverdelen (2) rene. Tøm beholderen (1) efter enhver brug. Brug støvmaske samt engangstøj. Overhold de nationale forskrifter. Rengør ind imellem sugeroverdel (2) og beholder (1) med en fugtig klud.

Efter vådsugning åbnes filterskærmen (9), og fladfoldefiltret (10) tages ud. Tag sugeroverdelen (2) af beholderen (1) og tøm beholderen. Overhold de nationale forskrifter. Lad alle dele tørre for at undgå skimmeldannelse. Derefter monteres sugeroverdelen (2) og beholderen (1) komplet. Sørg for, at der aldrig kommer væsker ind i sugeroverdelens (2) indre. Dyp aldrig sugeren i væske.

Udskift fladfoldefilter, fyldt filterpose, polyethylenpose rettidigt, og tøm beholderen (1) rettidigt. Rengør elektroderne til begrænsning af fyldeniveauet (23) regelmæssigt og undersøg dem for tegn på beskadigelse.

Til brugerens vedligeholdelse skal maskinen skilles ad, rengøres og vedligeholdes, så meget det kan gennemføres, uden at der opstår fare for vedligeholdelsespersonalet og andre personer. Egnede forsigtighedsforholdsregler omfatter afgiftning inden adskillelsen, at sørge for lokalt filtreret tvangsudluftning der, hvor maskinen skilles ad, rengøring af arbejdsområdet og egnet personligt beskyttelsesudstyr.

4.2. Inspektion / reparation

⚠ ADVARSEL

Træk stikket ud af stikkontakten inden vedligeholdelses- og reparationsarbejder! Disse arbejder må kun gennemføres af kvalificeret fagpersonale.
Hvis der kommer støv ud (fx filtergennembrud), skal det elektriske apparat straks slukkes. Fejlen skal udbedres inden næste brug.
Hvis der kommer skum eller væske ud, skal det elektriske apparat straks slukkes. Rengør regelmæssigt anordningen til begrænsning af fyldeniveauet og ved tegn på beskadigelse skal den undersøges.

Det anbefales at bringe det elektriske apparat til inspektion/reparation efter ca. 250 driftstimer eller mindst en gang årligt til et autoriseret ROLLER kundeserviceværksted.

Desuden skal de nationale kontrolfrister for mobile elektriske driftsmidler på byggepladser overholdes.

Mindst en gang årligt skal der gennemføres en støvteknisk kontrol af producenten eller af en instrueret person, fx for beskadigelser af filtret, sugerens tæthed og kontrolanordningens funktion. Sugere af støvklasse M, som har befundet sig i en snavset omgivelse, samt alle maskindele bør blive rengjort udvendigt eller behandlet med tætningsmidler, inden de tages ud af et farligt område. Alle maskindele må anses for at være kontamineret, når de tages ud fra det farlige område, og der skal træffes egnede forholdsregler for at undgå en fordeling af støvet. Ved gennemførelsen af vedligeholdelses- og reparationsarbejder skal alle kontaminerede dele, som ikke kan rengøres tilfredsstillende, udskiftes. Sådanne dele skal bortskaffes i ugennemtrængelige poser til fjernelse af sådant affald. Overhold de nationale forskrifter.

5. Fejl

5.1. Fejl: *Sugeren kører ikke eller slukker under driften.*

Årsag:	Udbedring:
● Det maksimale niveau i beholderen (1) er nået.	● Tøm beholderen.
● Tilslutningsledning defekt.	● Få tilslutningsledningen udskiftet af kvalificeret specialiseret personale eller på et autoriseret ROLLER kundeserviceværksted.
● Suger defekt.	● Få sugeren kontrolleret/repareret på et autoriseret ROLLER kundeservice-værksted.

5.2. Fejl: *Sugeren starter ikke efter tømning af beholderen (1).*

Årsag:	Udbedring:
● Elektroderne til begrænsning af fyldeniveauet (22) er tilsmudset.	● Rengør elektroderne f.eks. med en børste.
● Sugeren har ikke registreret tilkoblingsimpulsen.	● Sluk for sugeren på tænd-/slukkontakten (21) og tænd igen efter ca. 5 s.

5.3. Fejl: *Sugekraften aftager.*

Årsag:	Udbedring:
● Sugeslange (13), sugerør (19), adapter sugeslange/el-apparat (15), forsats til våd/tør fladesugning 300 mm (20), forsats til våd/tør sugning af fuger (18), greb (17), sugeslange-tilslutningsstuds (12) er tilstoppet.	● Fjern tilstopning.
● Filterpose, polyethylenpose (PE), beholder (1) er fyldt.	● Bortskaf filterpose, polyethylenpose, tøm beholderen.
● Filterskærmen (9) er åben.	● Luk filterskærmen.
● Fladfoldefiltret (10) er tilsmudset/defekt.	● Skift fladfoldefiltret.

5.4. Fejl: *Der kommer støv ud ved sugningen.*

Årsag:	Udbedring:
● Fladfoldefiltret (10) er indbygget forkert.	● Kontrollér, at fladfoldefiltret er indbygget korrekt.
● Fladfoldefiltret (10) er tilsmudset/defekt.	● Skift fladfoldefiltret.
● Sugeslange (13) defekt.	● Skift sugeslange.
● Sugeroverdelen (2) er ikke sat rigtigt på/gået rigtigt i hak.	● Sæt sugeroverdel på og få den til at gå i hak.

5.5. Fejl: *Elektroderne til begrænsning af fyldeniveauet (23) udløser ikke.*

Årsag:	Udbedring:
● Elektroderne til begrænsning af fyldeniveauet (23) er tilsmudset.	● Rengør elektroderne f.eks. med en børste.
● Sugning af ikke ledende væsker.	● Kontrollér fyldeniveauet på beholderen (1) regelmæssigt, tøm beholderen rettidigt.

5.6. Fejl: *Der lyder et akustisk signal (Protector 2 M).*

Årsag:	Udbedring:
● Vælgerkontakt sugeslangediameter (14) er ikke indstillet på sugeslangediameteren.	● Indstil vælgerkontakten svarende til sugeslangediameteren.
● Filterpose, polyethylenpose (PE), beholder (1) er fyldt.	● Bortskaf filterpose, polyethylenpose, tøm beholderen.
● Sugeslange (13), sugerør (19), adapter sugeslange/el-apparat (15), forsats til våd/tør fladesugning 300 mm (20), forsats til våd/tør sugning af fuger (18), greb (17), sugeslange-tilslutningsstuds (12) er tilstoppet.	● Fjern tilstopning.
● Filter på luftindløb motorkøling tilstoppet (25)	● Åbn luftindløb motorkøling (25) (fig. 14), og rens filter.

5.7. Fejl: *Automatisk filterrensning uden funktion*

Årsag:	Udbedring:
● Sæt tænd-/slukkontakt (21) på position ”0” eller ”1”	● Stil tænd-/slukkontakt på position ”2 AUTO MAX” eller ”3 AUTO MIN”.
● Suger defekt	● Få suger efterset/repareret på et autoriseret ROLLER kundeserviceværksted

6. Bortskaffelse

Når elektriske apparater er brugt op, må de ikke bortskaffes via skraldespanden. De skal bortskaffes korrekt i overensstemmelse med lovbestemmelserne.

7. Producentens garanti

Garantiperioden er på 12 måneder fra overdragelsen af det nye produkt til første bruger. Tidspunktet for overdragelsen skal dokumenteres ved at indsende de originale købsdokumenter, som skal indeholde angivelser om købsdatoen og produktbetegnelsen. Alle funktionsfejl, som opstår i løbet af garantiperioden, og som påvisligt skyldes fremstillings- eller materialefejl, udbedres gratis. Ved udbedringen af manglen bliver garantiperioden for produktet hverken forlænget eller fornyet. Skader, som skyldes naturlig slitage, ukorrekt behandling eller misbrug, manglende overholdelse af driftsforskrifterne, uegnede driftsmidler, for stor belastning, brug i modstrid med formålet, egne indgreb eller indgreb af andre eller andre grunde, som ROLLER ikke skal indestå for, er udelukket fra garantien.

Garantiydelser må kun udføres af et autoriseret ROLLER kundeserviceværksted. Reklamationer vil kun blive anerkendt, hvis produktet indsendes til et autoriseret ROLLER kundeserviceværksted uden forudgående indgreb i ikke splittet tilstand. Udskiftede produkter og dele overgår til ROLLER' eje.

Brugeren skal betale fragtomkostningerne til og fra værkstedet.

En liste over ROLLER kundeserviceværksteder kan hentes på internettet på www.albert-roller.de. For lande, som ikke findes på denne liste, skal produktet indleveres til SERVICE-CENTER, Neue Rommelshauser Straße 4, 71332 Waiblingen, Deutschland. Brugerens lovfæstede rettigheder, især hans garantikrav over for forhandleren i tilfælde af mangler samt krav på grund af forsætlig forsømmelse og produktansvarsretlige krav, indskrænkes ikke af denne garanti.

For denne garanti gælder tysk ret under udelukkelse af henvisningsbestemmelser i den tyske internationale privatret samt under udelukkelse af De Forenede Nationers Konvention om aftaler om internationale køb (CISG). Garantistilleren af denne producentgaranti, som er gyldig i hele verden, er Albert Roller GmbH & Co KG, Neue Rommelshauser Straße 4, 71332 Waiblingen, Deutschland.

8. Reservedelsliste

Reservedelsliste: se www.albert-roller.de → Downloads → Reservedelstegninger.

Alkuperäiskäyttöohjeen käännös

Kuva 1 – 16

1 Säiliö
2 Imurin yläosa
3 Imurin yläosan lukitus
4 Kantokahva
5 Ohjausrulla/lukituksellinen ohjausrulla
6 Märkien/kuivien tasaisten pintojen suuttimen pidin
7 Kulkupyörä
8 Imutehon kytkin
9 Suodattimen kansi
10 Poimusuodatin
11 Tulppa imuletkun liitäntäistukkaa varten (ROLLER'S Protector 2 M)
12 Imuletkun liitäntäistukka
13 Imuletku
14 Imuletkun läpimitan valintakytkin (ROLLER'S Protector 2 M)
15 Imuletkun/sähkötyökalun väliliitin
16 Pistorasia sähkötyökalua varten automaattikäynnistyksellä/-katkaisulla
17 Kahvaosa
18 Märkien/kuivien saumojen suutin
19 Imuputki
20 Märkien/kuivien tasaisten pintojen suutin 300 mm
21 Automaattisen suodattimen puhdistuksen päälle-/poiskytkin
22 Sähkötyökalun merkkivalo
23 Märkien/kuivien saumojen suuttimen pidin, kahvaosa, imuputket, imuletkun/sähkötyökalun väliliitin
24 Ilmanpoisto
25 Moottorinjäähdyttimen ilmantulo
26 Liitäntäjohdon ja imuletkun pidin
27 Vetolaatikot imuletkun/sähkötyökalun väliliittimelle ja 300 mm:n märkien/kuivien saumojen suuttimille

Sähkötyökaluja koskevat yleiset turvaohjeet

⚠ VAROITUS

Lue kaikki tämän sähkötyökalun varusteisiin kuuluvat turva- ja muut ohjeet, kuvat sekä tekniset tiedot. *Mikäli seuraavia ohjeita ei noudateta, seurauksena saattaa olla sähköisku, tulipalo ja/tai vakavia vammoja.*

Säilytä kaikki turvaohjeet ja muut ohjeet tulevaa käyttöä varten.

Turvaohjeissa käytetty käsite "sähkötyökalu" viittaa verkkokäyttöisiin sähkötyökaluihin (verkkokaapelilla varustettuna) tai akkukäyttöisiin sähkötyökaluihin (ilman verkkokaapelia).

1) Työpaikan turvallisuus

a) **Pidä työtilat siisteinä ja hyvin valaistuina.** *Epäjärjestys tai valaisemattomat työtilat voivat aiheuttaa tapaturmia.*

b) **Älä käytä sähkötyökalua räjähdysvaarallisessa ympäristössä, jossa on syttyviä nesteitä, kaasuja tai pölyjä.** *Sähkötyökalut synnyttävät kipinöitä, jotka voivat sytyttää pölyn tai höyryt.*

c) **Pidä lapset ja muut henkilöt loitolla sähkötyökalua käyttäessäsi.** *Jos huomiosi kiinnittyy toisaalle, saatat menettää sähkötyökalun hallinnan.*

2) Sähköturvallisuus

a) **Sähkötyökalun liitinpistokkeen on sovittava pistorasiaan. Pistoketta ei saa muuttaa millään tavalla. Älä käytä sovitusliitintä suojamaadoitettujen sähkötyökalujen kanssa.** *Pistokkeet, joihin ei ole tehty muutoksia, ja sopivat pistorasiat pienentävät sähköiskun vaaraa.*

b) **Vältä kehon joutumista kosketuksiin maadoitettujen pintojen kuten putkien, lämmittimien, liesien ja jääkaappien kanssa.** *Sähköiskun vaara on suurempi, jos kehosi on maadoitettu.*

c) **Suojaa sähkötyökalut sateelta ja kosteudelta.** *Veden tunkeutuminen sähkötyökalun sisään lisää sähköiskun vaaraa.*

d) **Älä käytä liitäntäkaapelia sen tarkoituksen vastaisesti sähkötyökalun kantamiseen, ripustamiseen tai pistokkeen vetämiseen pistorasiasta. Pidä liitäntäjohto loitolla kuumuudesta, öljystä, terävistä reunoista ja liikkuvista osista.** *Vaurioituneet tai sotkeutuneet liitäntäjohdot lisäävät sähköiskun vaaraa.*

e) **Jos käytät sähkötyökalua ulkona, käytä ainoastaan ulkokäyttöön sopivaa jatkojohtoa.** *Ulkokäyttöön soveltuvan jatkojohdon käyttö vähentää sähköiskun vaaraa.*

f) **Jos sähkötyökalun käyttö kosteassa ympäristössä on välttämätöntä, käytä vikavirtakatkaisinta.** *Vikavirtakatkaisimen käyttö vähentää sähköiskun vaaraa.*

3) Henkilöiden turvallisuus

a) **Työskentele valppaasti ja varovasti ja toimi järkevästi käyttäessäsi sähkötyökalua. Älä käytä sähkötyökalua, jos olet väsynyt tai huumeiden, alkoholin tai lääkkeiden vaikutuksen alaisena.** *Tarkkaavaisuuden herpaantuminen vaikkakin vain hetkeksi sähkötyökalua käyttäessäsi voi aiheuttaa vakavia vammoja.*

b) **Käytä henkilönsuojaimia ja käytä aina suojalaseja.** *Henkilönsuojainten kuten hengityssuojaimen, liukumattomien turvajalkineiden, suojakypärän tai kuulonsuojainten käyttö, sähkötyökalun tyypistä ja käyttötarkoituksesta riippuen, vähentää vammautumisriskiä.*

c) **Vältä tahatonta käyttöönottoa. Varmistaudu siitä, että sähkötyökalu on kytketty pois päältä ennen kuin liität sen virtalähteeseen ja/tai akkuun, tai nostat tai kannat sitä.** *Jos sormesi on kytkimellä sähkötyökalua kantaessasi tai jos liität päällekytketyn sähkötyökalun virtalähteeseen, seurauksena voi olla tapaturma.*

d) **Poista asetustyökalut tai ruuviavaimet ennen kuin kytket sähkötyökalun päälle.** *Sähkötyökalun pyörivässä osassa oleva työkalu tai avain voi aiheuttaa loukkaantumisen.*

e) **Vältä epänormaalia työasentoa. Pidä huoli siitä, että seisot tukevasti ja säilytät aina tasapainosi.** *Voit siten hallita sähkötyökalun paremmin odottamattomissa tilanteissa.*

f) **Käytä sopivaa vaatetusta. Älä käytä väljiä vaatteita tai koruja. Pidä hiukset ja vaatteet loitolla liikkuvista osista.** *Väljät vaatteet, korut tai pitkät hiukset saattavat takertua liikkuviin osiin.*

g) **Jos pölynimurit ja -kokoojat voidaan asentaa, ne on kiinnitettävä ja niitä on käytettävä oikein.** *Pölynimurin käyttö voi vähentää pölyn aiheuttamia vaaroja.*

h) **Älä tuudittaudu petolliseen turvallisuudentunteeseen äläkä jätä noudattamatta sähkötyökalujen turvallisuusmääräyksiä, vaikka sähkötyökalun käyttö olisikin sinulle hyvin tuttua.** *Huolimattomuus voi johtaa vakaviin loukkaantumisiin sekunnin murto-osissa.*

4) Sähkötyökalun käyttö ja käsittely

a) **Älä ylikuormita sähkölaitetta. Käytä työn kannalta tarkoituksenmukaista sähkötyökalua.** *Käyttämällä sopivaa sähkötyökalua sen ilmoitetulla tehoalueella työskentelet paremmin ja turvallisemmin.*

b) **Älä käytä sähkötyökalua, jonka kytkin on viallinen.** *Sähkötyökalu, jota ei voida enää kytkeä päälle tai pois päältä, on vaarallinen ja se on korjattava.*

c) **Vedä pistoke irti pistorasiasta ja/tai poista irrotettava akku ennen kuin säädät laitetta, vaihdat vaihtotyökaluja tai asetat laitteen syrjään.** *Tämä varotoimenpide estää sähkötyökalun tahattoman käynnistymisen.*

d) **Säilytä käytöstä poissa olevia sähkötyökaluja lasten ulottumattomissa. Älä anna sellaisten henkilöiden käyttää sähkötyökalua, jotka eivät ole siihen perehtyneet, tai eivät ole lukeneet näitä ohjeita.** *Sähkötyökalut ovat vaarallisia kokemattomien henkilöiden käytössä.*

e) **Hoida sähkötyökaluja ja vaihtotyökaluja huolellisesti. Tarkista, että liikkuvat osat toimivat moitteettomasti ja juuttumatta, ja ettei osia ole rikkoutunut tai vaurioitunut siten, että sähkötyökalun toiminta häiriintyy. Korjauta vaurioituneet osat ennen sähkötyökalun käyttöä.** *Huonosti huolletut työkalut aiheuttavat usein tapaturmia.*

f) **Pidä leikkuutyökalut terävinä ja puhtaina.** *Huolellisesti hoidetut ja terävät leikkuutyökalut juuttuvat harvemmin kiinni ja ne ovat helpommin ohjattavissa.*

g) **Käytä sähkötyökalua, vaihtotyökalua, vaihtotyökaluja jne. näiden ohjeiden mukaisesti. Huomioi työskentelyolosuhteet ja suoritettava työ.** *Sähkötyökalujen käyttö muuhun kuin niiden suunniteltuun käyttötarkoitukseen saattaa johtaa vaarallisiin tilanteisiin.*

h) **Pidä kahvat ja tarttumapinnat kuivina ja puhtaina liasta, öljystä ja rasvasta.** *Liukkaat kahvat estävät sähkötyökalun turvallisen käsittelyn ja hallinnan odottamattomissa tilanteissa.*

5) Huolto

a) **Anna vain asianmukaisesti pätevän ammattitaitoisen henkilöstön korjata sähkötyökalujasi ja ainoastaan alkuperäisiä varaosia käyttäen.** *Siten takaat sen, että sähkötyökalusi pysyy turvallisena.*

Kuiva- ja märkäimurin, pölynpoistolaitteen turvaohjeet

⚠ VAROITUS

Lue kaikki tämän sähkötyökalun varusteisiin kuuluvat turva- ja muut ohjeet, kuvat sekä tekniset tiedot. *Mikäli seuraavia ohjeita ei noudateta, seurauksena saattaa olla sähköisku, tulipalo ja/tai vakavia vammoja.*

Säilytä kaikki turvaohjeet ja muut ohjeet tulevaa käyttöä varten.

- **Älä imuroi koskaan asbestipitoisia aineita.** *Asbesti aiheuttaa syöpää.*
- **Imuroi vain aineita, jotka ovat sähkölaitteelle sallittuja.** *Aineet voivat aiheuttaa syöpää.*
- **Käytä sähkölaitetta vain, jos pystyt täysin arvioimaan kaikki toiminnot ja pystyt suorittamaan ne rajoituksetta tai olet saanut vastaavat ohjeet.** *Huolellinen opastus vähentää käyttövirheitä ja loukkaantumisia.*
- **Sähkölaitetta eivät saa käyttää henkilöt (mukaan lukien lapset), joiden fyysiset, sensoriset tai henkiset kyvyt ovat alentuneet tai joilla ei ole tarpeeksi kokemusta tai tietämystä. Lapsia on valvottava, jotta varmistettaisiin se, etteivät he leiki sähkölaitteella.** *Muussa tapauksessa vaarana ovat käyttövirheet ja loukkaantumiset.*
- **Älä imuroi sähkölaitteella mitään palavia tai räjähdysvaarallisia nesteitä, esimerkiksi bensiiniä, öljyä, alkoholia, liuottimia. Älä imuroi mitään kuumia tai palavia pölyjä. Älä käytä sähkölaitetta räjähdysvaarallisissa tiloissa.** *Pölyt, höyryt tai nesteet voivat syttyä palamaan tai räjähtää.*
- **Sähkölaite soveltuu kuivien aineiden imurointiin ja sopivia toimenpiteitä soveltaen myös nesteiden imurointiin.** *Veden tunkeutuminen sähkölaitteen sisään lisää sähköiskun vaaraa.*
- **Jos laitteesta vuotaa pölyä (esim. suodattimen rikkoutuessa), kytke sähkölaite heti pois päältä.** *Häiriö on korjattava ennen laitteen ottamista uudelleen käyttöön.*
- **Jos laitteesta vuotaa vaahtoa tai nestettä, kytke sähkölaite heti pois päältä.** *Puhdista täyttötason rajoitin säännöllisesti ja tarkista, ettei siinä ole vaurioita.*
- **Ellei sähkölaitteen käyttöä kosteassa ympäristössä voida välttää, käytä vikavirtasuojakytkintä.** *Vikavirtasuojakytkimen käyttö vähentää sähköiskun vaaraa.*
- **Liitä sähkölaite asianmukaisesti maadoitettuun sähköverkkoon.** *Pistorasian ja pidennyskaapelin on oltava varustettu toimivalla suojajohtimella.*
- **Älä käytä sähkölaitetta, jos sen kaapeli, pistoke tai kytkin on vaurioitunut. Älä koske vaurioituneisiin kaapeleihin, pistokkeisiin tai kytkimiin ja vedä verkkopistoke irti, jos kaapeli, pistoke tai kytkin vaurioituu työskenneltäessä.** *Vaurioituneet kaapelit, pistokkeet tai kytkimet lisäävät sähköiskun vaaraa.*
- **Älä aja kaapelin ylitse tai litistä sitä. Älä vedä kaapelista vetääksesi pistokkeen irti pistorasiasta tai liikuttaaksesi sähkölaitetta.** *Vaurioituneet kaapelit lisäävät sähköiskun vaaraa.*
- **Vedä pistoke irti pistorasiasta, ennen kuin säädät laitetta, vaihdat lisävarusteita tai panet sähkölaitteen pois.** *Tämä varotoimenpide estää sähkölaitteen tahattoman käynnistyksen.*

- **Huolehdi työpaikan hyvästä tuuletuksesta.**
- **Älä anna sähkölaitteen koskaan käydä ilman valvontaa. Kytke sähkötyökalu pois päältä pitempien työtaukojen aikana, vedä verkkopistoke irti ja poista kaikki letkut/pistokkeet.** *Valvomattomat sähkölaitteet saattavat aiheuttaa vaaroja, joista voi olla seurauksena aineellisia ja/tai henkilövahinkoja.*
- **Älä anna lasten käyttää sähkölaitetta ilman valvontaa.** *Lapset voivat loukkaantua.*
- **Anna vain vastaavan pätevyyden omaavan ammattitaitoisen henkilöstön korjata sähkölaite vain alkuperäisiä varaosia käyttäen.** *Siten takaat sen, että sähkölaite pysyy turvallisena.*
- **Sähkölaite sisältää terveydelle vaarallista pölyä. Anna vain ammattitaitoisten henkilöiden suorittaa tyhjennys- ja huoltotoimenpiteet, mukaan lukien pölynkerääjän poistaminen. Vastaavat suojaimet ovat tarpeen.** *Älä käytä imuria ilman täydellistä suodatinjärjestelmää. Vaarannat muutoin terveytesi.*
- **Tarkista ennen laitteen käyttöönottoa, että imuletku on moitteettomassa kunnossa. Anna tällöin imuletkun pysyä asennettuna sähkölaitteeseen, jotta pölyä ei pääsisi tahattomasti ulos.** *Saatat muutoin hengittää pölyä.*
- **Kytke sähkölaite heti pois päältä, kun siitä vuotaa vaahtoa tai vettä, ja tyhjennä säiliö.** *Sähkölaite saattaa muutoin vaurioitua.*
- **Sähkölaitetta ei saa käyttää vesipumppuna.** *Sähkölaite on tarkoitettu ilman ja veden sekoituksen imurointiin.*
- **Älä käytä sähkölaitetta istuimena.** *Saatat muutoin vaurioittaa sähkölaitetta.*
- **Käytä verkkokaapelia ja imuletkua huolellisesti.** *Saatat vaarantaa niillä muita henkilöitä.*
- **Älä puhdista sähkölaitetta kohdistamalla siihen suoraan vesisuihkua.** *Veden tunkeutuminen imurin yläosaan lisää sähköiskun vaaraa.*
- **Käyttötilan ilman vaihtuvuuden L on oltava riittävä, jos poistoilma palaa käyttötilaan. Noudata kansallisia määräyksiä.**
- **Laitetta käyttävälle henkilölle on ennen käyttöä annettava koneen ja niiden aineiden käyttöä koskevat tiedot, ohjeet ja koulutus, joita varten laitetta on tarkoitus käyttää, mukaan lukien imuroidun materiaalin turvallinen poistomenettely. Laitetta käyttävän henkilön on noudatettava käsiteltäviä materiaaleja varten voimassa olevia turvallisuusmääräyksiä.**

Symbolien selitys

⚠ VAROITUS — *Vaarallisuusasteeltaan keskisuuri vaara, johon liittyvän piittaamattomuuden seurauksena saattaa olla kuolema tai (pysyvät) vaikeat vammat.*

⚠ HUOMIO — *Vaarallisuusasteeltaan pieni vaara, johon liittyvän piittaamattomuuden seurauksena saattavat olla (parannettavissa olevat) vähäiset vammat.*

HUOMAUTUS — *Aineellinen vahinko, ei turvaohjetta! ei loukkaantumisvaaraa.*

Pölyluokkaan L kuuluva turvaimuri

Pölyluokkaan M kuuluva turvaimuri

VAROITUS: Tämä laite voi sisältää terveydelle vaarallisia pölyjä.

Varoitus

Lue käyttöohje ennen käyttöönottoa

Käytä silmiensuojainta

Käytä hengityksen suojainta

Käytä kuulonsuojainta

Käytä käsiensuojainta

Sähkötyökalu on suojausluokan I mukainen

Ympäristöystävällinen jätehuolto

Poimusuodatin

Polyeteenipussi

1. Tekniset tiedot

Määräystenmukainen käyttö

⚠ VAROITUS

ROLLER'S Protector 2 L ja ROLLER'S Protector 2 M on tarkoitettu teolliseen käyttöön, esim. käsiteollisuudessa, teollisuudessa ja korjaamoissa halkaisu- ja katkaisukoneilla tai timanttiporakoneilla työskenneltäessä sekä rakennustyömaiden puhdistuksessa syntyvien palamattomien, asbestia sisältämättömien, kuivien pölyjen ja palamattomien nesteiden imuroimiseksi. Mitkään muut käyttötarkoitukset eivät ole määräysten mukaisia eivätkä siten myöskään sallittuja.

ROLLER'S Protector 2 L ja ROLLER'S Protector 2 M ovat niin kutsuttuja turvaimureita, jotka on testattu ja sertifioitu standardin EN 60335-2-69 mukaan ja jotka soveltuvat terveydelle vaarallisten pölyjen imurointiin:

- *ROLLER'S Protector 2 L kuuluu* ***pölyluokkaan L*** *(lievästi vaarallinen) standardin EN 60335-2-69 mukaan ja on sallittu käytettäväksi altistumisen raja-arvon/ työpaikan raja-arvon > 1 mg/m³ omaavan pölyn poistamiseen. Pölyluokkaan L kuuluvien imureiden suodatinmateriaali testataan. Maksimi tunkeutumisaste on ≤ 1 %. Mitään erityisiä jätehuoltomääräyksiä ei ole olemassa.*
- *ROLLER'S Protector 2 M kuuluu* ***pölyluokkaan M*** *(melko vaarallinen) standardin EN 60335-2-69 mukaan ja on sallittu käytettäväksi altistumisen raja-arvon/ työpaikan raja-arvon > 0,1 mg/m³ omaavan pölyn poistamiseen. Tähän luokkaan kuuluvat imurit testataan laitekokonaisuuksina. Maksimi tunkeutumisaste on ≤ 0,1 %. Jätteet on hävitettävä pölyttömästi.*

Työstettäessä mineraalisia rakennusaineita, esim. betonia, teräsbetonia, kaikenlaisia muurauksia, kaikenlaista lattialaastia ja luonnonkiveä syntyy suuressa määrin kvartsipitoista, terveydelle vaarallista mineraalista pölyä (hienoa kvartsipölyä). Hienon kvartsipölyn hengittäminen on terveydelle haitallista. EU:n direktiivi 89/391/ETY toimenpiteistä työntekijöiden turvallisuuden ja terveyden parantamisen edistämiseksi työssä velvoittaa työnantajan suorittamaan vastaavien vaarojen arvioinnin työntekijän työpaikalla, määrittelemään ja arvioimaan mahdollisesti syntyvä pölykuormitus ja määräämään vaadittavat suojatoimenpiteet. Saksalaisen vaarallisia aineita koskevan teknisen säännön TRGS 559 "Mineraalinen pöly" liitteessä 1 todetaan, että halkaisu- ja katkaisukoneilla tehtävät työt kuuluvat altistusluokkaan 3, sikäli kuin imuroinnin tehokkuutta ei ole todistettu.

Standardin EN 60335-2-69 mukaan on altistumisen raja-arvon/työpaikan raja-arvon > 0,1 mg/m³ omaavien terveydelle vaarallisten pölyjen imurointia varten määrätty imurin tunkeutumisaste ≤ 0,1%. Mineraalisia rakennusaineita halkaistaessa ja katkaistaessa on sen vuoksi yleensä käytettävä vähintään pölyluokkaan M kuuluvaa turvaimuria/pölynpoistolaitetta, jotta koneilla esiintyvät terveydelle vaaralliset pölyt imuroidaan tehokkaasti. Pölyluokkaan M kuuluvat turvaimurit/pölynpoistolaitteet on tarkastettu laitekokonaisuuksina (mukaan lukien poimusuodatin) ja niiden aikaansaama puhdistusvaikutus sallii suurimmaksi osaksi vaarattoman puhtaan ilman johtamisen takaisin työtilaan. Pölyluokkaan M kuuluvien ja standardin EN 60335-2-69 mukaisten turvaimureiden/pölynpoistolaitteiden on lisäksi saavutettava riittävä imutilavuus, minkä vuoksi näiden turvaimureiden/pölynpoistolaitteiden imuletkun ilmavirran nopeutta valvotaan. Jos ilmavirran nopeus 20 m/s alittuu imuletkussa (esim. "suodatin tukkeutunut"), kuuluu akustinen merkkiääni. Syy on heti todettava ja poistettava ennen työskentelyn jatkamista.

Noudata kansallisia määräyksiä: Huomautamme nimenomaan siitä, että monissa maissa saattaa olla kansallisten terveys-, työsuojelu-, vesihuolto- ja muiden samankaltaisten viranomaisten taholta säädettyjä lisämääräyksiä koskien tällaisten terveydelle vaarallisten pölyjen imurointiin ja poistamiseen tarkoitettujen imureiden turvallista käyttöä.

Pölymääräykset eivät koske märkäimurointia.

1.1. Toimituspaketti (Kuva 1)

ROLLER'S Protector 2 L: *Sähkökäyttöinen kuiva- ja märkäimuri, imuletku 4 m, kahvaosa, 2 metalli-imuputkea, märkien/kuivien tasaisten pintojen suutin, harjaliuskat, kumihuulet, imuletkun/sähkötyökalun väliliitin Protector 2, saumasuutin, kuitukangassuodatinpussi, PES-poimusuodatin, käyttöohje*

ROLLER'S Protector 2 M: *Sähkökäyttöinen kuiva- ja märkäimuri, imuletku E 4 m, kahvaosa E, 2 metalli-imuputkea, märkien/kuivien tasaisten pintojen suutin, harjaliuskat, kumihuulet, imuletkun/sähkötyökalun väliliitin Protector 2, saumasuutin, kuitukangassuodatinpussi, polyeteenipussi, PES-poimusuodatin, käyttöohje*

1.2. Tuotenumerot

	ROLLER'S Protector 2 L	ROLLER'S Protector 2 M
Kuiva- ja märkäimuri	185600	185601
Kuitukangassuodatinpussi, polyesterikuitukangas, 5 kpl/pakkaus	185511	185511
Märkäsuodatinpussi, paperi-polyesteri-kehruukuitukangas, 5 kpl/pakkaus	185512	
Polyeteenipussi, 10 kpl/pakkaus	185513	185513
Poimusuodatin PES, polyesteri, 1 kpl/pakkaus	185515	185515
Imuroottori	180160	180160
Vedenimulaite	183606	183606

1.3. Käyttötiedot	**ROLLER'S Protector 2 L**	**ROLLER'S Protector 2 M**
Säiliön sisältö	31 l	31 l
Nesteen täyttömäärä	17 l	17 l
Maks. läpivirtausmäärä	140 m³/h	143 m³/h
Maks. alipaine	230 hPa (230 mbar, 3,5 psi)	237 hPa (237 mbar, 3,5 psi)
Imuletkun pituus	4,0 m	4,0 m
Imuletkun läpimitan	21, 27, 32, 35, 40 mm	21, 27, 32, 35, 40 mm
1.4. Työlämpötila-alue	**ROLLER'S Protector 2 L**	**ROLLER'S Protector 2 M**
	–10 … +40 °C	–10 … +40°C
1.5. Sähkötiedot	220–240 V~; 50–60 Hz	220–240 V~; 50–60 Hz
Imurin nimellisteho	1200 W	1200 W
Sähkötyökalujen pistorasian sallittu teho	100–2200 W	100–2200 W
Syöttöteho	maks. 3400 W	maks. 3400 W
Suojausluokka	I	I
Kotelointiluokka	IP X4	IP X4
[1)] Sähkötyökalujen pistorasian suurin sallittu ilmoitettu teho voi vaihdella maittain.		
1.6. Mitat	560 × 370 × 580 mm	560 × 370 × 580 mm
	(22,0" × 14,6" × 22,8")	(22,0" × 14,6" × 22,8")
1.7. Painot	13,5 kg (29,8 lb)	14,2 kg (31,3 lb)
1.8. Melutiedot		
Työpaikan päästöarvo (Määritelty standardin EN 60335-2-69 mukaan)	L_{pA} = 69 dB(A); K = 2 dB(A)	L_{pA} = 69 dB(A); K = 2 dB(A)
1.9. Tärinä		
Kiihdytyksen painotettu tehoarvo	< 2,5 m/s²; K = 0,2 m/s²	< 2,5 m/s²; K = 0,2 m/s²

Ilmoitettu tärinän päästöarvo on mitattu normienmukaisen testausmenetelmän mukaan ja se on verrattavissa johonkin toiseen laitteeseen. Ilmoitettua tärinän päästöarvoa voidaan käyttää myös alustavaan keskeytyksen arviointiin.

Huomio: Laitteen todellisessa käytössä voi tärinän päästöarvo laitteen käyttötavasta riippuen poiketa ilmoitetusta arvosta. Todellisista käyttöoloista (ajoittainen käyttö) riippuen voi olla tarpeellista määritellä turvatoimenpiteet laitetta käyttävän henkilön suojaamiseksi.

2. Käyttöönotto

2.1. Sähköliitäntä

⚠ VAROITUS

Huomioi verkkojännite! Tarkista ennen sähkölaitteen liittämistä verkkoon, että sen arvokilvessä ilmoitettu jännite vastaa verkkojännitettä. Liitä I-suojausluokan laitteet vain sellaiseen pistorasiaan/jatkojohtoon, jossa on toimiva suojakosketin. Rakennustyömailla, kosteassa ympäristössä tai muissa samantapaisissa paikoissa saa sähkölaitetta käyttää verkon kautta ainoastaan 30mA:n vikavirtasuojauslaitteella (suojakytkin), joka keskeyttää energiansyötön heti kun vuotovirta maahan ylittää 30 mA 200 ms:n ajan.

2.2. Käyttöönotto (Kuvat 1–2)

Ota toimitetut lisävarusteet säiliöstä (1) ja laatikosta.

ROLLER'S Protector 2 L ja Protector 2 M on varustettu antistaattisella järjestelmällä. Jos hankaus synnyttää staattista varausta, se voidaan siirtää sähköä johtavalla kahvaosalla E varustetulla sähköä johtavalla imuletkulla E imurin yläosaan ja johtaa sieltä pois. Siten estetään kipinöinti ja virtasyöksyt. Sähköä johtava imuletku sisältyy ROLLER'S Protector 2 M:n toimituspakettiin, ROLLER'S Protector 2 L-laitetta varten se on saatavissa lisävarusteena. Imutehoa voidaan säätää imutehon kytkimellä (8).

2.3. Poimusuodattimen valinta, paikalleen asettaminen tai vaihtaminen (Kuva 12.)

⚠ HUOMIO

Sähkölaitetta ei saa koskaan käyttää ilman poimusuodatinta.

Vedä verkkopistoke irti. Avaa suodattimen kansi (9) ja tarkista, että sopiva poimusuodatin (10) on asetettu paikalleen. Polyesteristä (PES) valmistettu poimusuodatin sopii märkä- ja kuivaimurointiin. ROLLER'S-PES-poimusuodattimet on hyväksytty pölyluokkiin L ja M kuuluvien pölyjen imurointiin

Vaihtaaksesi poimusuodattimen (10), avaa suodattimen kansi (9), ota poimusuodatin (10) pois ja hävitä se pölytiiviissä polyeteenipussissa. Käytä sopivaa naamarimallista hengityksen suojainta, esim. hiukkasia suodattavaa FFP2-luokan puolinaamaria, ja kertakäyttövaatteita. Noudata kansallisia määräyksiä. Puhdista suodattimen kiinnitin ja aseta uusi sopiva poimusuodatin (10) paikalleen siten, että tiivistyshuuli on ylöspäin. Sulje suodattimen kansi (9), kunnes se lukittuu kuuluvasti paikalleen.

2.4. Valitse kuitukangassuodatinpussi, märkäsuodatinpussi tai polyeteenipussi ja aseta se pakoilleen tai vaihda se.

2.4.1. Suodatinpussin, polyeteenipussin valitseminen:

Kuitukangassuodatinpussit on hyväksytty pölyluokkiin L ja M kuuluvien pölyjen imurointiin ja pölyttömään jätteiden hävitykseen. Märkäsuodatinpussit erottavat veden imuroiduista kiinteistä aineista likavettä imuroitaessa. Polyeteenipussi yksinkertaistaa lianpoistoa ja estää likakerrostumien muodostumisen säiliöön (1). Polyeteenipussia ei ole hyväksytty terveydelle vaarallisten pölyjen imurointiin. Eri pusseille suositellaan seuraavia käyttöjä:

Kuitukangassuodatinpussi:
kosteaan ja kuivaan käyttöön, normaaliin likaan, hienoon pölyyn, hiovaan tai kuluttavaan pölyyn, kosteaan likaan

Märkäsuodatinpussi (ROLLER'S Protector 2 L):
märkä- ja kuivaimurointiin, hiottaville ja kuluttaville pölyille, märälle lialle, nesteille

Polyeteenipussi:
märkä- ja kuivakäyttöön terveydelle vaarattomia pölyjä varten, normaaliin likaan, hienoon pölyyn, hiovaan tai kuluttavaan pölyyn, märkään likaan, veteen. Likaantuneiden osien, esim. poimusuodattimen, pölyttömään jätehuoltoon.

2.4.2. Suodatinpussin paikalleen asettaminen tai vaihtaminen (Kuva 4)

Vedä verkkopistoke irti. Käytä sopivaa hengityssuojainta, esim. hiukkasia suodattavaa FFP2-luokan puolinaamaria ja kertakäyttövaatteita. Avaa imurin yläosan (3) lukitus ja irrota imurin yläosa (2) säiliöstä (1). Pane suodatinpussi suoraan säiliöön (1), työnnä se säiliön (1) sisään siten, että pyöreä aukko on kokonaan imuletkun liitäntäistukkaa (12) vasten, aseta imurin yläosa (2) säiliölle (1) ja lukitse imurin yläosan lukitus (3). Vaihtaaksesi suodatinpussin, ota se pois imuletkun liitäntäistukalta (12) ja sulje suodatinpussin aukko liukukannella tai märkäsuodatinpussi muovikannella. Aseta imurin yläosa (2) säiliöille (1). Hävitä suljetut suodatinpussit. Noudata kansallisia määräyksiä.

2.4.3. Polyeteenipussin asettaminen tai vaihtaminen (kuva 5)

Vedä verkkopistoke irti. Käytä sopivaa hengityssuojainta, esim. hiukkasia suodattavaa FFP2-luokan puolinaamaria ja kertakäyttövaatteita. Avaa imurin yläosan (3) lukitus ja irrota imurin yläosa (2) säiliöstä (1). Pane polyeteenipussi suoraan säiliöön (1) siten, että pieni pyöreä aukko on kokonaan imuletkun liitäntäistukkaa (12) vasten säiliön (1) sisällä, ja käännä suuren aukon suu säiliön (1) reunan päälle. Aseta imurin yläosa (2) säiliölle (1) ja lukitse imuri yläosan lukitus (3). Vaihda reunan yli vedetty polyeteenipussi vetämällä sitä ylöspäin ja sulkemalla se siihen kiinnitetyllä liimaraidalla. Ota täysi polyeteenipussi imuletkun liitäntäistukalta (12), sulje se teipillä, ota ulos laitteesta ja hävitä. Noudata kansallisia määräyksiä.

2.5. Sähkötyökalujen liitäntä laitteisiin ROLLER'S Protector 2 L ja ROLLER'S Protector 2 M (Kuvat 7, kuvat 7)

⚠ VAROITUS

Imurilla oleva elektronisella automaattikäynnistyksellä/-katkaisulla varustettu sähkötyökalujen pistorasia (16) on tarkoitettu vain ottoteholtaan 100 - 2200 W:n sähkötyökalujen suoraan liitäntään.

ROLLER'S Protector 2 M -laitteen kyseessä ollessa vedä tulppa (11) irti imuletkun liitäntäistukasta (12). Pistä imuletku (13) imuletkun liitäntäistukkaan (12) vasteeseen asti ja anna pikaliittimen lukittua paikalleen kääntämällä sitä myötäpäivään (kuva 6). Parhaan mahdollisen imutehon saavuttamiseksi on imutehon kytkin (8) säädettävä asetukselle "max". Aseta letkun läpimitan valintakytkin (14) käytetyn imuletkun läpimitan mukaisesti. Mahdollisimman suuren imuletkun poikkipinta-alan aikaansaamiseksi suosittelemme työntämään imuletkun/sähkötyökalun välililiittimen (15) sähkötyökalun imuistukan päälle. Liitä imuletkun/sähkötyökalun välililiitin (15) ja imuletku (13) toisiinsa ja lukitse liitos (kuva 9). Työnnä imuletkun/sähkötyökalun välililiitin (15) käytettävän sähkötyökalun imuistukalle. Noudata sähkötyökalun käyttöohjetta.

2.5.1. Sähkötyökalun liittäminen laitteiden ROLLER'S Protector 2 L / ROLLER'S Protector 2 M pistorasian kautta
Käytetyn sähkötyökalun tehon on oltava 100 – 2200 W. Noudata sähkötyökalun käyttöohjetta. Vain tässä tapauksessa saa käytetyn sähkötyökalun liitäntäjohdon liittää laitteiden ROLLER'S Protector 2 L / ROLLER'S Protector 2 M pistorasiaan (16).

2.5.2. Sähkötyökalun liittäminen erillisen pistorasian kautta
Jos käytetyn sähkötyökalun teho on yli 100 – 2200 W:n rajan, sähkötyökalua ei saa liittää laitteiden ROLLER'S Protector 2 L / ROLLER'S Protector 2 M pistorasiaan (16), vaan se on liitettävä erilliseen pistorasiaan. Noudata sähkötyökalun käyttöohjetta.

2.6. Rakennustyömaan tai tasaisten pintojen puhdistus
ROLLER'S Protector 2 M -laitteen kyseessä ollessa vedä tulppa (11) irti imuletkun liitäntäistukasta (12). Pistä imuletku (13) imuletkun liitäntäistukkaan (12) vasteeseen asti ja anna pikaliittimen lukittua paikalleen kääntämällä sitä myötäpäivään (kuva 6). Parasta mahdollista imutehoa varten on imutehon kytkin (8) säädettävä asetukselle "max". Säädä ROLLER'S Protector 2 M -laitteen kyseessä ollessa imuletkun läpimitan valintakytkin (14) käytetyn imuletkun läpimitan mukaisesti. Työnnä kahvaosa (17) imuletkuun (13) ja lukitse se paikoilleen (kuva 9). Kahvaosaan (17) voidaan tarpeen mukaan työntää märkien/kuivien saumojen suutin (18), imuputket (19), tasaisten märkien/kuivien pintojen suutin (20) (kuva 9). Märkien/kuivien tasaisten pintojen suutinta (20) käytettäessä voidaan valinnaisesti asentaa harjaliuskat tai kumihuulet. Harjaliuskat/kumihuulet voidaan vivuta ulos urakantaruuvimeisselillä (kuva 15). Asetettaessa harjaliuskoja/kumihuulia paikoilleen on otettava huomioon, että ne ovat eri pituisia ja sopivat siksi kukin vain yhteen märkien/kuivien tasaisten pintojen suuttimen (20) uraan. Aseta kumihuulet paikoilleen siten, että sileät puolet ovat sisäänpäin.

3. Käyttö

Käytä silmiensuojainta

Käytä hengityksen suojainta

Käytä kuulonsuojainta

Käytä käsiensuojainta

⚠ VAROITUS

Tarkista ja huomioi ennen töitä, joiden yhteydessä voi muodostua terveydelle vaarallisia pölyjä, imureiden määräystenmukainen käyttö, varsinkin vaadittu pölyluokka.

ROLLER'S Protector 2 L ja Protector 2 M käynnistetään päälle-/poiskytkimestä (21). ROLLER'S Protector 2 L ja Protector 2 M puhdistavat poimusuodattimen (10) automaattisesti. Suodattimen puhdistus suoritetaan useammalla peräkkäisellä lyhyellä ilman puhalluksella. Päälle-/poiskytkimellä (21) voidaan valita neljän käyttötilan väliltä:

0	Imuri pois päältä
1	Imuri päällä, imutoiminto ilman automaattista suodattimen puhdistusta
2 AUTO MAX	imuri päällä, imutoiminto automaattisella suodattimen puhdistuksella 15 sekunnin välein
3 AUTO MIN	imuri päällä, imutoiminto automaattisella suodattimen puhdistuksella 60 sekunnin välein

ROLLER'S Protector 2 L ja Protector 2 M valvovat sähköä johtavien nesteiden, esim. veden, täyttötasoa säiliössä (1). Täyttötason rajoittimen elektrodit (22) kytkevät imurin automaattisesti heti pois päältä, kun sähköä johtava neste koskettaa elektrodeja. Imuroitaessa sähköä johtamattomia nesteitä tai pölyjä on säiliön (1) täyttötaso tarkistettava silmämääräisesti aika ajoin.

Laitteessa ROLLER'S Protector 2 M valvotaan ilmavirran nopeutta elektronisella tilavuusvirran valvonnalla. Jos määrätty arvo 20 m/s alittuu, kuuluu akustinen merkkiääni. Oikeaa mittausta varten on imuletkun läpimitan valintakytkin (14) imurilla oltava säädetty käytetyn imuletkun läpimitan mukaisesti. Vain läpimitaltaan 21 mm, 27 mm, 35 mm olevien imuletkujen käyttö on sallittu.

3.1. Pölyjen ja nesteiden imurointi imuriin liitetyistä sähkötyökaluista

⚠ VAROITUS

Imurilla oleva automaattikäynnistyksellä/-katkaisulla varustettu sähkötyökalujen pistorasia (16) on tarkoitettu vain ottoteholtaan 100 - 2200 W:n sähkötyökalujen suoraan liitäntään.
Sähkötyökalujen pistorasian suurin sallittu ilmoitettu teho voi vaihdella maittain.

3.1.1. Sähkötyökalun liittäminen laitteiden ROLLER'S Protector 2 L / ROLLER'S Protector 2 M pistorasiaan
Imuri on valmisteltu kohdissa 1.5. ja 2.5.1. kuvatulla tavalla. Kytke imuri päälle päälle-/poiskytkimellä (21). Kun automaattikäynnistyksellä/-katkaisulla varustettuun sähkötyökalujen pistorasiaan (16) liitetty sähkötyökalu kytketään päälle, imuri käynnistyy lähes samanaikaisesti. Kun sähkötyökalu kytketään pois päältä, imuri käy sen jälkeen edelleen n. 15 sekunnin ajan imuletkun (13) tyhjentämiseksi. Työn päätyttyä on imuri kytkettävä pois päältä päälle-/poiskytkimellä (21). Märkäimuroinnissa päälle-/poiskytkin (21) on säädettävä asetukselle "1".

3.1.2. Sähkötyökalun liittäminen erilliseen pistorasiaan
Imuri on valmisteltu kohdissa 2.5. ja 2.5.2. kuvatulla tavalla. Kytke imuri päälle Päälle-/Pois-kytkimellä (21). Kytke sen jälkeen erilliseen pistorasiaan liitetty sähkötyökalu päälle. Kytke työn päätyttyä sähkötyökalu ja sen jälkeen imuri n. 15 s myöhemmin imuletkun (13) tyhjentämiseksi pois päältä Päälle-/Pois-kytkimellä (21). Märkäimuroinnissa päälle-/poiskytkin (21) on säädettävä asetukselle "1".

3.2. Rakennustyömaan tai tasaisten pintojen puhdistus
Imuri on valmisteltu kohdissa 2.6. kuvatulla tavalla. Kytke imuri päälle Päälle-/Pois-kytkimellä (21). Märkäimuroinnissa päälle-/poiskytkin (21) on säädettävä asetukselle "1".

3.3. Käytöstä poistaminen ja kuljetus
ROLLER'S Protector 2 M: Kierrä imuletkua (13) liitäntäistukalla (12) vastapäivään vasteeseen asti ja poista se. Pistä imuletkun liitäntäistukan (11) tulppa sisään vasteeseen asti. Avaa imurin yläosan (3) lukitus ja irrota imurin yläosa (2) säiliöstä (1). Tyhjennä säiliö (1). Käytä sopivaa hengityssuojainta ja kertakäyttövaatteita. Noudata kansallisia määräyksiä. Aseta imurin yläosa (2) takaisin säiliölle (1) ja lukitse imurin yläosan lukitukset (3). Märkien/kuivien tasaisten pintojen suutin (20), imuputket (19), kahvaosa (17) ja saumojen suutin (18) voidaan kiinnittää imurissa oleviin pitimiin (23). Ripusta imuletku (13) ja liitäntäjohto pitimeen (26). Lukitse imuri lukituksellisella ohjausrullalla paikalleen. Pane puhdistettu ja kuivattu imuri säilöön kuivaan tilaan ja varmista se asiattomalta käytöltä.

4. Kunnossapito

Riippumatta jäljempänä mainitusta huollosta on suositeltavaa, että sähkölaite viedään ainakin kerran vuodessa valtuutettuun ROLLER-sopimuskorjaamoon huoltoa ja sähkölaitteiden määräaikaistarkastusta varten. Saksassa kyseinen sähkölaitteiden määräaikaistarkastus on suoritettava standardin DIN VDE 0701-0702 mukaisesti ja se on määrätty koskemaan myös liikuteltavia sähkölaitteita onnettomuudentorjuntamääräyksen DGUV-määräyksen 3 "Elektrische Anlagen und Betriebsmittel" perusteella. Lisäksi käyttöpaikalla kulloinkin voimassa olevat kansalliset turvallisuusmääräykset, säännöt ja ohjeet on huomioitava ja niitä on noudatettava.

4.1. Huolto

⚠ VAROITUS

Vedä verkkopistoke irti ennen huoltotöitä!
Pidä imuri sekä ilmanpoiston tuuletusraot (24) ja moottorinjäähdyttimen ilmantulo (25) imurin yläosalla (2) puhtaina. Tyhjennä säiliö (1) aina käytön jälkeen. Käytä pölynaamaria sekä kertakäyttövaatteita. Noudata kansallisia määräyksiä. Puhdista imurin yläosa (2) ja säiliö (1) silloin tällöin kostealla rievulla.

Avaa suodattimen kansi (9) ja ota pois poimusuodatin (10) märkäimuroinnin jälkeen. Ota imurin yläosa (2) pois säiliöltä (1) ja tyhjennä säiliö. Noudata kansallisia määräyksiä. Anna kaikkien osien kuivua välttääksesi homeen muodostumisen. Asenna sen jälkeen imurin yläosa (2) ja säiliö (1) kokonaan paikoilleen. Pidä huoli siitä, etteivät nesteet pääse koskaan imurin yläosan (2) sisään. Älä upota imuria koskaan nesteeseen.

Vaihda poimusuodatin, täysi suodatinpussi ja polyeteenipussi ajoissa uuteen tai tyhjennä säiliö (1) ajoissa. Puhdista täyttötason rajoittimen elektrodit (23) harjalla ja tarkasta ne säännöllisesti todetaksesi niissä mahdollisesti esiintyvät vauriot.

Käyttäjän toimesta tapahtuvaa huoltoa varten on kone purettava osiinsa, puhdistettava ja huollettava, sikäli kuin se on mahdollista suorittaa huoltohenkilöstöä ja muita henkilöitä vaarantamatta. Sopivat varotoimenpiteet käsittävät myrkkyjen poiston ennen purkamista, paikallisesti suodatetusta koneellisesta ilmanpoistosta huolehtimisen siellä, missä kone puretaan osiinsa, huoltoalueen puhdistuksen ja sopivat henkilönsuojaimet.

4.2. Tarkastus / kunnossapito

⚠ VAROITUS

Vedä verkkopistoke irti ennen kunnostus- ja korjaustöitä! Vain vastaavan pätevyyden omaava ammattitaitoinen henkilöstö saa suorittaa nämä työt.
Jos laitteesta vuotaa ulos pölyä (esim. suodattimen rikkoutuessa), kytke sähkölaite heti pois päältä. Häiriö on korjattava ennen laitteen ottamista uudelleen käyttöön.
Jos laitteesta vuotaa vaahtoa tai nestettä, kytke sähkölaite heti pois päältä. Puhdista täyttötason rajoitin säännöllisesti ja tarkista, ettei siinä ole vaurioita.

Suosittelemme lähettämään sähkölaitteen valtuutettuun ROLLER-sopimuskorjaamoon tarkastusta/kunnossapitoa varten n. 250 käyttötunnin jälkeen tai vähintään kerran vuodessa.

Tästä huolimatta on kansallisia tarkastusten määräaikoja noudatettava koskien kuljetettavia sähkölaitteita rakennustyömailla.

Pölytekninen tarkastus on suoritettava vähintään kerran vuodessa valmistajan tai tehtävään perehdytetyn henkilön toimesta, esim. suodatinvaurioiden, imurin tiiviyden ja valvontalaitteen toiminnan tarkastamiseksi. Likaisessa ympäristössä olleet, pölyluokkaan M kuuluvat imurit on puhdistettava ulkopuolelta, samoin kuin niiden kaikki koneenosat, tai ne on käsiteltävä tiivistysaineilla, ennen kuin ne otetaan pois vaaralliselta alueelta. Kaikkia koneenosia on pidettävä likaantuneina, kun ne otetaan pois vaaralliselta alueelta, ja pölyn levittämisen välttämiseksi on ryhdyttävä sopiviin toimenpiteisiin. Huolto- ja korjaustöitä suoritettaessa on kaikki likaantuneet osat, joita ei voida puhdistaa tyydyttävästi, vaihdettava uusiin. Tällaiset osat on hävitettävä tällaisten jätteiden poistamiseen tarkoitetuissa läpäisemättömissä pusseissa. Noudata kansallisia määräyksiä.

5. Häiriö

5.1. Häiriö: *Imuri ei toimi tai se kytkeytyy käytön aikana pois päältä.*

Syy:	Korjaustoimenpide:
● Säiliön (1) maksimitäyttötaso on saavutettu.	● Tyhjennä säiliö.
● Liitäntäjohto on viallinen.	● Anna pätevän ja ammattitaitoisen henkilöstön tai valtuutetun ROLLER-sopimuskorjaamon vaihtaa liitäntäjohto.
● Imuri on viallinen.	● Anna valtuutetun ROLLER-sopimuskorjaamon tarkastaa/kunnostaa imuri.

5.2. Häiriö: *Imuri ei käynnisty säiliön (1) tyhjennyksen jälkeen.*

Syy:	Korjaustoimenpide:
● Täyttötason rajoittimen elektrodit (22) ovat likaantuneet.	● Puhdista elektrodit esimerkiksi harjalla.
● Imuri ei tunnistanut käynnistysimpulssia.	● Kytke imuri pois päältä Päälle-/Pois-kytkimellä (21) ja jälleen päälle n. 5 s:n kuluttua.

5.3. Häiriö: *Imuvoima heikkenee.*

Syy:	Korjaustoimenpide:
● Imuletku (13), imuputket (19), imuletkun/sähkötyökalun väliliitin (15), märkien/kuivien tasaisten pintojen suutin 300 mm (20), märkien/kuivien saumojen suutin (18), kahvaosa (17), imuletkun liitäntäistukka (12) on tukkeutunut.	● Poista tukkeuma.
● Suodatinpussi, polyeteenipussi tai säiliö (1) on täynnä.	● Hävitä suodatinpussi tai polyeteenipussi, tyhjennä säiliö.
● Suodattimen kansi (9) on auki.	● Sulje suodattimen kansi.
● Poimusuodatin (10) on likaantunut/viallinen.	● Vaihda poimusuodatin.

5.4. Häiriö: *Pölyä vuotaa ulos imuroitaessa.*

Syy:	Korjaustoimenpide:
● Poimusuodattimen (10) asento on väärä.	● Tarkista, että poimusuodatin on asennettu oikeaan asentoon.
● Poimusuodatin (10) on likaantunut/viallinen.	● Vaihda poimusuodatin.
● Imuletku (13) on viallinen.	● Vaihda imuletku.
● Imurin yläosa (2) ei ole oikein paikoillaan/lukittunut.	● Aseta imurin yläosa paikoilleen ja anna lukittua.

5.5. Häiriö: *Täyttötason rajoittimen elektrodit (23) eivät reagoi.*

Syy:	Korjaustoimenpide:
● Täyttötason rajoittimen elektrodit (23) ovat likaantuneet.	● Puhdista elektrodit esimerkiksi harjalla.
● Sähköä johtamattomien nesteiden imurointi.	● Tarkista säännöllisesti säiliön (1) täyttötaso, tyhjennä säiliö ajoissa.

5.6. Häiriö: *Kuuluu äänimerkki (Protector 2 M).*

Syy:	Korjaustoimenpide:
● Imuletkun läpimitan valintakytkintä (14) ei ole säädetty imuletkun läpimitan mukaisesti.	● Säädä valintakytkin imuletkun läpimitan mukaisesti.
● Suodatinpussi, polyeteenipussi tai säiliö (1) on täynnä.	● Hävitä suodatinpussi tai polyeteenipussi, tyhjennä säiliö.
● Imuletku (13), imuputket (19), imuletkun/sähkötyökalun väliliitin (15), märkien/kuivien tasaisten pintojen suutin 300 mm (20), märkien/kuivien saumojen suutin (18), kahvaosa (17), imuletkun liitäntäistukka (12) on tukkeutunut.	● Poista tukkeuma.
● Moottorinjäähdyttimen ilmantulo (25) on tukkeutunut	● Avaa moottorinjäähdyttimen ilmantulo (25) (kuva 14) ja puhdista suodatin.

5.7. Häiriö: *Automaattinen suodattimen puhdistus ei toimi*

Syy:	Korjaustoimenpide:
● Aseta päälle-/poiskytkin (21) asentoon ”0” tai ”1”.	● Aseta päälle-/poiskytkin asentoon ”2 AUTO MAX” tai ”3 AUTO MIN”.
● Imuri on viallinen	● Anna valtuutetun ROLLER-sopimuskorjaamon tarkastaa/kunnostaa imuri

6. Jätehuolto

Kun sähkölaitteet poistetaan käytöstä, niitä ei saa hävittää kotitalousjätteiden mukana. Niiden jätteet on huollettava asianmukaisesti lakimääräysten mukaan.

7. Valmistajan takuu

Takuuaika on 12 kuukautta siitä alkaen, kun uusi tuote on luovutettu ensikäyttäjälle. Luovutusajankohta on osoitettava lähettämällä alkuperäiset ostoa koskevat asiapaperit, joista on käytävä ilmi ostopäivä ja tuotenimike. Kaikki takuuaikana esiintyvät toimintavirheet, joiden voidaan osoittaa johtuvan valmistus- tai materiaalivirheestä, korjataan ilmaiseksi. Vian korjaamisesta ei seuraa tuotteen takuuajan piteneminen eikä sen uusiutuminen. Takuu ei koske vahinkoja, jotka johtuvat normaalista kulumisesta, epäasianmukaisesta käsittelystä tai väärinkäytöstä, käyttöohjeiden noudattamatta jättämisestä, soveltumattomista työvälineistä, ylikuormituksesta, käyttötarkoituksesta poikkeavasta käytöstä, laitteen muuttamisesta itse tai muiden tekemistä muutoksista tai muista syistä, joista ROLLER ei ole vastuussa.

Takuuseen kuuluvia töitä saavat suorittaa ainoastaan tähän valtuutetut ROLLER-sopimuskorjaamot. Reklamaatiot hyväksytään ainoastaan siinä tapauksessa, että tuote jätetään valtuutettuun ROLLER-sopimuskorjaamoon ilman, että sitä on yritetty itse korjata tai muuttaa tai purkaa osiin. Vaihdetut tuotteet ja osat siirtyvät ROLLER-yrityksen omistukseen.

Rahtikuluista kumpaankin suuntaan vastaa käyttäjä.

Luettelo ROLLER-sopimuskorjaamoista on nähtävissä internetissä osoitteessa www.albert-roller.de. Niiden maiden, joita ei luettelossa mainita, tulee lähettää tuotteet osoitteeseen SERVICE-CENTER, Neue Rommelshauser Straße 4, 71332 Waiblingen, Saksa. Tämä takuu ei rajoita käyttäjän laillisia oikeuksia, erityisesti hänen takuuvaatimuksiaan myyjää kohtaan tuotteessa havaituista puutteista sekä vaatimuksia tahallisen velvollisuuden laiminlyönnin perusteella ja tuotevastuuoikeudellisia vaatimuksia.

Tähän takuuseen sovelletaan Saksan lakia lukuun ottamatta Saksan kansainvälisen yksityisoikeuden viitemääräyksiä sekä Yhdistyneiden kansakuntien yleissopimusta kansainvälisistä tavaran kauppaa koskevista sopimuksista (CISG). Tämän maailmanlaajuisesti voimassa olevan valmistajan takuun antaja on Albert Roller GmbH & Co KG, Neue Rommelshauser Straße 4, 71332 Waiblingen, Saksa.

8. Varaosaluettelot

Katso varaosaluettelot osoitteesta www.albert-roller.de → Downloads → Parts lists.

Prevod originalnega navodila za uporabo

Sl. 1 – 16

1 Posoda
2 Zgornji del sesalnika
3 Zaskočka zgornjega dela sesalnika
4 Nosilni ročaj
5 Usmerjevalno kolesce/usmerjevalno kolesce z aretiranjem
6 Držalo nastavka za površinsko sesanje mokro/suho
7 Tekalno kolesce
8 Stikalo za sesalno moč
9 Pokrov filtra
10 Nagubani filter
11 Zaporni čep za priključni del sesalne gibke cevi (ROLLER'S Protector 2 M)
12 Priključni del sesalne gibke cevi
13 Sesalna gibka cev
14 Izbirno stikalo premera sesalne gibke cevi (ROLLER'S Protector 2 M)
15 Adapter sesalna gibka cev/ električno orodje
16 Vtičnica za električno orodje s vklopno/izklopno avtomatiko
17 Ročaj
18 Nastavek za sesanje fug mokro/ suho
19 Sesalna cev
20 Nastavek za sesanje površin mokro/suho 300 mm
21 Vklopno/izklopno stikalo/stikalo za samodejno čiščenje filtra
22 Kontrolna svetilka električno orodje
23 Držalo nastavka za sesanje fug mokro/ suho, ročaj, sesalne cevi, adapter sesalne gibke cevi/ električnega orodja
24 Izstop zraka
25 Vstop zraka za hlajenje motorja
26 Držalo za priključno napeljavo in sesalno gibko cev
27 Predali za nastavke za sesanje za adapter sesalne gibke cevi/ električnega orodja in nastavek za sesanje fug, mokro/suho, 300 mm

Splošna varnostna navodila za električna orodja

⚠ OPOZORILO

Preberite vsa varnostna navodila, navodila, opise k slikam in tehnične podatke, s katerimi je opremljeno to električno orodje. *Neupoštevanje navodil v nadaljevanju lahko povzroči električni udar, požar in/ali hude telesne poškodbe.*

Shranite vsa varnostna navodila in napotke za prihodnost.

Izraz »električno orodje«, ki se pojavlja v varnostnih navodilih, se nanaša na električno orodje, ki ga napaja elektrika iz omrežja (z omrežnim vodnikom), ali na akumulatorska električna orodja (brez omrežnega vodnika).

1) Varnost na delovnem mestu

a) **Poskrbite za to, da bo delovno mesto čisto in dobro osvetljeno.** *Nered ali neosvetljena delovna območja lahko privedejo do nesreč.*
b) **Z električnim orodjem ne smete delati v okolju, kjer je nevarnost eksplozije in kjer se nahajajo gorljive tekočine, plini ali prah.** *Električno orodje povzroči iskrenje, ki lahko vname prah ali hlape.*
c) **Poskrbite za to, da se med uporabo električnega orodja druge osebe in otroci ne bodo nahajali v bližini.** *Če zmotijo vašo pozornost, lahko izgubite nadzor nad električnim orodjem.*

2) Električna varnost

a) **Priključni vtič električnega orodja mora ustrezati vtičnici. Vtiča ne smete v nobenem primeru spremeniti. Ne uporabljajte adapterskega vtiča skupaj z ozemljenimi električnimi orodji.** *Nespremenjeni vtič in primerne vtičnice zmanjšajo tveganje električnega udara.*
b) **Izognite se stiku telesa z ozemljenimi površinami kot so npr. cevi, grelci, štedilniki in hladilniki.** *Če je vaše telo ozemljeno, obstaja povečano tveganje električnega udara.*
c) **Ne dovolite, da bi bilo električno orodje izpostavljeno dežju ali mokroti.** *Vdor vode v električno orodje poveča tveganje električnega udara.*
d) **Ne uporabljajte priključnega vodnika v druge namene, npr. za nošenje električnega orodja, obešanje ali za poteg vtiča iz vtičnice. Priključni vodnik zavarujte pred vročino, oljem, ostrimi robovi ali premikajočimi se deli.** *Poškodovani ali zviti priključni vodniki povečajo tveganje električnega udara.*
e) **Če uporabljate električno orodje na prostem, uporabljajte samo podaljševalne vodnike, ki so primerni za uporabo na prostem.** *Uporaba podaljševalnega vodnika, ki je primeren za delo na prostem, zmanjšuje tveganje električnega udara.*
f) **Če je uporaba električnega orodja v vlažnem okolju neizogibna, uporabite tokovno zaščitno stikalo.** *Uporaba tokovnega zaščitnega stikala zmanjša tveganje električnega udara.*

3) Varnost oseb

a) **Bodite pozorni, pazite na to, kar delate in razumno delajte z električnim orodjem. Električnega orodja ne uporabljajte, kadar ste utrujeni ali pod vplivom drog, alkohola ali zdravil.** *Le trenutek nepazljivosti pri uporabi električnega orodja lahko vodi do resnih poškodb.*
b) **Nosite osebno zaščitno opremo ter vedno tudi zaščitna očala.** *Nošenje osebne zaščitne opreme, kot npr. maske za zaščito proti prahu, nedrsljivih zaščitnih čevljev, zaščitne čelade ali zaščite sluha, glede na vrsto in uporabo električnega orodja, zmanjša tveganje poškodb.*
c) **Preprečite nenamerni zagon. Prepričajte se, da je električno orodje izključeno, preden ga priključite na oskrbovanje s tokom in/ali akumulatorsko baterijo ali preden ga privzdignete ali nosite.** *Če imate pri nošenju električnega orodja prst na stikalu ali priključite električno orodje vklopljeno na oskrbo z električnim tokom, lahko to vodi do nesreč.*
d) **Preden vklopite električno orodje, odstranite nastavitvena orodja ali vijačni ključ.** *Orodje ali ključ, ki se nahaja v vrtečem se delu električnega orodja, lahko povzroči poškodbe.*
e) **Preprečite neobičajno držo telesa. Poskrbite za varen položaj in vedno držite ravnotežje.** *Tako lahko v nepričakovanih situacijah električno orodje bolje kontrolirate.*
f) **Nosite primerna oblačila. Ne nosite širokih oblačil ali nakita. Poskrbite za to, da bodo lasje in oblačila vstran od premikajočih se delov.** *Ohlapna oblačila, nakit ali dolgi lasje se lahko ujamejo v premikajočr se dele.*
g) **Če lahko montirate naprave za odsesovanje in prestrezanje prahu, jih morate priključiti in pravilno uporabiti.** *Uporaba odsesovanja prahu lahko zmanjša nevarnosti zaradi prahu.*
h) **Ne predajte se lažnemu občutku varnosti in ne ravnajte proti pravilom iz varnostnih navodil za električna orodja, tudi če imate zaradi pogoste uporabe občutek, da ste dodobra seznanjeni z električnim orodjem.** *Nepazljivo ravnanje lahko hipoma vodi do težkih poškodb.*

4) Uporaba in ravnanje z električnim orodjem

a) **Ne preobremenjujte električnega orodja. Za svoje delo uporabite električno orodje z ustrezno namembnostjo.** *S primernim električnim orodjem lahko bolje in varneje delate v navedenem območju zmogljivosti.*
b) **Ne uporabljajte električnega orodja z okvarjenim stikalom.** *Električno orodje, ki ga ni več moč vklopiti ali izklopiti, je nevarno in ga je potrebno popraviti.*
c) **Pred nastavitvijo naprave, menjavo delov vstavnega orodja ali odložitvijo električnega orodja morate povleči vtič iz vtičnice in/ali odstraniti akumulatorsko baterijo.** *Ta previdnostni ukrep onemogoča nenameren zagon električnega orodja.*
d) **Električna orodja, ki niso v uporabi, morate hraniti izven dosega otrok. Ne dovolite, da bi električno orodje uporabljale osebe, ki niso vešče uporabe ali ki niso prebrale teh navodil.** *Električna orodja so nevarna, če jih uporabljajo neizkušene osebe.*
e) **Skrbno negujte električno in vstavno orodje. Kontrolirajte, ali premikajoči se deli naprave brezhibno delujejo in niso zataknjeni, ter ali so deli zlomljeni ali poškodovani tako, da bi to okrnilo delovanje električnega orodja. Pred uporabo električnega orodja poskrbite za to, da se poškodovani deli popravijo.** *Veliko nesreč se zgodi, ker so električna orodja slabo vzdrževana.*
f) **Poskrbite za to, da bodo rezalna orodja ostra in čista.** *Skrbno negovana rezalna orodja z ostrimi robovi rezil se redkeje zataknejo in so lažje vodljiva.*
g) **Električno orodje, vstavno orodje, vstavna orodja itd. uporabljajte v skladu s temi navodili. Pri tem upoštevajte delovne pogoje in dejavnost, ki se izvaja.** *Uporaba električnih orodjih v druge namene, kot so predvideni, lahko vodi do nevarnih situacij.*
h) **Poskrbite za to, da bodo ročaji suhi, čisti in brez olja ali masti.** *Zdrsljivi ročaji in površine ročaja ne omogočajo varnega rokovanja in kontrole električnega orodja v nepričakovanih situacijah.*

5) Servis

a) **Poskrbite za to, da bo električno orodje popravilo samo strokovno osebje in samo z originalnimi nadomestnimi deli.** *S tem zagotovite ohranitev varnosti vašega električnega orodja.*

Varnostna navodila sesalnika za suho in mokro sesanje, odpraševalca

⚠ OPOZORILO

Preberite vsa varnostna navodila, navodila, opise k slikam in tehnične podatke, s katerimi je opremljeno to električno orodje. *Neupoštevanje navodil v nadaljevanju lahko povzroči električni udar, požar in/ali hude telesne poškodbe.*

Shranite vsa varnostna navodila in napotke za prihodnost.

- **Nikoli ne sesajte snovi z vsebnostjo azbesta.** *Azbest velja kot kancerogena snov.*
- **Sesajte izključno snovi, ki so dopustne za električno napravo.** *Snovi so lahko rakotvorne.*
- **Uporabljajte električno napravo samo, če lahko popolnoma ocenite njeno delovanje in to opravljate brez omejitev in ko ste prejeli ustrezna navodila.** *Skrbna preučitev zmanjša napačno uporabo in poškodbe.*
- **Električno napravo ne smejo uporabljati osebe (vključno z otroci) z omejenimi psihičnimi fizičnimi, senzoričnimi ali mentalnimi sposobnostmi ali s pomanjkljivimi izkušnjami in znanjem. Otroke morate nadzorovati, da bi s tem zagotovili, da se z električno napravo ne bodo igrali.** *V nasprotnem primeru obstaja nevarnost napačne uporabe in poškodb.*
- **Z električno napravo ne smete sesati gorljivih ali eksplozivnih tekočin, npr. bencina, olja, alkohola, topil. Ne sesajte vročih ali gorljivih prahov. Ne uporabljajte električne naprave v potencialno eksplozivnih prostorih.** *Prahovi, hlapi ali tekočine se lahko vnamejo ali eksplodirajo.*
- **Električna naprava je primerna za sesanje suhih snovi in z ustreznimi ukrepi tudi za sesanje tekočin.** *Vdor vode v električno napravo poveča tveganje električnega udara.*
- **Pri izstopu prahu (npr. zaradi predrtja filtra) morate električno napravo takoj izklopiti.** *Pri ponovnem zagonu morate motnjo odstraniti.*
- **Pri izstopu pene ali tekočine morate električno napravo takoj izklopiti.** *Redno čistite napravo za omejitev nivoja polnjenja in jo pri znakih poškodb preverite.*
- **Če se ne morete izogniti uporabi električne naprave v vlažnem okolju, uporabite tokovno zaščitno stikalo.** *Uporaba tokovnega zaščitnega stikala zmanjša tveganje električnega udara.*
- **Priklopite električno napravo na pravilno ozemljeno električno omrežje.** *Vtičnica in podaljševalni kabel morajo imeti delujoč zaščitni vodnik.*
- **Električne naprave ne smete uporabljati s poškodovanim kablom, vtičem ali stikalom. Ne dotikajte se poškodovanih kablov, vtičev ali stikala in potegnite omrežni vtič, če se kabel, vtič ali stikalo med delom poškodujejo.** *Poškodovani kabli, vtiči ali stikala povečajo tveganje električnega udara.*

- **Ne peljite preko kabla in ne stiskajte kabla. Ne vlecite za kabel, če želite potegniti vtič iz vtičnice ali premakniti električno napravo.** *Poškodovani kabli povečajo tveganje električnega udara.*
- **Pred nastavitvijo naprave, zamenjavo delov pribora ali odložitvijo naprave morate potegniti vtič iz vtičnice.** *Ta previdnostni ukrep prepreči nenamerni zagon električnega orodja.*
- **Poskrbite za dobro zračenje delovnega mesta.**
- **Nikoli ne dovolite, da bi električna naprava delovala brez nadzora. Izklopite električno orodje pri daljših delovnih odmorih, iztaknite omrežni vtič in odstranite vse gibke cevi/vtiče.** *Če električnih naprav ne nadzorujete, lahko pomenijo nevarnost, ki vodi do materialnih ali osebnih škod.*
- **Ne dovolite otrokom brez nadzora uporabljati električno napravo.** *Otroci se lahko poškodujejo.*
- **Poskrbite za to, da se bo popravilo električne naprave izvajalo samo s strani strokovnjakov in z originalnimi nadomestnimi deli.** *S tem zagotovite ohranitev varnosti električne naprave.*
- **Električna naprava vsebuje zdravju škodljiv prah. Poskrbite, da bodo postopke izpraznitve in vzdrževanja, vključno z odstranjevanjem zbiralnikov prahu, izvajali izključno strokovnjaki. Potrebna je ustrezna zaščitna oprema. Sesalnika ne upravljajte brez popolnega filtrskega sistema.** *V nasprotnem primeru ogrožate svoje zdravje.*
- **Pred zagonom morate preveriti brezhibno stanje sesalne gibke cevi. Pustite, da je pri tem sesalna gibka cev montirana na električni napravi, da se ne bo zgodilo, da bi prah nepričakovano puhnil iz naprave.** *Sicer lahko pride do vdihavanja prahu.*
- **Napravo izklopite takoj, ko izstopi pena ali voda in izpraznite posodo.** *V nasprotnem primeru se lahko električna naprava poškoduje.*
- **Električne naprave ne smete uporabljati kot vodne črpalke.** *Električna naprava je namenjena za sesanje mešanice zraka in vode.*
- **Električne naprave na uporabljajte kot priložnosti za sedenje.** *Lahko bi poškodovali električno napravo.*
- **Skrbno uporabljajte omrežni kabel in sesalno gibko cev.** *S tem bi lahko ogrozili druge osebe.*
- **Električne naprave ne smete očistiti z neposrednim vodnim curkom.** *Vdor vode v zgornji del sesalnika poveča tveganje električnega udara.*
- **Nujno je predvideti dovolj veliko izmenjavo zraka L v prostoru, ko se izhodni zrak vrača v prostor. Upoštevajte nacionalne predpise.**
- **Pred uporabo morate poskrbeti za to, da bo posluževalec prejel vse informacije, navodila, šolanja za uporabo stroja in snovi, za katero se bo stroj uporabljal, vključno glede varnega postopka odstranjevanja vsesanega materiala. Posluževalec mora upoštevati veljavne varnostne predpise za materiale, s katerimi rokuje.**

Razlaga simbolov

⚠ OPOZORILO	*Nevarnost s srednjo stopnjo tveganja, ki lahko pri neupoštevanju povzroči smrt ali težke (nepopravljive) poškodbe.*
⚠ POZOR	*Nevarnost z nizko stopnjo tveganja, ki lahko pri neupoštevanju povzroči zmerne poškodbe (popravljive).*
OBVESTILO	*Materialna škoda, ni varnostno navodilo! Brez nevarnosti poškodb.*
L L	*Varnostni sesalec razreda prašnosti L*
M M	*Varnostni sesalec razreda prašnosti M*
	OPOZORILO: Ta naprava vsebuje zdravju škodljive prahove.
	Opozorilo
	Pred zagonom preberite navodilo za obratovanje
	Uporabljajte zaščito oči
	Uporabljajte zaščito dihal
	Uporabljajte zaščito sluha
	Uporabljajte zaščito rok
	Električna naprava ustreza zaščitnemu razredu I
	Okolju prijazna odstranitev odpadkov
	Nagubani filter
	Polietilenska vrečka

1. Tehnični podatki

Namembnost uporabe

⚠ OPOZORILO

ROLLER'S Protector 2 L in ROLLER'S Protector 2 M so namenjeni za poklicno uporabo, npr. v obrti, industriji in delavnicah, za sesanje negorljivih, suhih prahov brez vsebnostjo azbesta, negorljivih tekočin, ki nastanejo pri delu s stroji za cepljenje in rezanje ali pri delu z vrtalniki za jedrovanje, ter za čiščenje gradbišč. Vse druge uporabe od zgoraj navedenih niso v skladu z namembnostjo in zaradi tega niso dovoljene.

ROLLER'S Protector 2 L in ROLLER'S Protector 2 M so tako imenovani varnostni sesalniki, ki so v skladu z EN 60335-2-69 preizkušeni, certificirani in primerni za sesanje zdravju nevarnih prahov:

- *ROLLER'S Protector 2 L ustreza **razredu prašnosti L** (majhno) v skladu z EN 60335-2-69 in se sme uporabljati za ločevanje prahu z mejno vrednostjo izpostavljenosti/mejno vrednostjo na delovnem mestu (AGW) > 1 mg/m³. Pri sesalnikih za razred prašnosti L se preverja filtrski material. Maksimalna stopnja prepuščanja znaša ≤ 1 %. Ne obstaja posebnih predpisov za odstranjevanje.*
- *ROLLER'S Protector 2 M ustreza **razredu prašnosti M** (srednje) v skladu z EN 60335-2-69 in se sme uporabljati za ločevanje prahu z mejno vrednostjo izpostavljenosti/ mejno vrednostjo na delovnem mestu (AGW) > 0,1 mg/m³. Sesalniki tega razreda se preverjajo kot celotna naprava. Maksimalna stopnja prepuščanja znaša ≤ 0.1 %. Odstranjevanje se mora opravljati z omejevanjem prašenja.*

Pri obdelovanju mineralnih gradbenih materialov, npr. betona, jeklenega betona, zidovja vseh vrst, estrihov vseh vrst, naravnega kamna, pride v veliki meri do nastanka kremenčevega, zdravju škodljivega mineralnega prahu (finega kremenčevega prahu). Vdihavanje kremenčevega finega prahu je zdravju škodljivo. Direktiva 89/391/EGS glede izvajanja ukrepov za izboljšanje varnosti varovanja zdravja zaposlenih pri delu obvezuje vsakega delodajalca, da opravi ustrezno ocenitev nevarnosti na delovnem mestu delojemalca in da izračuna in oceni morebitno obstoječo obremenitev s prahom in določi potrebne zaščitne ukrepe. Nemški tehnični pravilnik za nevarne snovi TRGS 559 „Mineralne snovi" v zvezi s tem navaja v prilogi 1, da se dela s stroji za cepljenje in rezanje dodelijo kategoriji izpostavljenosti 3, v kolikor se ni dokazala učinkovitost odsesovanja.

V skladu z EN 60335-2-69 je pri sesanju zdravju nevarnih prahov z mejno vrednostjo izpostavljenosti/mejno vrednostjo na delovnem mestu (AGW) > 0,1 mg/m³ predpisana stopnja prepustnosti sesalnika ≤ 0,1%. Pri cepljenju in rezanju mineralnih gradbenih snovi je zaradi tega praviloma treba uporabiti najmanj varnostni sesalnik/ odpraševalec razreda prašnosti M, ki učinkovito sesa nastale zdravju škodljive prahove strojev. Varnostni sesalniki/odpraševalci razreda prašnosti M so kot celotna naprava (vključno z nagubanim filtrom) preverjeni in dosežejo čistilni učinek, ki dovoljuje pretežno nenevarno vračanje čistega zraka v delovno območje. Varnostni sesalniki/odpraševalci razreda prašnosti M, ki ustrezajo EN 60335-2-69, morajo poleg tega dosegati dovolj velik sesalni volumen, zaradi česar se hitrost zraka v sesalni gibki cevi teh varnostnih sesalnikov/odpraševalcev nadzoruje. Pri nedoseganju stopnje izmenjave zraka ≥ 20 m/s v sesalni gibki cevi (npr. "Filter zamašen") zaslišite akustični signal. Takoj morate ugotoviti vzrok za signal in ga pred nadaljevanjem dela odstraniti.

Upoštevajte nacionalne predpise: Izrecno opozarjamo na to, da lahko v veliko državah s strani nacionalnih uradov za zdravje, delovno varnost, oskrbo z vodo in podobno obstajajo dodatni predpisi glede varne uporabe tovrstnih sesalnikov za sprejem in odstranjevanje zdravju škodljivih prahov.

Pri mokrem sesanju predpisi glede prahu niso veljavni.

1.1. Obseg dobave (sl. 1)

ROLLER'S Protector 2 L: *Električni suho-mokri sesalnik, sesalna cev 4 m, ročaj, 2 kovinski sesalni cevi, nastavek za sesanje površin mokro/suho, krtačni trakovi, gumijasti trakovi, adapter sesalne gibke cevi/električnega orodja Protector 2, nastavek za sesanje fug, filtrska vrečka iz koprene, nagubani filter PES, navodila za uporabo*

ROLLER'S Protector 2 M: *Električni suho-mokri sesalnik, sesalna cev E 4 m, ročaj E, 2 kovinski sesalni cevi, nastavek za sesanje površin mokro/suho, krtačni trakovi, gumijasti trakovi, adapter sesalne gibke cevi/električnega orodja Protector 2, nastavek za sesanje fug, filtrska vrečka iz koprene, polietilenska vrečka, nagubani filter PES, navodila za uporabo*

1.2. Številke izdelkov

	ROLLER'S Protector 2 L	ROLLER'S Protector 2 M
Sesalnik za suho in mokro sesanje	185600	185601
Koprenasta filtrska vrečka, koprena iz poliestra, paket s 5 kosi	185511	185511
Filtrska vrečka za mokro sesanje, papirnata poliestrska mrežasta koprena, paket s 5 kosi	185512	
Polietilenska vrečka, paket s 10 kosi	185513	185513
Nagubani filter PES, poliester, paket z 1 kosom	185515	185515

	ROLLER'S Protector 2 L	ROLLER'S Protector 2 M
Sesalni rotor	180160	180160
Priprava za odsesovanje vode	183606	183606
1.3. Obratovalni podatki		
Vsebina posode	31 l	31 l
Polnilna količina tekočine	17 l	17 l
Maks. pretočna količina	140 m³/h	143 m³/h
Maks. podtlak	230 hPa (230 mbar, 3,5 psi)	237 hPa (237 mbar, 3,5 psi)
Dolžina sesalne gibke cevi	4,0 m	4,0 m
Premera sesalne gibke cevi	21, 27, 32, 35, 40 mm	21, 27, 32, 35, 40 mm
1.4. Območje delovne temperature	–10 do +40 °C	–10 do +40°C
1.5. Električni podatki	220–240 V~; 50–60 Hz	220–240 V~; 50–60 Hz
Nazivna moč sesalnika	1200 W	1200 W
Dopustna moč vtičnice za električna orodja	100–2200 W	100–2200 W
Sprejemna moč	maks. 3400 W	maks. 3400 W
Kategorija zaščite	I	I
Vrsta zaščite	IP X4	IP X4
[1] Dovoljena, največja navedena moč vtičnice za električna orodja se lahko razlikuje glede na državo.		
1.6. Mere	560 × 370 × 580 mm (22,0" × 14,6" × 22,8")	560 × 370 × 580 mm (22,0" × 14,6" × 22,8")
1.7. Teže	13,5 kg (29,8 lb)	14,2 kg (31,3 lb)
1.8. Informacija o hrupu		
Emisijska vrednost na delovnem mestu (Analiza v skladu s standardom EN 60335-2-69)	L_{pA} = 69 dB(A); K = 2 dB(A)	L_{pA} = 69 dB(A); K = 2 dB(A)
1.9. Vibracije		
Ocenjena efektivna vrednost pospeška	< 2,5 m/s²; K = 0,2 m/s²	< 2,5 m/s²; K = 0,2 m/s²

Navedena vrednost vibracij je merjena v skladu z normiranim postopkom testiranja in se jo lahko uporabi za primerjavo z neko drugo napravo. Prav tako se lahko uporabi za začetno oceno izpostavljenosti vibracijam.

Pozor: Vrednost vibracij se lahko pri uporabi naprave razlikuje od navedene vrednosti odvisno od vrste in načina dela oz. uporabe naprave. Odvisno od pogojev dela (npr. Delo z prekinitvami) se lahko ugotovijo varnostno zaščitni ukrepi za osebo katera opravlja delo z napravo.

2. Zagon

2.1. Električni priključek

⚠ OPOZORILO

Upoštevajte omrežno napetost! Pred priključitvijo električne naprave preverite, ali napetost, ki je navedena na tablici o zmogljivosti, tudi ustreza omrežni napetosti. Električne naprave z zaščitnim razredom I smete priključiti izključno na vtičnico/podaljševalni vodnik z delujočim zaščitnim kontaktom. Na gradbiščih, v vlažnem okolju ali v primerljivih načinih postavitve naj obratuje električna naprava v omrežju le z zaščitnim stikalom za okvarni tok 30 mA (FI-stikalo), ki prekine dovod energije takoj, ko odvodni tok v tla za 200 ms prekorači 30 mA.

2.2. Zagon (Sl. 1 do Sl. 2)

Priloženo dodatno opremo odstranite iz posode (1) in kartona.

ROLLER'S Protector 2 L in Protector 2 M sta opremljena z antistatičnim sistemom. Če zaradi trenja nastanejo statične naelektritve, jih lahko z električno prevodno sesalno gibko cevjo E z električno prevodnim ročajem E prenesete na zgornji del sesalnika in jih od tam odvajate. Na ta način preprečite nastanek isker in električne udare. Električno prevodna sesalna gibka cev je del obsega dobave ROLLER'S Protector 2 M, pri ROLLER'S Protector 2 L pa je dobavljiva kot pribor. Sesalno moč lahko nastavite s stikalom Sesalna moč (8).

2.3. Izbira, namestitev oz. zamenjava nagubanega filtra (slika 12)

⚠ POZOR

Električne naprave ne smete nikoli uporabljati brez nagubanega filtra.

Izvlecite omrežni vtič. Odprite pokrov filtra (9) in preverite, ali je vstavljen primeren nagubani filter (10). Nagubani filter iz poliestra (PES) je primeren za mokro in suho sesanje. Nagubani filter PES znamke ROLLER'S je odobren za sesanje prahov razreda prašnosti L in M.

Za menjavo nagubanega filtra (10) odprite pokrov filtra (9), snemite nagubani filter (10) in ga odstranite v prahotesni polietilenski vrečki. Uporabite primerno zaščitno masko za dihala, npr. pol masko za filtriranje delcev FFP2 in oblačilo za enkratno uporabo. Upoštevajte nacionalne predpise. Očistite prijemalo filtra in vstavite nov primeren nagubani filter (10) s tesnilom usmerjenim navzgor. Zaprite pokrov filtra (9) tako, da slišno zaskoči.

2.4. Izbira in namestitev oz. zamenjava filtrske vrečke iz koprene, filtrske vrečke za mokro sesanje, polietilenske vrečke

2.4.1. Izbira filtrske vrečke, polietilenske vrečke:

Filtrske vrečke iz koprene so dopustne za sesanje prahov razreda prašnosti L in M za odstranjevanje z zmanjšano prašnostjo. Filtrske vrečke za mokro sesanje pri sesanju umazane vode ločijo vodo od vsesanih trdnih delcev. Polietilenska vrečka poenostavi odstranjevanje umazanije in prepreči odlaganje umazanije v posodi (1). Polietilenska vrečka ni odobrena za sesanje zdravju škodljivih prahov. Za različne vrečke priporočamo naslednje primere uporabe:

Koprenasta filtrska vrečka:
za vlažno in suho uporabo, za normalno umazanijo, za fini prah, abrazivne prahove, mokro umazanijo

Filtrska vrečka za mokro sesanje (ROLLER'S Protector 2 L):
za mokro in suho sesanje, za abraziven prah, mokro umazanijo, tekočine

Polietilenska vrečka:
za vlažno in suho uporabo zdravju neškodljivih prahov, za normalno umazanijo, fini prah, abrazivne prahove, mokro umazanijo, vodo. Za odstranjevanje kontaminiranih delov z zmanjšano prašnostjo, npr. za odstranjevanje nagubanega filtra.

2.4.2. Namestitev oz. zamenjava filtrske vrečke (slika 4)

Izvlecite omrežni vtič. Uporabite primerno zaščitno masko za dihala, npr. polmasko za filtriranje delcev FFP2 in oblačilo za enkratno uporabo. Odprite zaskočko zgornjega dela sesalnika (3) in zgornji del sesalnika (2) snemite s posode (1). Vstavite filtrsko vrečko neposredno v posodo (1), potisnite z okroglo odprtino do prislona na priključni del sesalne gibke cevi (12) v notranjosti posode (1), namestite zgornji del sesalnika (2) na posodo (1), zaskočko zgornjega dela sesalnika (3) zaskočite. Za zamenjavo morate filtrsko vrečko sneti s priključnega dela sesalne gibke cevi (12) in odprtino filtrske vrečke s pomikalom in filtrsko vrečko za mokro sesanje zapreti s plastičnim pokrovom. Zgornji del sesalnika (2) namestite na posodo (1). Odstranite zaprte filtrske vrečke. Upoštevajte predpise nacionalne zakonodaje.

2.4.3. Namestitev oz. zamenjava polietilenske vrečke (sl. 5)

Izvlecite omrežni vtič. Uporabite primerno zaščitno masko za dihala, npr. polmasko za filtriranje delcev FFP2 in oblačilo za enkratno uporabo. Odprite zaskočko zgornjega dela sesalnika (3) in zgornji del sesalnika (2) snemite s posode (1). Namestite polietilensko vrečko neposredno v posodo (1), potisnite z majhno okroglo odprtino do prislona na priključni del sesalne gibke cevi (12) v notranjosti posode (1) in poveznite veliko odprtino preko roba posode (1). Namestite zgornji del sesalnika (2) na posodo (1), zaskočite zaskočko zgornjega dela sesalnika (3). Za zamenjavo morate polietilensko vrečko potegniti navzgor in zapreti z nameščenim lepilnim trakom. Snemite napolnjeno polietilensko vrečko s priključnega nastavka sesalne gibke cevi (12) in jo zaprite z lepilnim trakom, vzemite ven in odstranite med odpadke. Upoštevajte predpise nacionalne zakonodaje.

2.5. Priključitev električnih orodij na ROLLER'S Protector 2 L in ROLLER'S Protector 2 M (slika 7, slika 8)

⚠ OPOZORILO

Vtičnica za električna orodja z elektronsko vklopno/izklopno avtomatiko (16) na sesalniku je namenjena izključno za neposredno priključitev električnih orodij s sprejemno močjo med 100 in 2200 W.

Pri ROLLER'S Protector 2 M izvlecite zaporni čep (11) za priključni nastavek sesalne gibke cevi (12). Vstavite sesalno gibko cev (13) v priključni nastavek sesalne gibke cevi (12) do prislona in bajonetni zaklep zasukajte v desno, da zaskoči(Sl. 6). Da bi dosegli optimalno sesalno moč, morate stikalo sesalne moči (8) nastaviti na »maks«. Nastavite izbirno stikalo za premer gibke cevi (14) na uporabljeni premer sesalne gibke cevi. Da bo premer sesalne gibke

cevi tako velik, kot je mogoče, priporočamo, da adapter sesalne gibke cevi/ električnega orodja (15) potisnete preko odsesovalnega nastavka električnega orodja. Adapter sesalne gibke cevi/električnega orodja (15) in gibko cev (13) potisnite skupaj in zaskočite (Sl. 9). Potisnite adapter sesalne gibke cevi/ električnega orodja (15) na odsesovalni nastavek električnega orodja, ki ga uporabljate. Upoštevajte navodilo za obratovanje električnega orodja.

2.5.1. Priključek električnega orodja preko vtičnice ROLLER'S Protector 2 L / ROLLER'S Protector 2 M

Moč uporabljenega električnega orodja mora ležati med 100 in 2200 W. Upoštevajte navodilo za obratovanje električnega orodja. Le tedaj se sme priključni vodnik uporabljenega el. orodja priključiti na vtičnico (16) izdelka ROLL ER'S Protector 2 L/ROLLER'S Protector 2 M.

2.5.2. Priključitev električnega orodja preko ločene vtičnice

Če leži moč uporabljenega električnega orodja zunaj mej 100 in 2200 W, potem električno orodje ne smete priključiti na vtičnico (16) od ROLLER'S Protector 2 L / ROLLER'S Protector 2 M, ampak se mora priključiti na ločeno vtičnico. Upoštevajte navodilo za obratovanje električnega orodja.

2.6. Čiščenje gradbišč oz. čiščenje površin

Pri ROLLER'S Protector 2 M izvlecite zaporni čep (11) za priključni nastavek sesalne gibke cevi (12). Vstavite sesalno gibko cev (13) v priključni nastavek sesalne gibke cevi (12) do prislona in bajonetni zaklep zasukajte v desno, da zaskoči(Sl. 6). Za optimalno sesalno moč, morate stikalo sesalne moči (8) nastaviti na »maks«. Pri ROLLER'S Protector 2 M nastavite izbirno stikalo za premer gibke cevi (14) na uporabljeni premer sesalne gibke cevi. Ročaj (17) namestite na gibko cev (13) (Sl. 9). Pri ročaju (17) lahko po potrebi potisnite noter nastavek za sesanje fug mokro/suho (18), sesalno cev (19), nastavek za sesanje površin mokro/suho (20)(Sl. 9). Pri nastavku za sesanje površin mokro/ suho (20) lahko po potrebi montirate krtačne ali gumijaste trakove. Krtačne/ gumijaste trakove lahko privzdignete in odstranite z vijačnikom(Sl. 15). Pri namestitvi morate upoštevati, da so krtačni/gumijasti trakovi različno dolgi in se ujemajo le z po eno zarezo nastavka za sesanje površin mokro/suho (20). Gumijaste trakove vstavite tako, da bodo gladke strani kazale navznoter.

3. Delovanje

Uporabljajte zaščito oči

Uporabljajte zaščito dihal

Uporabljajte zaščito sluha

Uporabljajte zaščito rok

⚠ OPOZORILO

Pred deli, pri katerih lahko nastanejo zdravju škodljivi prahovi, preverite in upoštevajte namensko uporabo sesalnikov, še posebej potrebni razred prašnosti.

ROLLER'S Protector 2 L in Protector 2 M vklopite s vklopno/izklopnim stikalom (21). ROLLER'S Protector 2 L in Protector 2 M avtomatsko čistita nagubani filter (10). Čiščenje filtra se opravi preko večjega števila zaporednih kratkih izpihov zraka. S vklopno/izklopnim stikalom (21) lahko izbirate med 4 obratovalnimi stanji:

0	izklop sesalnika
1	vklop sesalnika, sesanje brez samodejnega čiščenja filtra
2 AUTO MAX	vklop sesalnika, sesanje s samodejnim čiščenjem filtra v 15-sekundnih razmikih
3 AUTO MIN	vklop sesalnika, sesanje s samodejnim čiščenjem filtra v 60-sekundnih razmikih

ROLLER'S Protector 2 L in Protector 2 M avtomatsko preverjata nivo polnjenja električno prevodnih tekočin v posodi (1), npr. vode. Elektrode za omejitev nivoja polnjenja (22) sesalnik avtomatsko izklopijo, ko se električno prevodne tekočine dotaknejo elektrod. Pri sesanju neprevodnih tekočin oz. prahov morate nivo polnjenja v posodi (1) od časa do časa preveriti z vizualno kontrolo.

Pri ROLLER'S Protector 2 M poteka kontrola zračne hitrosti z elektronskim nadzorovanjem volumenskega pretoka. Če se predpisane vrednosti 20 m/s ne doseže, zaslišite akustični signal. Za pravilno merjenje morate izbirno stikalo za premer sesalne gibke cevi (14) na sesalniku nastaviti na premer sesalne gibke cevi, ki je vstavljen.

3.1. Sesanje prahu in tekočin priključenih električnih orodij

⚠ OPOZORILO

Vtičnica za električna orodja z vklopno/izklopno avtomatiko (16) na sesalniku je namenjena izključno za neposredno priključitev električnih orodij s sprejemno močjo med 100 in 2200 W.
Dovoljena, največja navedena moč vtičnice za električna orodja se lahko razlikuje glede na državo.

3.1.1. Priključek električnega orodja na vtičnico ROLLER'S Protector 2 L / ROLLER'S Protector 2 M

Sesalnik pripravite kot je opisano pod 2.5. in 2.5.1. Vklopite sesalnik s vklopno/ izklopnih stikalom (21). Če se vklopi električno orodje, ki je priključeno s vtičnico za električna orodja z vklopno avtomatiko (16), takorekoč istočasno zažene tudi sesalnik. Ko se električno orodje izklopi, sesalnik za pribl. 15 s deluje naprej, tako da se lahko izprazni sesalna gibka cev (13). Po koncu dela je treba sesalnik izklopiti na vklopno/izklopnem stikalu (21). Pri mokrem sesanji mora biti vklopno/ izklopno stikalo (21) nastavljeno na »1«.

3.1.2. Priključitev električnega orodja na ločeno vtičnico

Sesalnik je pripravljen, kot je opisano pod 2.5. in 2.5.2. Vklopite sesalnik s vklopno/ izklopnih stikalom (21). Nato vklopite električno orodje, ki je priključeno na ločeno vtičnico. Po koncu dela izklopite električno orodje, nato sesalnik ca. 15 sekund kasneje za praznjenje sesalne gibljive cevi (13) na vklopno/izklopnem stikalu (21). Pri mokrem sesanji mora biti vklopno/izklopno stikalo (21) nastavljeno na »1«.

3.2. Čiščenje gradbišč oz. čiščenje površin

Sesalnik je pripravljen, kot je opisano pod 2.6. Vklopite sesalnik s vklopno/ izklopnih stikalom (21). Pri mokrem sesanji mora biti vklopno/izklopno stikalo (21) nastavljeno na »1«.

3.3. Prenehanje uporabe in transport

ROLLER'S Protector 2 M: zasukajte sesalno gibko cev (13) na nastavku sesalne gibke cevi (12) do prislona na levo in jo snemite. Zaporni čep za priključni nastavek sesalne gibke cevi (11) vstavite do prislona. Odprite zaskočke zgornjega dela sesalnika (3) in zgornji del sesalnika (2) snemite s posode (1). Izpraznite posodo (1). Uporabite primerno masko za zaščito dihal in oblačilo za enkratno uporabo. Upoštevajte predpise nacionalne zakonodaje. Namestite zgornji del sesalnika (2) ponovno na posodo (1), namestite zaskočko zgornjega dela sesalnika (3) tako, da zaskoči. Nastavek za sesanje površin mokro/suho (20) s sesalnimi cevmi (19), ročajem (17), nastavkom za sesanje fug (18) lahko pritrdite v držala (23) na sesalniku. Obesite sesalno gibko cev (13) in priključni vodnik na držalo (26). Blokirajte položaj sesalnika z aretiranjem usmerjevalnega kolesca. Očiščen in posušen sesalnik postavite v suh prostor in ga zavarujte pred nepooblaščeno uporabo.

4. Servisiranje

Ne glede na to, kdaj je predvideno naslednje vzdrževanje, priporočamo, da se pri električni napravi najmanj enkrat letno opravi pregled in ponovitveni preizkus električnih naprav v pooblaščeni servisni delavnici ROLLER. V Nemčiji je takšen ponovitveni preizkus električnih naprav potreben v skladu s standardom DIN VDE 0701-0702 in v skladu s predpisom za preprečevanje nesreč DGUV, predpis 3 „Električne naprave in obratna sredstva" tudi za premična električna obratna sredstva. Poleg tega morate upoštevati veljavna nacionalna varnostna določila, pravilnike in predpise, ki veljajo na kraju uporabe, in se po njih ravnati.

4.1. Vzdrževanje

⚠ OPOZORILO

Pred opravili vzdrževanja potegnite omrežni vtič!
Poskrbite za čistočo sesalnika ter prezračevalnih zarez na izhodu zraka (24) in vhodu zraka za hlajenje motorja (25) na zgornjem delu sesalnika (2). Po vsaki uporabi izpraznite posodo (1). Uporabite masko proti prahu in oblačilo za enkratno uporabo. Upoštevajte nacionalne predpise. Občasno očistite zgornji del sesalnika (2) in posodo (1) z vlažno krpo.

Po mokrem sesanju odprite pokrov filtra (9) in snemite nagubani filter (10). Snemite zgornji del sesalnika (2) s posode (1) in izpraznite posodo. Upoštevajte nacionalne predpise. Za preprečitev nastanka plesni morate pustiti, da se vsi deli posušijo. Nato kompletno montirajte zgornji del sesalnika (2) in posodo (1). Pazite na to, da ne bodo tekočine v nobenem primeru prodrle v notranjost zgornjega dela sesalnika (2). Sesalnika nikoli ne smete potopiti v tekočino.

Nagubani filter, napolnjene filtrske vrečke, polietilenske vrečke morate pravočasno zamenjati oz. pravočasno izprazniti posodo (1). Elektrode za omejitev nivoja polnjenja (23) morate čistiti s krtačo in redno preverjati na znake poškodb.

Za vzdrževanje s strani uporabnika morate stroj razstaviti, očistiti in vzdrževati, v kolikor je izvedljivo, brez da bi pri tem povzročili nevarnost za vzdrževalno osebje ali druge osebe. Primerni previdnostni ukrepi obsegajo odstranjevanje strupenih snovi pred razstavitvijo, poskrbeti za lokalno filtrirano prisilno odzračevanje tam, kjer se stroj razstavlja, čiščenje območja vzdrževanja in primerno osebno zaščitno opremo.

4.2. Inšpekcija / remont

⚠ OPOZORILO

Pred opravili remonta in popravil potegnite omrežni vtič! Ta opravila sme izvajati le kvalificirano strokovno osebje.
Pri izstopu prahu (npr. zaradi predrtja filtra) morate električno napravo takoj izklopiti. Pri ponovnem zagonu morate motnjo odstraniti.
Pri izstopu pene ali tekočine morate električno napravo takoj izklopiti. Redno čistite napravo za omejitev nivoja polnjenja in jo pri znakih poškodb preverite.

Priporočamo, da električno napravo po ca. 250 obratovalnih urah ali najmanj enkrat letno predložite avtoriziranemu servisu ROLLER, da se tam opravi inšpekcija/remont.

Poleg tega se morajo upoštevati nacionalni roki za preverjanja za premično električno opremo na gradbiščih.

Najmanj enkrat letno mora proizvajalec ali pooblaščena oseba opraviti prašno tehnični pregled, npr. glede poškodb filtra, tesnosti sesalnika in delovanje kontrolne priprave. Pri sesalnikih razreda prašnosti M, ki so se nahajali v umazanem okolju, morate očistiti zunanjost in vse dele stroja ali jih zatesniti, preden jih vzamete iz nevarnega območja. Pri jemanju električne naprave iz nevarnega območja se morajo vsi deli stroja smatrati kot onesnaženi in vpeljati se morajo ustrezni ukrepi za preprečitev porazdelitve prahu. Pri izvajanju opravil vzdrževanja in popravila se morajo zamenjati vsi deli, ki jih ni mogoče zadovoljivo očistiti. Takšni deli se morajo odstraniti v neprepustnih vrečkah, ki so primerne za odstranitev takšnega odpada. Upoštevajte nacionalne predpise.

5. Motnja

5.1. Motnja: *Sesalnik ne deluje oz. se izklopi med obratovanjem.*

Vzrok:	Pomoč:
● Dosežen je maksimalni novo polnjenja v posodi (1).	● Izpraznite posodo.
● Okvara priključnega vodnika.	● Poskrbite za to, da se bo priključni kabel zamenjal s strani strokovnega osebja ali pooblaščene delavnice ROLLER.
● Sesalnik je okvarjen.	● Poskrbite za pregled/popravilo sesalnika s strani pooblaščene servisne delavnice ROLLER.

5.2. Motnja: *Sesalnik po izpraznitvi posode (1) ne zažene.*

Vzrok:	Pomoč:
● Elektrode za omejitev nivoja polnjenja (22) so umazane.	● Očistite elektrode, npr. s krtačo.
● Sesalnik ni prepoznal vklopnega impulza.	● Izklopite sesalnik s pritiskom na vklopno/izklopno stikalo (21) in ga po pribl. 5 s ponovno vklopite.

5.3. Motnja: *Sesalna moč se zmanjšuje.*

Vzrok:	Pomoč:
● Zamašitev na naslednjih delih: sesalna gibka cev (13), sesalne cevi (19), adapter sesalna gibka cev/električno orodje (15), nastavek za sesanje površin mokro/suho 300 mm (20), nastavek za sesanje fug mokro/suho (18), ročaj (17), priključni del sesalne gibke cevi (12).	● Odstranite zamašitev.
● Filtrska vrečka, polietilenska vrečka, posoda (1) so polne.	● Izpraznite filtrsko vrečko, polietilenska vrečko, posodo.
● Pokrov filtra (9) je odprt.	● Zaprite pokrov filtra.
● Nagubani filter (10) je umazan/okvarjen.	● Zamenjajte nagubani filter.

5.4. Motnja: *Izstop prahu pri sesanju.*

Vzrok:	Pomoč:
● Nepravilni položaj montaže nagubanega filtra (10).	● Preverite pravilni položaj montaže nagubanega filtra.
● Nagubani filter (10) je umazan/okvarjen.	● Zamenjajte nagubani filter.
● Sesalna gibka cev (13) je okvarjena.	● Zamenjajte sesalno gibko cev.
● Zgornji del sesalnika (2) ni pravilno nameščen/ni pravilno zaskočil.	● Pravilno namestite zgornji del sesalnika in pustite, da zaskoči.

5.5. Motnja: *Elektrode za omejitev nivoja polnjenja (23) ne reagirajo*

Vzrok:	Pomoč:
● Elektrode za omejitev nivoja polnjenja (23) so umazane.	● Očistite elektrode, npr. s krtačo.
● Sesanje neprevodnih tekočin.	● Redno kontrolirajte nivo polnjenja posode (1) in pravočasno izpraznite posodo.

5.6. Motnja: *Zaslišite akustični signal (Protector 2 M).*

Vzrok:	Pomoč:
● Izbirnega stikala za premer sesalne gibke cevi (14) niste nastavili na premer za sesalno gibko cev.	● Nastavite izbirno stikalo v skladu s premerom sesalne gibke cevi.
● Filtrska vrečka, polietilenska vrečka, posoda (1) so polne.	● Izpraznite filtrsko vrečko, polietilenska vrečko, posodo.
● Zamašitev na naslednjih delih: sesalna gibka cev (13), sesalne cevi (19), adapter sesalna gibka cev/električno orodje (15), nastavek za sesanje površin mokro/suho 300 mm (20), nastavek za sesanje fug mokro/suho (18), ročaj (17), priključni del sesalne gibke cevi (12).	● Odstranite zamašitev.
● Filter na vhodu zraka za hlajenje motorja (25) je zamašen	● Odprite vhod zraka za hlajenje motorja (25) (Sl. 14) in očistite filter.

5.7. Motnja: *Avtomatsko čiščenje filtra ne deluje.*

Vzrok:	Pomoč:
● Vklopno/izklopno stikalo (21) je v položaju »0« ali »1«	● Vklopno/izklopno stikalo nastavite v položaj stikala »2 AUTO MAX« ali »3 AUTO MIN«.
● Sesalnik je okvarjen	● Poskrbite za pregled/popravilo sesalnika, ki ga opravi pooblaščena servisna delavnica ROLLER

6. Odstranitev odpadkov

Električnih naprav po zaključku uporabe ne smete odvreči med hišne odpadke. Obvezno ju morate ustrezno odstraniti med odpadke v skladu z veljavno zakonodajo.

7. Garancija proizvajalca

Garancijska doba znaša 12 mesecev po izročitvi novega proizvoda prvemu uporabniku. Čas izročitve je potrebno dokazati z vročitvijo originalne nakupne dokumentacije po pošti, ki mora vsebovati podatke o datumu nakupa in oznako proizvoda. Vse v garancijski dobi ugotovljene okvare, ki so nastale zaradi dokazanih napak pri proizvodnji ali napak materiala, se odpravijo brezplačno. Garancijska doba se z odstranitvijo napak ne podaljša in ne obnovi. Iz garancije so izključene škode zaradi običajne obrabe, nestrokovnega ravnanja ali zlorabe, neupoštevanja navodil za uporabo, neprimernih obratnih sredstev, prekomerne preobremenitve, nenamenske uporabe, lastnih ali tujih posegov in zaradi drugih razlogov, za katera ROLLER ni odgovoren.

Garancijske storitve se lahko opravijo samo v pooblaščeni pogodbeni servisni delavnici ROLLER. Reklamacije se priznajo samo v primeru, če se proizvod v nerazstavljenem stanju dostavi v pooblaščeno pogodbeno servisno delavnico ROLLER, ne da bi bili prej opravljeni kakršni koli posegi vanj. Zamenjani proizvodi in njihovi deli ostanejo v lasti podjetja ROLLER.

Transportne stroške v obe smeri krije uporabnik.

Prikaz pogodbenih servisnih delavnic ROLLER je na voljo na internetni strani www.albert-roller.de. Za države, ki tam niso navedene, je izdelek mogoče oddati v SERVICE-CENTER, Neue Rommelshauser Straße 4, 71332 Waiblingen, Deutschland. Zakonite pravice uporabnikov, zlasti njihovo zagotavljanje pravic pri napakah do prodajalca, ter zahtevki zaradi namerno kršenih dolžnosti in zahtevki iz zakonitega jamstva za proizvode, ostanejo s to garancijo neomejeni.

Za to garancijo velja nemška zakonodaja ob izključitvi referenčnih določb nemškega mednarodnega zasebnega prava kot tudi konvencije Združenih narodov o pogodbah o mednarodni prodaji blaga (CISG). Izdajatelj te proizvodne garancije, ki je veljavna po vsem svetu, je Albert Roller GmbH & Co KG, Neue Rommelshauser Straße 4, 71332 Waiblingen, Deutschland.

8. Seznami nadomestnih delov

Za sezname nadomestnih delov glejte na www.albert-roller.de → Downloads → Parts lists.

deu EG-Konformitätserklärung
Wir erklären in alleiniger Verantwortung, dass das unter „Technische Daten“ beschriebene Produkt mit den unten aufgeführten Normen gemäß den Bestimmungen der Richtlinien 2006/42/EG, 2014/30/EU, 2011/65/EU, 2015/863/EU, 2009/127/EG, 2019/1781/EU, 2009/125/EG übereinstimmt.

eng EC Declaration of Conformity
We declare under our sole responsibility that the product described under „Technical Data“ is in conformity with the standards below mentioned following the provisions of Directives 2006/42/EC, 2014/30/EU, 2011/65/EU, 2015/863/EU, 2009/127/EG, 2019/1781/EU, 2009/125/EG.

eng Declaration of Conformity (UK)
We declare under our sole responsibility that the product described under “Technical Data” is in conformity with the standards below mentioned following the provisions of Supply of Machinery (Safety) Regulations 2008 S.I. 2008/1597 (as amended), S.I. 2016/1091 (as amended), S.I. 2012/3032 (as amended), S.I. 2010/2617 (as amended) and the directives 2019/1781/EU and 2009/125/EC.

fra Déclaration de conformité CE
Nous déclarons, de notre seule responsabilité, que le produit décrit au chapitre « Caractéristiques techniques » est conforme aux normes citées ci-dessous, conformément aux dispositions des directives 2006/42/EC, 2014/30/EU, 2011/65/EU, 2015/863/EU, 2009/127/EG, 2019/1781/EU, 2009/125/EG.

ita Dichiarazione di conformità CE
Dichiariamo sotto la nostra esclusiva responsabilità che il prodotto descritto in “Dati tecnici” è conforme alle norme indicate secondo le disposizioni delle direttive 2006/42/EC, 2014/30/EU, 2011/65/EU, 2015/863/EU, 2009/127/EG, 2019/1781/EU, 2009/125/EG.

nld EG-conformiteitsverklaring
Wij verklaren op eigen verantwoordelijkheid dat het onder ‘Technische gegevens’ beschreven product in overeenstemming is met onderstaande normen volgens de bepalingen van de richtlijnen 2006/42/EC, 2014/30/EU, 2011/65/EU, 2015/863/EU, 2009/127/EG, 2019/1781/EU, 2009/125/EG.

swe EG-försäkran om överensstämmelse
Vi förklarar på eget ansvar att produkten som beskrivs under “Tekniska data” överensstämmer med nedanstående standarder i enlighet med bestämmelserna i direktiv 2006/42/EC, 2014/30/EU, 2011/65/EU, 2015/863/EU, 2009/127/EG, 2019/1781/EU, 2009/125/EG.

dan EF-overensstemmelsesattest
Vi erklærer på eget ansvar, at det under “Tekniske data” beskrevne produkt opfylder de nedenfor angivne standarder iht. bestemmelserne direktiverne 2006/42/EC, 2014/30/EU, 2011/65/EU, 2015/863/EU, 2009/127/EG, 2019/1781/EU, 2009/125/EG.

fin EY-vaatimustenmukaisuusvakuutus
Vakuutamme yksin vastuullisina, että kohdassa “Tekniset tiedot” kuvattu tuote on alla mainituissa direktiiveissä 2006/42/EC, 2014/30/EU, 2011/65/EU, 2015/863/EU, 2009/127/EG, 2019/1781/EU, 2009/125/EG määrättyjen standardien vaatimusten mukainen.

slv Izjava o skladnosti ES
Izjavljamo pod izključno odgovornostjo, da je izdelek, ki je opisan v poglavju “Tehnični podatki”, skladen s spodaj navedenimi standardi v skladu z določili direktiv 2006/42/EG, 2014/30/EU, 2011/65/EU, 2015/863/EU, 2009/127/EG, 2019/1781/EU, 2009/125/EG.

EN IEC 63000:2018, EN 55014-1:2017 + A11:2020, EN 55014-2:1997 + A1:2001 + A2:2008, EN 60335-1, EN 60335-2-69, EN 61000-3-2:2014, EN 61000-3-3:2013, EN 62233:2008

Albert Roller GmbH & Co KG
Neue Rommelshauser Straße 4
71332 Waiblingen
Deutschland

2022-11-10

Rainer Hech
Managing Director

KÄ122022185656A0000 · Änderungen und Irrtümer vorbehalten. © Copyright 2022 by Albert Roller GmbH & Co KG, Waiblingen.